通用技术哈量公司
GENERTEC HMCT

精密可转位刀具

PRECISION INDEXABLE CUTTING TOOLS

GENERTEC HMCT is one of the larges precision measuring and cutting tool manufacturers in China, it is also an ISO 9001quality system certified enterprise.

www.links-china.com

通用技术哈量公司数控刀具厂发展历程

1989年，数控刀具厂开始建设投产，生产工具系统及可转位刀具；

1997年，哈工量数控刀具有限责任公司成立，生产各类工具系统、平装可转位刀具、英格索尔全系列立装铣刀；

2003年，哈量集团数控刀具有限责任公司成立；

2003年，并购德国凯狮(KELCH)公司；

2006年，SK、HSK精密刀柄生产线建成；

2007年，连环牌孔加工刀具被授予中国名牌产品；

2012年，精密PSC刀柄投产；

2021年，通用技术哈量公司数控刀具厂成立。

目 录

BT柄整体式精密镗刀 A01 – A07

JT柄整体式精密镗刀 B01 – B06

ST柄整体式精密镗刀 C01 – C07

WST柄整体式精密镗刀及配件 D01 – D08

TMG21 模块式工具系统 E01 – E33

可转位精密小刀夹 F01 – F08

PSC柄车刀系列 G01– G20

平装可转位铣刀 H01 – H30

立装可转位铣刀 I01 – I50

整体式精密镗刀

整体式镗刀系列，主要用于镗铣类数控机床和镗铣类加工中心机床。此系列的主要特点是：镗刀采用整体式结构，与机床直接连接，所以该系列整体刚性较强、结构稳定、镗孔范围大、经济耐用，可实现镗孔、反镗、倒角等不同加工要求。

整体式镗刀多用于生产线和专机上，适用于批量产品的加工。

目 录

BT柄整体式精密镗刀

日本标准锥柄 A02
倾斜型粗镗刀杆 A03
直角型粗镗刀杆 A04
倾斜型微调镗刀 A06
可调镗头刀柄 A07

日本标准锥柄

Taper Shanks Type of Japan 日本 MAS 403 BT 等效于JIS B 6339-1998

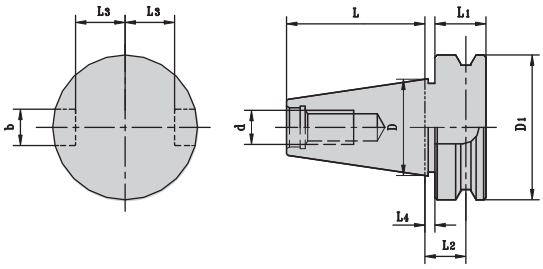

型　号	D	D_1	d	L	L_1	L_2	L_3	L_4	b
BT30	31.75	46	M12	48.4	20	13.6	16.3	2	16. 1
BT40	44.45	63	M16	65.4	25	16.6	22.6	2	16. 1
BT50	69.85	100	M24	101.8	35	23.2	35.4	3	25. 7
BT60	107.95	155	M30	161.8	45	28.2	60.1	3	25. 7

倾斜型粗镗刀杆
Angular Mounting Square Bits Boring Bars

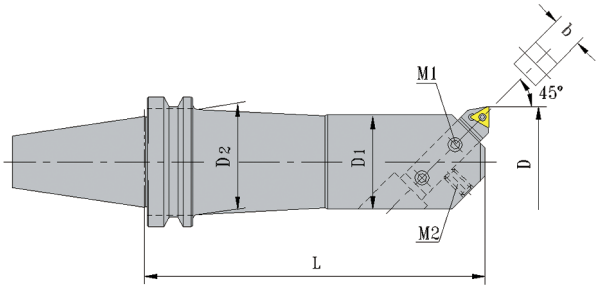

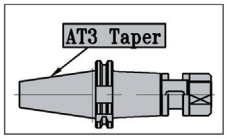

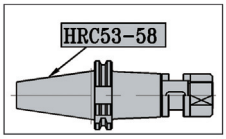

货　号	型　号	镗孔范围D	L	D_1	D_2	□b	TQC倾斜型粗镗刀	M2螺钉（GB77）	M1螺钉（GB77）	重量kg
440.0090.022	BT40－TQC25－135	Φ25－Φ38	135	20	22	8	TQC8–30–45–L	M6x13	M6x6	1.46
440.0091.022	BT40－TQC30－165	Φ30－Φ42	165	24	26	8	TQC8–37–45–L	M8x13	M6x8	1.34
440.0092.022	BT40－TQC38－180	Φ38－Φ50	180	30	33	10	TQC10–48–45–L	M6x13	M8x10	1.69
440.0093.022	BT40－TQC42－210	Φ42－Φ56	210	34	37	10	TQC10–53–45–L	M8x13	M8x10	2.15
440.0094.022	BT40－TQC50－180	Φ50－Φ65	180	40	44	13	TQC13–63–45–L	M10x13	M10x12	2.38
440.0095.022	BT40－TQC50－225	Φ50－Φ65	225	40	44	13	TQC13–63–45–L	M10x13	M10x12	2.78
440.0096.022	BT40－TQC62－180	Φ62－Φ90	180	50	56	16	TQC16–79–45–L	M12x13	M12x15	2.97
440.0097.022	BT40－TQC62－240	Φ62－Φ90	240	50	56	16	TQC16–79–45–L	M12x13	M12x15	4.11
440.0098.022	BT40－TQC72－180	Φ72－Φ110	180	60	66	19	TQC19–90–45–L	M12x13	M12x18	3.41
440.0099.022	BT40－TQC72－240	Φ72－Φ110	240	60	66	19	TQC19–90–45–L	M12x13	M12x18	5.36
440.0100.022	BT40－TQC90－180	Φ90－Φ125	180	75	66	19	TQC19–116–45–L	M12x13	M12x24	4.9
440.0113.022	BT50－TQC25－135	Φ25－Φ38	135	20	22	8	TQC8–30–45–L	M6x13	M6x6	2.94
440.0114.022	BT50－TQC30－165	Φ30－Φ42	165	24	26	8	TQC8–37–45–L	M6x13	M6x8	3.14
440.0115.022	BT50－TQC38－180	Φ38－Φ50	180	30	33	10	TQC10–48–45–L	M8x13	M8x10	3.51
440.0116.022	BT50－TQC42－210	Φ42－Φ56	210	34	37	10	TQC10–53–45–L	M8x13	M8x10	3.83
440.0117.022	BT50－TQC50－180	Φ50－Φ65	180	40	44	13	TQC13–63–45–L	M10x13	M10x12	5.25
440.0118.022	BT50－TQC50－240	Φ50－Φ65	240	40	44	13	TQC13–63–45–L	M10x13	M10x12	4.73
440.0119.022	BT50－TQC62－195	Φ62－Φ90	195	50	56	16	TQC16–79–45–L	M12x13	M12x15	5.30
440.0120.022	BT50－TQC62－270	Φ62－Φ90	270	50	56	16	TQC16–79–45–L	M12x13	M12x15	5.64
440.0121.022	BT50－TQC72－195	Φ72－Φ110	195	60	60	19	TQC19–90–45–L	M12x13	M12x18	7.18
440.0122.022	BT50－TQC72－285	Φ72－Φ110	285	60	60	19	TQC19–90–45–L	M12x13	M12x18	8.99
440.0123.022	BT50－TQC90－210	Φ90－Φ125	210	75	80	19	TQC19–116–45–L	M12x13	M12x24	9.05
440.0124.022	BT50－TQC90－300	Φ90－Φ125	300	75	80	19	TQC19–116–45–L	M12x13	M12x24	11.98
440.0127.022	BT60－TQC50－240	Φ50－Φ65	240	40	44	13	TQC13–63–45–L	M10x13	M8x10	14.6
440.0128.022	BT60－TQC62－270	Φ62－Φ90	270	50	56	16	TQC16–79–45–L	M12x13	M12x15	14.65
440.0129.022	BT60－TQC72－285	Φ72－Φ110	285	60	60	19	TQC19–90–45–L	M12x13	M12x18	16.53
440.0130.022	BT60－TQC90－300	Φ90－Φ125	300	75	80	19	TQC19–116–45–L	M12x13	M12x24	18.4

注：※ TQC倾斜型粗镗刀详见D08页。
※ TQC倾斜型粗镗刀需要客户单独订货。

直角型粗镗刀杆

Mounting Square Bite Boring Bars with Radial Adjustment

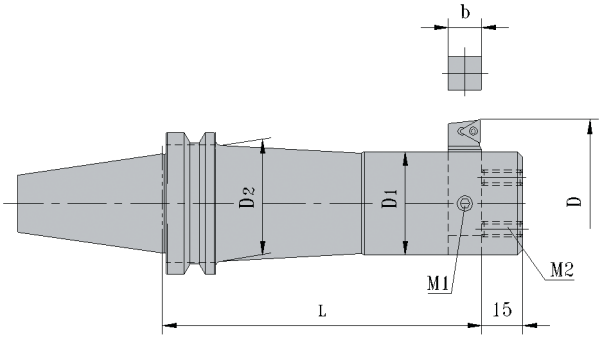

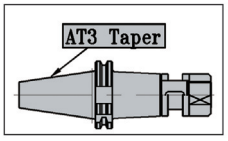

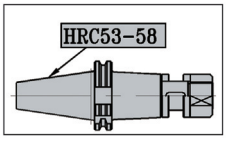

货　号	型　号	镗孔范围D	L	D1	D2	□b	TZC直角型粗镗刀	M2螺钉（GB77）	M1螺钉（GB77）	重量kg
440.0001.023	BT40－TZC25－135	Φ25－Φ50	135	20	19	8	TZC8–20–90–L TZC8–29–90–L	M6x15	M6x6	1.12
440.0002.023	BT40－TZC38－180	Φ38－Φ70	180	30	33	10	TZC10–32–90–L TZC10–49–90–L	M8x15	M8x10	1.79
440.0003.023	BT40－TZC50－180	Φ50－Φ90	180	40	44	13	TZC13–43–90–L TZC13–64–90–L	M10x15	M10x14	2.61
440.0004.023	BT40－TZC50－225	Φ50－Φ90	225	40	44	13	TZC13–43–90–L TZC13–64–90–L	M10x15	M10x14	3.00
440.0005.023	BT40－TZC62－180	Φ62－Φ115	180	50	56	16	TZC16–53–90–L TZC16–80–90–L	M12x15	M12x18	3.42
440.0006.023	BT40－TZC62－225	Φ62－Φ115	225	50	56	16	TZC16–53–90–L TZC16–80–90–L	M12x15	M12x18	3.94
440.0007.023	BT40－TZC72－180	Φ72－Φ135	180	60	66	19	TZC19–62–90–L TZC19–90–90–L	M12x15	M12x22	4.36
440.0008.023	BT40－TZC72－225	Φ72－Φ135	225	60	66	19	TZC19–62–90–L TZC19–90–90–L	M12x15	M12x22	4.83
440.0009.023	BT40－TZC90－180	Φ90－Φ150	180	75	66	19	TZC19–79–90–L TZC19–113–90–L	M12x15	M12x30	5.60
440.0010.023	BT40－TZC90－225	Φ90－Φ150	225	75	66	19	TZC19–79–90–L TZC19–113–90–L	M12x15	M12x30	6.74
440.0023.023	BT50－TZC25－135	Φ25－Φ50	135	20	19	8	TZC8–20–90–L TZC8–29–90–L	M6x15	M6x6	2.94
440.0024.023	BT50－TZC38－180	Φ38－Φ70	180	30	33	10	TZC10–32–90–L TZC10–49–90–L	M8x15	M6x6	3.57
440.0025.023	BT50－TZC50－180	Φ50－Φ90	180	40	44	13	TZC13–43–90–L TZC13–64–90–L	M10x15	M10x14	4.28

注：※ TZC直角型粗镗刀详见D08页。
※ 部分规格可使用FTZW方形微调镗刀，详见D07页；
※ TZC直角型粗镗刀需要客户单独订货。

直角型粗镗刀杆

Mounting Square Bite Boring Bars with Radial Adjustment

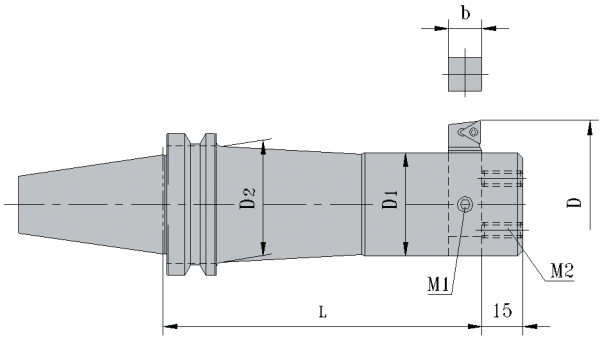

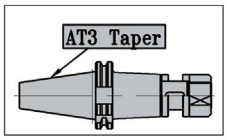

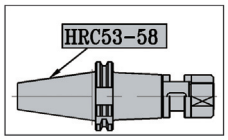

货　号	型　号	镗孔范围D	L	D1	D2	□b	TZC直角型粗镗刀	M2螺钉（GB77）	M1螺钉（GB77）	重量kg
440.0026.023	BT50－TZC50－240	Φ50－Φ90	240	40	44	13	TZC13–43–90–L TZC13–64–90–L	M10x15	M10x14	5.59
440.0027.023	BT50－TZC62－195	Φ62－Φ115	195	50	56	16	TZC16–53–90–L TZC16–80–90–L	M12x15	M12x18	5.54
440.0028.023	BT50－TZC62－270	Φ62－Φ115	270	50	56	16	TZC16–53–90–L TZC16–80–90–L	M12x15	M12x18	6.57
440.0029.023	BT50－TZC72－195	Φ72－Φ135	195	60	66	19	TZC19–62–90–L TZC19–90–90–L	M12x15	M12x22	6.74
440.0030.023	BT50－TZC72－285	Φ72－Φ135	285	60	66	19	TZC19–62–90–L TZC19–90–90–L	M12x15	M12x22	9.1
440.0031.023	BT50－TZC90－210	Φ90－Φ150	210	75	80	19	TZC19–79–90–L TZC19–113–90–L	M12x15	M12x30	9.63
440.0032.023	BT50－TZC90－300	Φ90－Φ150	300	75	80	19	TZC19–79–90–L TZC19–113–90–L	M12x15	M12x30	12.94
440.0033.023	BT50－TZC105－195	Φ105－Φ190	195	90	90	25	TZC25–91–90–L TZC25–136–90–L	M16x15	M16x34	10.53
440.0034.023	BT50－TZC105－285	Φ105－Φ190	285	90	94	25	TZC25–91–90–L TZC25–136–90–L	M16x15	M16x34	15.4
440.0181.023	BT60－TZC62－270	Φ62－Φ115	270	50	56	16	TZC16–53–90–L TZC16–80–90–L	M12x15	M12x18	15.92
440.0182.023	BT60－TZC72－285	Φ72－Φ135	285	60	66	19	TZC19–62–90–L TZC19–90–90–L	M12x15	M12x22	18.45
440.0183.023	BT60–TZC90－300	Φ90－Φ150	300	75	80	19	TZC19–79–90–L TZC19–113–90–L	M12x15	M12x30	22.29
440.0184.023	BT60－TZC105－300	Φ105－Φ190	300	90	94	25	TZC25–91–90–L TZC25–136–90–L	M16x15	M16x34	24.75

注：※ TZC直角型粗镗刀详见D08页；
※ 部分规格可使用FTZW方形微调镗刀，详见D07页；
※ TZC直角型粗镗刀需要客户单独订货。

倾斜型微调镗刀

Angular Mounting Micro–adjustable Boring Cutters

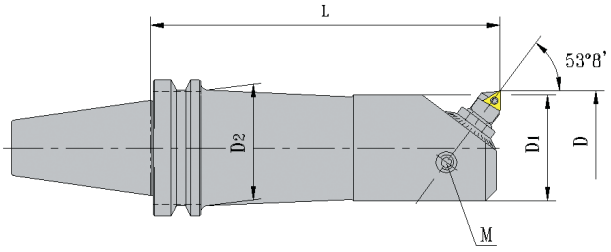

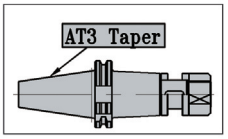

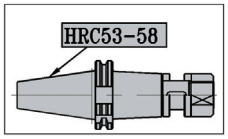

货　号	型　号	镗孔范围D	L	D1	D2	TQW微调镗刀	压紧螺钉（GB819）	M螺钉（GB77）	重量kg
440.0049.031	BT40 – TQW38 – 150	Φ38 – Φ50	150	35	37	TQW38	M3x10	M6x10	1.66
440.0050.031	BT40 – TQW38 – 210	Φ38 – Φ50	210	35	38	TQW38	M3x10	M6x10	2.06
440.0051.031	BT40 – TQW48 – 150	Φ48 – Φ65	150	41	44	TQW48	M3x10	M6x12	2.13
440.0052.031	BT40 – TQW48 – 210	Φ48 – Φ65	210	41	45	TQW48	M3x10	M6x12	2.77
440.0053.031	BT40 – TQW62 – 150	Φ62 – Φ85	150	54	53	TQW62	M5x12	M8x15	2.99
440.0054.031	BT40 – TQW62 – 210	Φ62 – Φ85	210	54	56	TQW62	M5x12	M8x15	4.10
440.0055.031	BT40 – TQW82 – 150	Φ82 – Φ110	150	68	60	TQW82	M6x15	M8x18	3.92
440.0056.031	BT40 – TQW82 – 210	Φ82 – Φ110	210	68	60	TQW82	M6x15	M8x18	5.24
440.0057.031	BT40 – TQW105 – 150	Φ105 – Φ140	150	85	60	TQW105	M6x15	M10x20	4.96
440.0058.031	BT40 – TQW105 – 210	Φ105 – Φ140	210	85	60	TQW105	M6x15	M10x20	6.70
440.0079.031	BT50 – TQW38 – 165	Φ38 – Φ50	165	35	37	TQW38	M3x10	M6x10	3.70
440.0080.031	BT50 – TQW38 – 195	Φ38 – Φ50	195	35	38	TQW38	M3x10	M6x10	3.80
440.0081.031	BT50 – TQW48 – 165	Φ48 – Φ65	165	41	44	TQW48	M3x10	M6x12	4.07
440.0082.031	BT50 – TQW48 – 255	Φ48 – Φ65	255	41	45	TQW48	M3x10	M6x12	4.80
440.0083.031	BT50 – TQW62 – 240	Φ62 – Φ85	240	54	55	TQW62	M5x12	M8x15	6.40
440.0084.031	BT50 – TQW62 – 300	Φ62 – Φ85	300	54	56	TQW62	M5x12	M8x15	7.90
440.0085.031	BT50 – TQW82 – 240	Φ82 – Φ110	240	68	72	TQW82	M5x12	M8x18	8.50
440.0086.031	BT50 – TQW82 – 315	Φ82 – Φ110	315	68	74	TQW82	M5x12	M8x18	11.8
440.0087.031	BT50 – TQW105 – 240	Φ105 – Φ140	240	85	90	TQW105	M6x15	M10x20	12.4
440.0088.031	BT50 – TQW105 – 315	Φ105 – Φ140	315	85	90	TQW105	M6x15	M10x20	14.8
440.0089.031	BT50 – TQW135 – 210	Φ135 – Φ170	210	114	90	TQW135	M6x15	M10x30	14.5
440.0090.031	BT50 – TQW165 – 210	Φ165 – Φ200	210	144	90	TQW135	M6x15	M10x30	17.4
440.0376.031	BT60 – TQW48 – 255	Φ48 – Φ65	255	41	44	TQW48	M3x10	M6x12	13.42
440.0377.031	BT60 – TQW62 – 300	Φ62 – Φ85	300	54	55	TQW62	M3x10	M6x12	15.75
440.0378.031	BT60 – TQW82 – 315	Φ82 – Φ110	315	68	72	TQW82	M5x12	M8x15	17.85
440.0379.031	BT60 – TQW105 – 315	Φ105 – Φ140	315	85	90	TQW105	M5x12	M8x15	21.75
440.0380.031	BT60 – TQW135 – 315	Φ135 – Φ170	315	114	90	TQW135	M6x15	M10x20	23.85
440.0381.031	BT60 – TQW165 – 315	Φ165 – Φ200	315	144	90	TQW135	M6x15	M10x20	26.75

注：※ TQW微调镗刀详见D07页。

可调镗头刀柄
Adjustable Shanks of Boring Heads

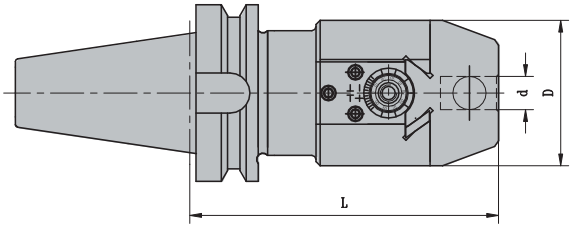

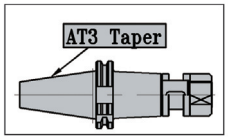

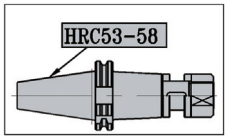

货　号	型　号	D	d	L	镗销范围	配用镗刀
440.0010.020	BT40－TK16－ 150	90	16	150	Φ10－Φ320	TD1–16;TD2–16;TD3–16;TD4–16
440.0003.020	BT50－TK16 －150	90	16	150	Φ10－Φ320	TD1–16;TD2–16;TD3–16;TD4–16
440.0030.020	BT60－TK16－ 150	90	16	150	Φ10－Φ320	TD1–16;TD2–16;TD3–16;TD4–16

注：※ 镗刀TD1–16第一级镗削范围为Φ10–Φ68，第二级镗削范围为Φ56–Φ124；
※ 镗刀TD2–16第一级镗削范围为Φ16–Φ76，第二级镗削范围为Φ72–Φ132；
※ 镗刀TD3–16第一级镗削范围为Φ30–Φ90，第二级镗削范围为Φ86–Φ146；
※ 镗刀TD4–16镗削范围为Φ145–Φ320；
※ 配用镗刀详见D06 页，且需单独订货。

目 录

JT柄整体式精密镗刀

国际标准锥柄 B01
倾斜型粗镗刀杆 B02
直角型粗镗刀杆 B03
倾斜型微调镗刀 B05
可调镗头刀柄 B06

国际标准锥柄

Taper Shanks International Type 国际 ISO 7388/1, GB10944–2006 等效于德国 DIN 69871–1–1995

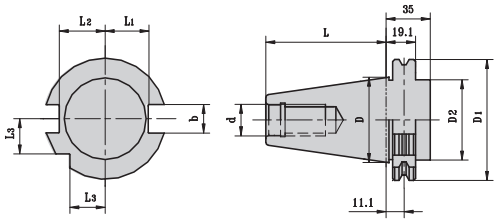

型　号	D	D1	D2max	d	L	L_1	L_2	L_3	b
JT30	31.75	46.05	45	M12	47.80	16.40	19.0	15	16.10
JT40	44.45	63.55	50	M16	68.40	22.80	25.0	18.5	16.10
JT50	69.85	97.50	80	M24	101.75	35.50	37.7	30.0	25.70
JT60	107.95	155	130	M30	161.8	54.5	59.3	49	25.70

倾斜型粗镗刀杆

Angular Mounting Square Bits Boring Bars

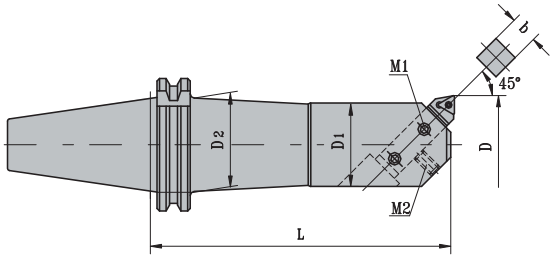

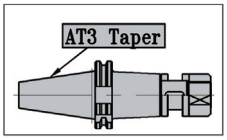

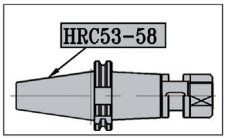

货　号	型　号	镗孔范围D	L	D1	D2	□b	TQC倾斜型粗镗刀	M2螺钉（GB77）	M1螺钉（GB77）	重量kg
440.0001.022	JT40－TQC25－135	Φ25－Φ38	135	20	22	8	TQC8–30–45–L	M6x13	M6x6	1.46
440.0002.022	JT40－TQC30－165	Φ30－Φ42	165	24	26	8	TQC8–37–45–L	M6x13	M6x8	1.34
440.0003.022	JT40－TQC38－180	Φ38－Φ50	180	30	33	10	TQC10–48–45–L	M8x13	M8x10	1.69
440.0004.022	JT40－TQC42－210	Φ42－Φ56	210	34	37	10	TQC10–53–45–L	M8x13	M8x10	2.15
440.0005.022	JT40－TQC50－180	Φ50－Φ65	180	40	44	13	TQC13–63–45–L	M10x13	M10x12	2.38
440.0006.022	JT40－TQC50－225	Φ50－Φ65	225	40	44	13	TQC13–63–45–L	M10x13	M10x12	2.78
440.0007.022	JT40－TQC62－180	Φ62－Φ90	180	50	56	16	TQC16–79–45–L	M12x13	M12x15	2.97
440.0008.022	JT40－TQC62－240	Φ62－Φ90	240	50	56	16	TQC16–79–45–L	M12x13	M12x15	4.11
440.0009.022	JT40－TQC72－180	Φ72－Φ110	180	60	66	19	TQC19–90–45–L	M12x13	M12x18	3.41
440.0010.022	JT40－TQC72－240	Φ72－Φ110	240	60	66	19	TQC19–90–45–L	M12x13	M12x18	5.36
440.0011.022	JT40－TQC90－180	Φ90－Φ125	180	75	66	19	TQC19–116–45–L	M12x13	M12x24	4.9
440.0024.022	JT50－TQC25－135	Φ25－Φ38	135	20	22	8	TQC8–30–45–L	M6x13	M6x6	2.94
440.0025.022	JT50－TQC30－165	Φ30－Φ42	165	24	26	8	TQC8–37–45–L	M6x13	M6x8	3.14
440.0026.022	JT50－TQC38－180	Φ38－Φ50	180	30	33	10	TQC10–48–45–L	M8x13	M8x10	3.51
440.0027.022	JT50－TQC42－210	Φ42－Φ56	210	34	37	10	TQC10–53–45–L	M8x13	M8x10	3.83
440.0028.022	JT50－TQC50－180	Φ50－Φ65	180	40	44	13	TQC13–63–45–L	M10x13	M10x12	5.25
440.0029.022	JT50－TQC50－240	Φ50－Φ65	240	40	44	13	TQC13–63–45–L	M10x13	M10x12	4.73
440.0030.022	JT50－TQC62－195	Φ62－Φ90	195	50	56	16	TQC16–79–45–L	M12x13	M12x15	5.30
440.0031.022	JT50－TQC62－270	Φ62－Φ90	270	50	56	16	TQC16–79–45–L	M12x13	M12x15	5.64
440.0032.022	JT50－TQC72－195	Φ72－Φ110	195	60	60	19	TQC19–90–45–L	M12x13	M12x18	7.18
440.0034.022	JT50－TQC72－285	Φ72－Φ110	285	60	60	19	TQC19–90–45–L	M12x13	M12x18	8.99
440.0035.022	JT50－TQC90－210	Φ90－Φ125	210	75	80	19	TQC19–116–45–L	M12x13	M12x24	9.05
440.0036.022	JT50－TQC90－300	Φ90－Φ125	300	75	80	19	TQC19–116–45–L	M12x13	M12x24	11.98
440.0075.022	JT60－TQC50－240	Φ50－Φ65	240	40	44	13	TQC13–63–45–L	M10x13	M8x10	14.6
440.0076.022	JT60－TQC62－270	Φ62－Φ90	270	50	56	16	TQC16–79–45–L	M12x13	M12x15	14.65
440.0077.022	JT60－TQC72－285	Φ72－Φ110	285	60	60	19	TQC19–90–45–L	M12x13	M12x18	16.53
440.0078.022	JT60－TQC90－300	Φ90－Φ125	300	75	80	19	TQC19–116–45–L	M12x13	M12x24	18.4

注：※ TQC倾斜型粗镗刀详见D08页。
※ TQC倾斜型粗镗刀需要客户单独订货。

直角型粗镗刀杆

Mounting Square Bite Boring Bars with Radial Adjustment

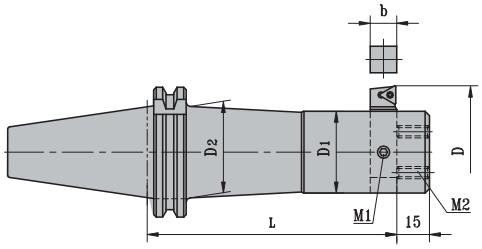

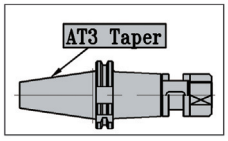

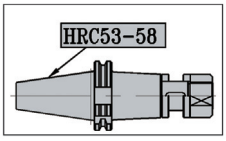

货　号	型　号	镗孔范围D	L	D_1	D_2	□b	TZC直角型粗镗刀	M2螺钉（GB77）	M1螺钉（GB77）	重量kg
440.0041.023	JT40－TZC25－135	Φ25－Φ50	135	20	19	8	TZC8-20-90-L TZC8-29-90-L	M6x15	M6x6	1.12
440.0042.023	JT40－TZC38－180	Φ38－Φ70	180	30	33	10	TZC10-32-90-L TZC10-49-90-L	M8x15	M8x10	1.79
440.0043.023	JT40－TZC50－180	Φ50－Φ90	180	40	44	13	TZC13-43-90-L TZC13-64-90-L	M10x15	M10x14	2.61
440.0044.023	JT40－TZC50－225	Φ50－Φ90	180	40	44	13	TZC13-43-90-L TZC13-64-90-L	M10x15	M10x14	3.00
440.0045.023	JT40－TZC62－180	Φ62－Φ115	225	50	56	16	TZC16-53-90-L TZC16-80-90-L	M12x15	M12x18	3.42
440.0046.023	JT40－TZC62－225	Φ62－Φ115	180	50	56	16	TZC16-53-90-L TZC16-80-90-L	M12x15	M12x18	3.94
440.0047.023	JT40－TZC72－180	Φ72－Φ135	225	60	66	19	TZC19-62-90-L TZC19-90-90-L	M12x15	M12x22	4.36
440.0048.023	JT40－TZC72－225	Φ72－Φ135	180	60	66	19	TZC19-62-90-L TZC19-90-90-L	M12x15	M12x22	4.83
440.0049.023	JT40－TZC90－180	Φ90－Φ150	225	75	66	19	TZC19-79-90-L TZC19-113-90-L	M12x15	M12x30	5.60
440.0050.023	JT40－TZC90－225	Φ90－Φ150	180	75	66	19	TZC19-79-90-L TZC19-113-90-L	M6x15	M12x30	6.74
440.0063.023	JT50－TZC25－135	Φ25－Φ50	225	20	19	8	TZC8-20-90-L TZC8-29-90-L	M8x15	M6x6	2.94
440.0064.023	JT50－TZC38－180	Φ38－Φ70	135	30	33	10	TZC10-32-90-L TZC10-49-90-L	M10x15	M8x10	3.57
440.0065.023	JT50－TZC50－180	Φ50－Φ90	180	40	44	13	TZC13-43-90-L TZC13-64-90-L	M10x15	M10x14	4.28

注：※ TZC直角型粗镗刀详见D08页。
※ 部分规格可使用FTZW方形微调镗刀，详见D07页；
※ TZC直角型粗镗刀需要客户单独订货。

直角型粗镗刀杆

Mounting Square Bite Boring Bars with Radial Adjustment

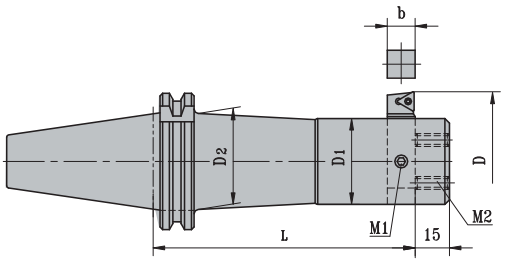

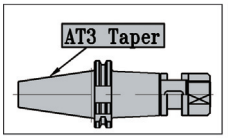

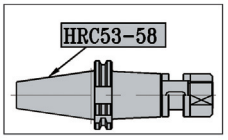

货　号	型　号	镗孔范围D	L	D_1	D_2	□b	TZC直角型粗镗刀	M2螺钉（GB77）	M1螺钉（GB77）	重量kg
440.0066.023	JT50－TZC50－240	Φ50－Φ90	240	40	44	13	TZC13–43–90–L TZC13–64–90–L	M10x15	M10x14	5.59
440.0067.023	JT50－TZC62－195	Φ62－Φ115	195	50	56	16	TZC16–53–90–L TZC16–80–90–L	M10x15	M12x18	5.54
440.0068.023	JT50－TZC62－270	Φ62－Φ115	270	50	56	16	TZC16–53–90–L TZC16–80–90–L	M12x15	M12x18	6.57
440.0069.023	JT50－TZC72－195	Φ72－Φ135	195	60	66	19	TZC19–62–90–L TZC19–90–90–L	M12x15	M12x22	6.74
440.0070.023	JT50－TZC72－285	Φ72－Φ135	285	60	66	19	TZC19–62–90–L TZC19–90–90–L	M12x15	M12x22	9.1
440.0071.023	JT50－TZC90－210	Φ90－Φ150	210	75	80	19	TZC19–79–90–L TZC19–113–90–L	M12x15	M12x30	9.63
440.0072.023	JT50－TZC90－300	Φ90－Φ150	300	75	80	19	TZC19–79–90–L TZC19–113–90–L	M12x15	M12x30	12.94
440.0073.023	JT50－TZC105－195	Φ105－Φ190	195	90	90	25	TZC25–91–90–L TZC25–136–90–L	M12x15	M16x34	10.53
440.0074.023	JT50－TZC105－285	Φ105－Φ190	285	90	94	25	TZC25–91–90–L TZC25–136–90–L	M16x15	M16x34	15.4
440.0037.023	JT60－TZC62－270	Φ62－Φ115	270	50	56	16	TZC16–53–90–L TZC16–80–90–L	M16x15	M12x18	15.92
440.0038.023	JT60－TZC72－285	Φ72－Φ135	285	60	66	19	TZC19–62–90–L TZC19–90–90–L	M12x15	M12x22	18.45
440.0039.023	JT60－TZC90－300	Φ90－Φ150	300	75	80	19	TZC19–79–90–L TZC19–113–90–L	M12x15	M12x30	22.29
440.0040.023	JT60－TZC105－300	Φ105－Φ190	300	90	94	25	TZC25–91–90–L TZC25–136–90–L	M16x15	M16x34	24.75

注：※ TZC直角型粗镗刀详见D08页。
※ 部分规格可使用FTZW方形微调镗刀，详见D07 页；
※ TZC直角型粗镗刀需要客户单独订货。

倾斜型微调镗刀

Angular Mounting Micro–adjustable Boring Cutters

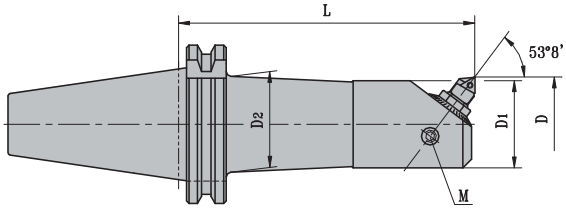

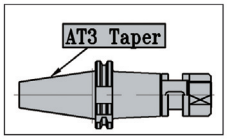

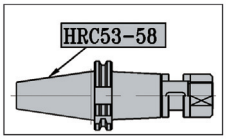

货　号	型　号	镗孔范围D	L	D_1	D_2	TQW微调镗刀	压紧螺钉(GB819)	M螺钉(GB77)	重量kg
440.0004.031	JT40 – TQW38 – 150	Φ38 – Φ50	150	35	37	TQW38	M3x10	M6x10	1.66
440.0005.031	JT40 – TQW38 – 210	Φ38 – Φ50	210	35	38	TQW38	M3x10	M6x10	2.06
440.0006.031	JT40 – TQW48 – 150	Φ48 – Φ65	150	41	44	TQW48	M3x10	M6x12	2.13
440.0007.031	JT40 – TQW48 – 210	Φ48 – Φ65	210	41	45	TQW48	M3x10	M6x12	2.77
440.0008.031	JT40 – TQW62 – 150	Φ62 – Φ85	150	54	53	TQW62	M5x12	M8x15	2.99
440.0009.031	JT40 – TQW62 – 210	Φ62 – Φ85	210	54	56	TQW62	M5x12	M8x15	4.10
440.0010.031	JT40 – TQW82 – 150	Φ82 – Φ110	150	68	60	TQW82	M6x15	M8x18	3.92
440.0011.031	JT40 – TQW82 – 210	Φ82 – Φ110	210	68	60	TQW82	M6x15	M8x18	5.24
440.0012.031	JT40 – TQW105 – 150	Φ105 – Φ140	150	85	60	TQW105	M6x15	M10x20	4.96
440.0013.031	JT40 – TQW105 – 210	Φ105 – Φ140	210	85	60	TQW105	M6x15	M10x20	6.70
440.0034.031	JT50 – TQW38 – 165	Φ38 – Φ50	165	35	37	TQW38	M3x10	M6x10	3.70
440.0035.031	JT50 – TQW38 – 195	Φ38 – Φ50	195	35	38	TQW38	M3x10	M6x10	3.80
440.0036.031	JT50 – TQW48 – 165	Φ48 – Φ65	165	41	44	TQW48	M3x10	M6x12	4.07
440.0037.031	JT50 – TQW48 – 255	Φ48 – Φ65	255	41	45	TQW48	M3x10	M6x12	4.80
440.0038.031	JT50 – TQW62 – 240	Φ62 – Φ85	240	54	55	TQW62	M5x12	M8x15	6.40
440.0039.031	JT50 – TQW62 – 300	Φ62 – Φ85	300	54	56	TQW62	M5x12	M8x15	7.90
440.0040.031	JT50 – TQW82 – 240	Φ82 – Φ110	240	68	72	TQW82	M5x12	M8x18	8.50
440.0041.031	JT50 – TQW82 – 315	Φ82 – Φ110	315	68	74	TQW82	M5x12	M8x18	11.8
440.0042.031	JT50 – TQW105 – 240	Φ105 – Φ140	240	85	90	TQW105	M6x15	M10x20	12.4
440.0043.031	JT50 – TQW105 – 315	Φ105 – Φ140	315	85	90	TQW105	M6x15	M10x20	14.8
440.0044.031	JT50 – TQW135 – 210	Φ135 – Φ170	210	114	90	TQW135	M6x15	M10x30	14.5
440.0045.031	JT50 – TQW165 – 210	Φ165 – Φ200	210	144	90	TQW135	M6x15	M10x30	17.4
440.0370.031	JT60 – TQW48 – 255	Φ48 – Φ65	255	41	44	TQW48	M3x10	M6x12	13.42
440.0371.031	JT60 – TQW62 – 300	Φ62 – Φ85	300	54	55	TQW62	M3x10	M6x12	15.75
440.0372.031	JT60 – TQW82 – 315	Φ82 – Φ110	315	68	72	TQW82	M5x12	M8x15	17.85
440.0373.031	JT60 – TQW105 – 315	Φ105 – Φ140	315	85	90	TQW105	M5x12	M8x15	21.75
440.0374.031	JT60 – TQW135 – 315	Φ135 – Φ170	315	114	90	TQW135	M6x15	M10x20	23.85
440.0375.031	JT60 – TQW165 – 315	Φ165 – Φ200	315	144	90	TQW135	M6x15	M10x20	26.75

注：※ TQW微调镗刀详见D07页。

可调镗头刀柄
Adjustable Shanks of Boring Heads

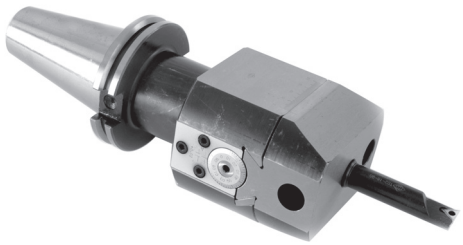

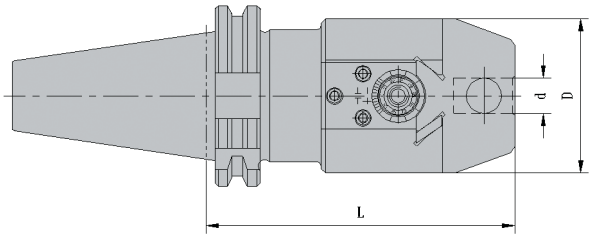

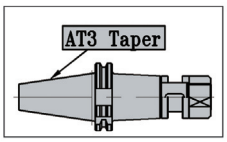

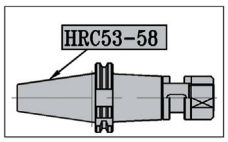

货　号	型　号	D	d	L	镗削范围	配用镗刀
440.0009.020	JT40－TK16－ 150	90	16	150	Φ10－Φ320	TD1–16;TD2–16;TD3–16;TD4–16
440.0007.020	JT50－TK16 －150	90	16	150	Φ10－Φ320	TD1–16;TD2–16;TD3–16;TD4–16
440.0031.020	JT60－TK16－ 150	90	16	150	Φ10－Φ320	TD1–16;TD2–16;TD3–16;TD4–16

注：※ 镗刀TD1–16第一级镗削范围为 Φ10 –Φ68，第二级镗削范围为Φ56–Φ124；

※ 镗刀TD2–16第一级镗削范围为Φ16–Φ76，第二级镗削范围为Φ72–Φ132；

※ 镗刀TD3–16第一级镗削范围为Φ30–Φ90，第二级镗削范围为Φ86–Φ146；

※ 镗刀TD4–16镗削范围为Φ145–Φ320；

※ 配用镗刀详见D06页，且需单独订货。

目 录

ST柄整体式精密镗刀

中国标准锥柄 C02
倾斜型粗镗刀杆 C03
直角型粗镗刀杆 C04
倾斜型微调镗刀 C06
可调镗头刀柄 C07

中国标准锥柄

Taper Shanks Type of China 国标 GB/T 3837-2001等效于ISO297-1988E (手动带尾)

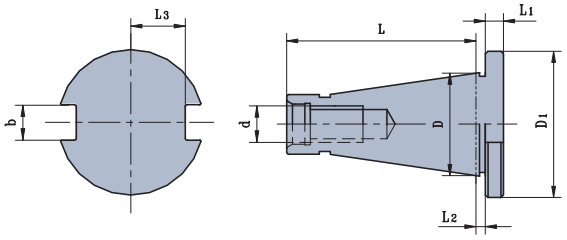

型　号	D	D_1	d	L	L_1	L_2	L_3	b
ST40	44.45	63	M16	93.4	10	1.6	22.5	16. 1
ST50	69.85	97.5	M24	126.8	12	3.2	35.3	25. 7
ST60	107.95	156	M30	206.8	16	3.2	60.0	25. 7

倾斜型粗镗刀杆
Angular Mounting Square Bits Boring Bars

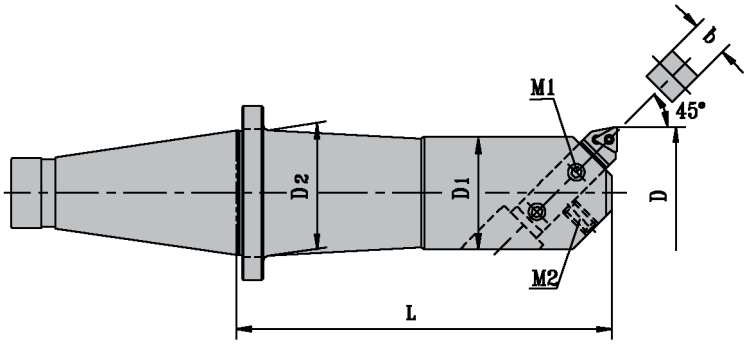

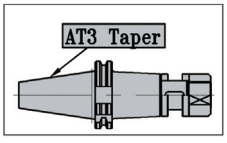

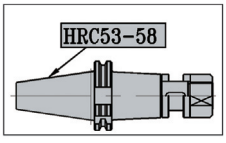

货　号	型　号	镗孔范围D	L	D1	D2	□b	TQC倾斜型粗镗刀	M2螺钉(GB77)	M1螺钉(GB77)	重量kg
440.0200.022	ST40－TQC25－135	Φ25－Φ38	135	20	22	8	TQC8–30–45–L	M6x13	M6x6	1.46
440.0201.022	ST40－TQC30－165	Φ30－Φ42	165	24	26	8	TQC8–37–45–L	M8x13	M6x8	1.34
440.0202.022	ST40－TQC38－180	Φ38－Φ50	180	30	33	10	TQC10–48–45–L	M6x13	M8x10	1.69
440.0203.022	ST40－TQC42－210	Φ42－Φ56	210	34	37	10	TQC10–53–45–L	M8x13	M8x10	2.15
440.0204.022	ST40－TQC50－180	Φ50－Φ65	180	40	44	13	TQC13–63–45–L	M10x13	M10x12	2.38
440.0205.022	ST40－TQC50－225	Φ50－Φ65	225	40	44	13	TQC13–63–45–L	M10x13	M10x12	2.78
440.0206.022	ST40－TQC62－180	Φ62－Φ90	180	50	56	16	TQC16–79–45–L	M12x13	M12x15	2.97
440.0207.022	ST40－TQC62－240	Φ62－Φ90	240	50	56	16	TQC16–79–45–L	M12x13	M12x15	4.11
440.0208.022	ST40－TQC72－180	Φ72－Φ110	180	60	66	19	TQC19–90–45–L	M12x13	M12x18	3.41
440.0209.022	ST40－TQC72－240	Φ72－Φ110	240	60	66	19	TQC19–90–45–L	M12x13	M12x18	5.36
440.0210.022	ST40－TQC90－180	Φ90－Φ125	180	75	66	19	TQC19–116–45–L	M12x13	M12x24	4.9
440.0223.022	ST50－TQC25－135	Φ25－Φ38	135	20	22	8	TQC8–30–45–L	M6x13	M6x6	2.94
440.0224.022	ST50－TQC30－165	Φ30－Φ42	165	24	26	8	TQC8–37–45–L	M6x13	M6x8	3.14
440.0225.022	ST50－TQC38－180	Φ38－Φ50	180	30	33	10	TQC10–48–45–L	M8x13	M8x10	3.51
440.0226.022	ST50－TQC42－210	Φ42－Φ56	210	34	37	10	TQC10–53–45–L	M8x13	M8x10	3.83
440.0227.022	ST50－TQC50－180	Φ50－Φ65	180	40	44	13	TQC13–63–45–L	M10x13	M10x12	5.25
440.0228.022	ST50－TQC50－240	Φ50－Φ65	240	40	44	13	TQC13–63–45–L	M10x13	M10x12	4.73
440.0229.022	ST50－TQC62－195	Φ62－Φ90	195	50	56	16	TQC16–79–45–L	M12x13	M12x15	5.30
440.0230.022	ST50－TQC62－270	Φ62－Φ90	270	50	56	16	TQC16–79–45–L	M12x13	M12x15	5.64
440.0231.022	ST50－TQC72－195	Φ72－Φ110	195	60	60	19	TQC19–90–45–L	M12x13	M12x18	7.18
440.0232.022	ST50－TQC72－285	Φ72－Φ110	285	60	60	19	TQC19–90–45–L	M12x13	M12x18	8.99
440.0233.022	ST50－TQC90－210	Φ90－Φ125	210	75	80	19	TQC19–116–45–L	M12x13	M12x24	9.05
440.0234.022	ST50－TQC90－300	Φ90－Φ125	300	75	80	19	TQC19–116–45–L	M12x13	M12x24	11.98
440.0235.022	ST60－TQC50－240	Φ50－Φ65	240	40	44	13	TQC13–63–45–L	M10x13	M8x10	14.6
440.0236.022	ST60－TQC62－270	Φ62－Φ90	270	50	56	16	TQC16–79–45–L	M10x13	M12x15	14.65
440.0237.022	ST60－TQC72－285	Φ72－Φ110	285	60	60	19	TQC19–90–45–L	M12x13	M12x18	16.53
440.0238.022	ST60－TQC90－300	Φ90－Φ125	300	75	80	19	TQC19–116–45–L	M12x13	M12x24	18.4

注：※ TQC倾斜型粗镗刀详见D08页。
※ TQC倾斜型粗镗刀需要客户单独订货。

直角型粗镗刀杆

Mounting Square Bite Boring Bars with Radial Adjustment

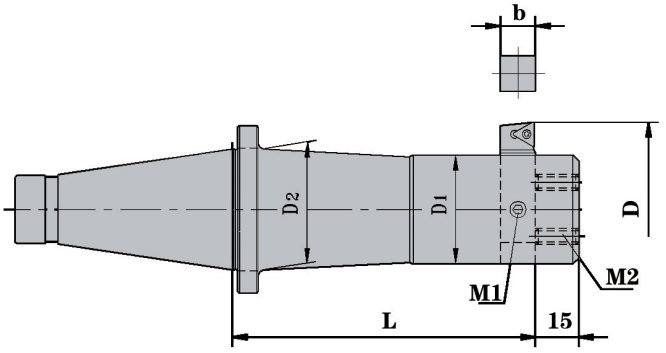

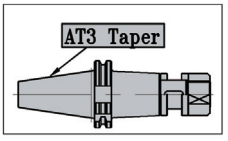

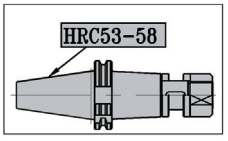

货　号	型　号	镗孔范围D	L	D_1	D_2	□b	TZC直角型粗镗刀	M2螺钉(GB77)	M1螺钉(GB77)	重量kg
440.0101.023	ST40－TZC25－135	Φ25－Φ50	135	20	19	8	TZC8–20–90–L TZC8–29–90–L	M6x15	M6x6	1.12
440.0102.023	ST40－TZC38－180	Φ38－Φ70	180	30	33	10	TZC10–32–90–L TZC10–49–90–L	M8x15	M8x10	1.79
440.0103.023	ST40－TZC50－180	Φ50－Φ90	180	40	44	13	TZC13–43–90–L TZC13–64–90–L	M10x15	M10x14	2.61
440.0104.023	ST40－TZC50－225	Φ50－Φ90	225	40	44	13	TZC13–43–90–L TZC13–64–90–L	M10x15	M10x14	3.00
440.0105.023	ST40－TZC62－180	Φ62－Φ115	180	50	56	16	TZC16–53–90–L TZC16–80–90–L	M12x15	M12x18	3.42
440.0106.023	ST40－TZC62－225	Φ62－Φ115	225	50	56	16	TZC16–53–90–L TZC16–80–90–L	M12x15	M12x18	3.94
440.0107.023	ST40－TZC72－180	Φ72－Φ135	180	60	66	19	TZC19–62–90–L TZC19–90–90–L	M12x15	M12x22	4.36
440.0108.023	ST40－TZC72－225	Φ72－Φ135	225	60	66	19	TZC19–62–90–L TZC19–90–90–L	M12x15	M12x22	4.83
440.0109.023	ST40－TZC90－180	Φ90－Φ150	180	75	66	19	TZC19–79–90–L TZC19–113–90–L	M12x15	M12x30	5.60
440.0110.023	ST40－TZC90－225	Φ90－Φ150	225	75	66	19	TZC19–79–90–L TZC19–113–90–L	M12x15	M12x30	6.74
440.0123.023	ST50－TZC25－135	Φ25－Φ50	135	20	19	8	TZC8–20–90–L TZC8–29–90–L	M6x15	M6x6	2.94
440.0124.023	ST50－TZC38－180	Φ38－Φ70	180	30	33	10	TZC10–32–90–L TZC10–49–90–L	M8x15	M8x10	3.57
440.0125.023	ST50－TZC50－180	Φ50－Φ90	180	40	44	13	TZC13–43–90–L TZC13–64–90–L	M10x15	M10x14	4.28

注：※ TZC直角型粗镗刀详见D08页。
※ 部分规格可使用FTZW方形微调镗刀，详见D07页；
※ TZC直角型粗镗刀需要客户单独订货。

直角型粗镗刀杆

Mounting Square Bite Boring Bars with Radial Adjustment

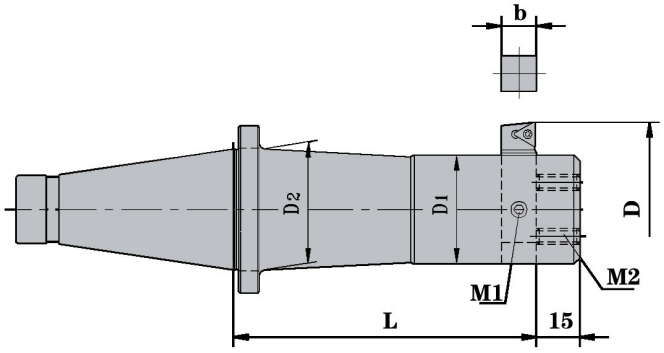

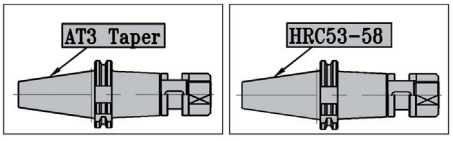

货　号	型　号	镗孔范围D	L	D1	D2	□b	TZC直角型粗镗刀	M2螺钉(GB77)	M1螺钉(GB77)	重量kg
440.0126.023	ST50－TZC50－240	Φ50－Φ90	240	40	44	13	TZC13–43–90–L TZC13–64–90–L	M10x15	M10x14	5.59
440.0127.023	ST50－TZC62－195	Φ62－Φ115	195	50	56	16	TZC16–53–90–L TZC16–80–90–L	M12x15	M12x18	5.54
440.0128.023	ST50－TZC62－270	Φ62－Φ115	270	50	56	16	TZC16–53–90–L TZC16–80–90–L	M12x15	M12x18	6.57
440.0129.023	ST50－TZC72－195	Φ72－Φ135	195	60	66	19	TZC19–62–90–L TZC19–90–90–L	M12x15	M12x22	6.74
440.0130.023	ST50－TZC72－285	Φ72－Φ135	285	60	66	19	TZC19–62–90–L TZC19–90–90–L	M12x15	M12x22	9.1
440.0131.023	ST50－TZC90－210	Φ90－Φ150	210	75	80	19	TZC19–79–90–L TZC19–113–90–L	M12x15	M12x30	9.63
440.0132.023	ST50－TZC90－300	Φ90－Φ150	300	75	80	19	TZC19–79–90–L TZC19–113–90–L	M12x15	M12x30	12.94
440.0133.023	ST50－TZC105－195	Φ105－Φ190	195	90	90	25	TZC25–91–90–L TZC25–136–90–L	M16x15	M16x34	10.53
440.0134.023	ST50－TZC105－285	Φ105－Φ190	285	90	94	25	TZC25–91–90–L TZC25–136–90–L	M16x15	M16x34	15.4
440.0169.023	ST60－TZC62－270	Φ62－Φ115	270	50	56	16	TZC16–53–90–L TZC16–80–90–L	M12x15	M12x18	15.92
440.0170.023	ST60－TZC72－285	Φ72－Φ135	285	60	66	19	TZC19–62–90–L TZC19–90–90–L	M12x15	M12x22	18.45
440.0171.023	ST60－TZC90－300	Φ90－Φ150	300	75	80	19	TZC19–79–90–L TZC19–113–90–L	M12x15	M12x30	22.29
440.0172.023	ST60－TZC105－300	Φ105－Φ190	300	90	94	25	TZC25–91–90–L TZC25–136–90–L	M16x15	M16x34	24.75

注：※ TZC直角型粗镗刀详见D08页。
※ 部分规格可使用FTZW方形微调镗刀，详见 D07 页；
※ TZC直角型粗镗刀需要客户单独订货。

倾斜型微调镗刀

Angular Mounting Micro–adjustable Boring Cutters

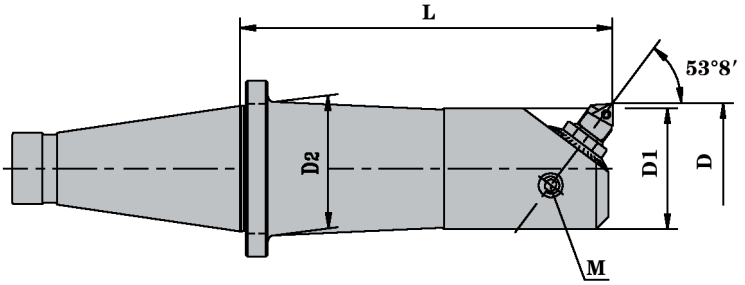

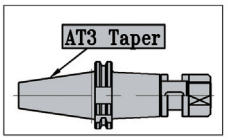

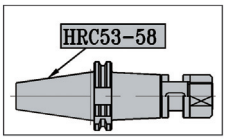

货　号	型　号	镗孔直径D	L	D_1	D_2	微调镗刀	压紧螺钉 (GB819)	M螺钉 (GB77)	重量kg
440.0149.034	ST40 – TQW38 – 150	Φ38 – Φ50	150	35	37	TQW38	M3x10	M6x10	1.66
440.0150.034	ST40 – TQW38 – 210	Φ38 – Φ50	210	35	38	TQW38	M3x10	M6x10	2.06
440.0151.034	ST40 – TQW48 – 150	Φ48 – Φ65	150	41	44	TQW48	M3x10	M6x12	2.13
440.0152.034	ST40 – TQW48 – 210	Φ48 – Φ65	210	41	45	TQW48	M3x10	M6x12	2.77
440.0153.034	ST40 – TQW62 – 150	Φ62 – Φ85	150	54	53	TQW62	M5x12	M8x15	2.99
440.0154.034	ST40 – TQW62 – 210	Φ62 – Φ85	210	54	56	TQW62	M5x12	M8x15	4.10
440.0155.034	ST40 – TQW82 – 150	Φ82 – Φ110	150	68	60	TQW82	M6x15	M8x18	3.92
440.0156.034	ST40 – TQW82 – 210	Φ82 – Φ110	210	68	60	TQW82	M6x15	M8x18	5.24
440.0157.034	ST40 – TQW105 – 150	Φ105 – Φ140	150	85	60	TQW105	M6x15	M10x20	4.96
440.0158.034	ST40 – TQW105 – 210	Φ105 – Φ140	210	85	60	TQW105	M6x15	M10x20	6.70
440.0179.034	ST50 – TQW38 – 165	Φ38 – Φ50	165	35	37	TQW38	M3x10	M6x10	3.70
440.0180.034	ST50 – TQW38 – 195	Φ38 – Φ50	195	35	38	TQW38	M3x10	M6x10	3.80
440.0181.034	ST50 – TQW48 – 165	Φ48 – Φ65	165	41	44	TQW48	M3x10	M6x12	4.07
440.0182.034	ST50 – TQW48 – 255	Φ48 – Φ65	255	41	45	TQW48	M3x10	M6x12	4.80
440.0183.034	ST50 – TQW62 – 240	Φ62 – Φ85	240	54	55	TQW62	M5x12	M8x15	6.40
440.0184.034	ST50 – TQW62 – 300	Φ62 – Φ85	300	54	56	TQW62	M5x12	M8x15	7.90
440.0185.034	ST50 – TQW82 – 240	Φ82 – Φ110	240	68	72	TQW82	M5x12	M8x18	8.50
440.0186.034	ST50 – TQW82 – 315	Φ82 – Φ110	315	68	74	TQW82	M5x12	M8x18	11.8
440.0187.034	ST50 – TQW105 – 240	Φ105 – Φ140	240	85	90	TQW105	M6x15	M10x20	12.4
440.0188.034	ST50 – TQW105 – 315	Φ105 – Φ140	315	85	90	TQW105	M6x15	M10x20	14.8
440.0189.034	ST50 – TQW135 – 210	Φ135 – Φ170	210	114	90	TQW135	M6x15	M10x30	14.5
440.0190.034	ST50 – TQW165 – 210	Φ165 – Φ200	210	144	90	TQW135	M6x15	M10x30	17.4
440.0191.034	ST60 – TQW48 – 255	Φ48 – Φ65	255	41	44	TQW48	M3x10	M6x12	13.42
440.0192.034	ST60 – TQW62 – 300	Φ62 – Φ85	300	54	55	TQW62	M3x10	M6x12	15.75
440.0193.034	ST60 – TQW82 – 315	Φ82 – Φ110	315	68	72	TQW82	M5x12	M8x15	17.85
440.0194.034	ST60 – TQW105 – 315	Φ105 – Φ140	315	85	90	TQW105	M5x12	M8x15	21.75
440.0195.034	ST60 – TQW135 – 315	Φ135 – Φ170	315	114	90	TQW135	M6x15	M10x20	23.85
440.0196.034	ST60 – TQW165 – 315	Φ165 – Φ200	315	144	90	TQW135	M6x15	M10x20	26.75

注：※ TQW微调粗镗刀详见D07页。

可调镗头刀柄
Adjustable Shanks of Boring Heads

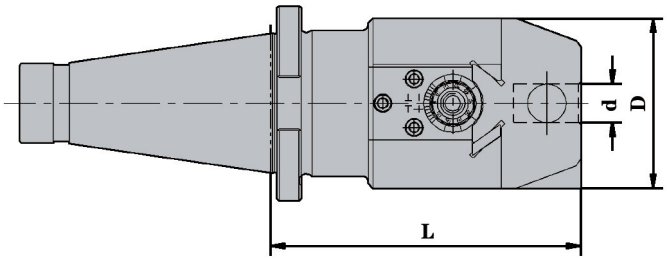

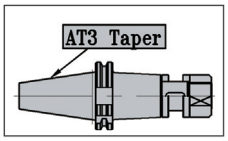

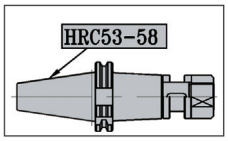

货　号	型　号	D	d	L	镗削范围	配用镗刀
440.0002.020	ST40－TK16－ 150	90	16	150	Φ10－Φ320	TD1–16;TD2–16;TD3–16–TD4–16
440.0004.020	ST50－TK16－ 150	90	16	150	Φ10－Φ320	TD1–16;TD2–16;TD3–16–TD4–16
440.0035.020	ST60－TK16－ 150	90	16	150	Φ10－Φ320	TD1–16;TD2–16;TD3–16–TD4–16

注：※ 镗刀TD1–16第一级镗削范围为Φ10–Φ68，第二级镗削范围为Φ56–Φ124；
※ 镗刀TD2–16第一级镗削范围为Φ16–Φ76，第二级镗削范围为Φ72–Φ132；
※ 镗刀TD3–16第一级镗削范围为Φ30–Φ90，第二级镗削范围为Φ86–Φ146；
※ 镗刀TD4–16镗削范围为Φ145–Φ320；
※ 配用镗刀详见D06页，且需单独订货。

目录

WST柄整体式精密镗刀

手动无尾锥柄 D01
倾斜型粗镗刀杆 D02
直角型粗镗刀杆 D03
倾斜型微调镗刀 D05
可调镗头刀柄 D06
可调镗刀刀柄配用镗刀 D06
TQW微调镗刀 D07
FTZW方形微调镗刀 D07
TQC倾斜型粗镗刀 D08
TZC直角型粗镗刀 D08

手动无尾锥柄

Manual shank without tail

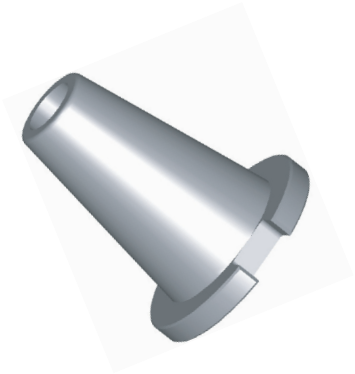

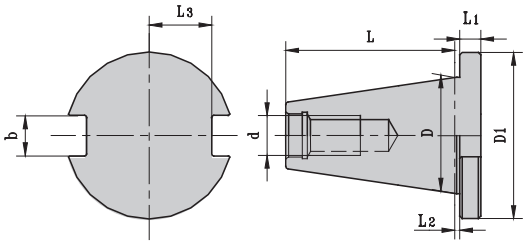

型　号	D	D1	d	L	L1	L2	L3	b
WST40	44.45	63	M16	65.4	10	1.6	22.5	16.1
WST50	69.85	100	M24	101.8	12	3.2	35.3	25.7
WST60	107.95	156	M30	161.8	16	3.2	60.0	25.7

倾斜型粗镗刀杆
Angular Mounting Square Bits Boring Bars

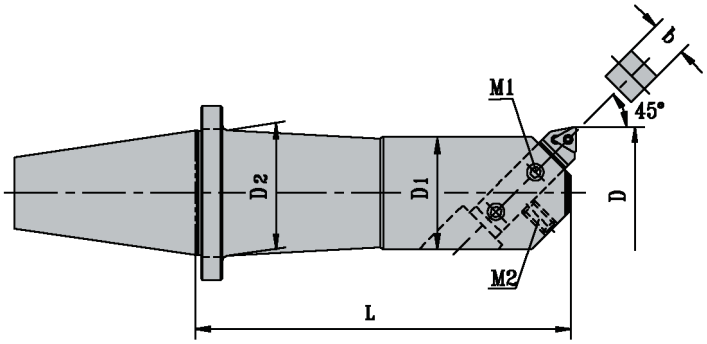

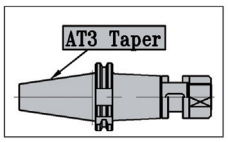

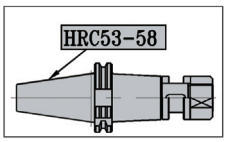

货　号	型　号	镗孔范围D	L	D1	D2	□b	TQC倾斜粗镗刀	M2螺钉 (GB77)	M1螺钉 (GB77)	重量kg
440.0240.022	WST40 – TQC25 – 135	Φ25 – Φ38	135	20	22	8	TQC8–30–45–L	M6x13	M6x6	1.46
440.0241.022	WST40 – TQC30 – 165	Φ30 – Φ42	165	24	26	8	TQC8–37–45–L	M6x13	M6x8	1.34
440.0242.022	WST40 – TQC38 – 180	Φ38 – Φ50	180	30	33	10	TQC10–48–45–L	M8x13	M8x10	1.69
440.0243.022	WST40 – TQC42 – 210	Φ42 – Φ56	210	34	37	10	TQC10–53–45–L	M8x13	M8x10	2.15
440.0244.022	WST40 – TQC50 – 180	Φ50 – Φ65	180	40	44	13	TQC13–63–45–L	M10x13	M10x12	2.38
440.0245.022	WST40 – TQC50 – 225	Φ50 – Φ65	225	40	44	13	TQC13–63–45–L	M10x13	M10x12	2.78
440.0246.022	WST40 – TQC62 – 180	Φ62 – Φ90	180	50	56	16	TQC16–79–45–L	M12x13	M12x15	2.97
440.0247.022	WST40 – TQC62 – 240	Φ62 – Φ90	240	50	56	16	TQC16–79–45–L	M12x13	M12x15	4.11
440.0248.022	WST40 – TQC72 – 180	Φ72 – Φ110	180	60	66	19	TQC19–90–45–L	M12x13	M12x18	3.41
440.0249.022	WST40 – TQC72 – 240	Φ72 – Φ110	240	60	66	19	TQC19–90–45–L	M12x13	M12x18	5.36
440.0250 022	WST40 – TQC90 – 180	Φ90 – Φ125	180	75	66	19	TQC19–116–45–L	M12x13	M12x24	4.9
440.0263.022	WST50 – TQC25 – 135	Φ25 – Φ38	135	20	22	8	TQC8–30–45–L	M6x13	M6x6	2.94
440.0264.022	WST50 – TQC30 – 165	Φ30 – Φ42	165	24	26	8	TQC8–37–45–L	M6x13	M6x8	3.14
440.0265.022	WST50 – TQC38 – 180	Φ38 – Φ50	180	30	33	10	TQC10–48–45–L	M8x13	M8x10	3.51
440.0266.022	WST50 – TQC42 – 210	Φ42 – Φ56	210	34	37	10	TQC10–53–45–L	M8x13	M8x10	3.83
440.0267.022	WST50 – TQC50 – 180	Φ50 – Φ65	180	40	44	13	TQC13–63–45–L	M10x13	M10x12	5.25
440.0268.022	WST50 – TQC50 – 240	Φ50 – Φ65	240	40	44	13	TQC13–63–45–L	M10x13	M10x12	4.73
440.0269.022	WST50 – TQC62 – 195	Φ62 – Φ90	195	50	56	16	TQC16–79–45–L	M12x13	M12x15	5.30
440.0270.022	WST50 – TQC62 – 270	Φ62 – Φ90	270	50	56	16	TQC16–79–45–L	M12x13	M12x15	5.64
440.0271.022	WST50 – TQC72 – 195	Φ72 – Φ110	195	60	60	19	TQC19–90–45–L	M12x13	M12x18	7.18
440.0273.022	WST50 – TQC72 – 285	Φ72 – Φ110	285	60	60	19	TQC19–90–45–L	M12x13	M12x18	8.99
440.0274.022	WST50 – TQC90 – 210	Φ90 – Φ125	210	75	80	19	TQC19–116–45–L	M12x13	M12x24	9.05
440.0275.022	WST50 – TQC90 – 300	Φ90 – Φ125	300	75	80	19	TQC19–116–45–L	M12x13	M12x24	11.98
440.0290.022	WST60 – TQC50 – 240	Φ50 – Φ65	240	40	44	13	TQC13–63–45–L	M10x13	M8x10	14.6
440.0292.022	WST60 – TQC62 – 270	Φ62 – Φ90	270	50	56	16	TQC16–79–45–L	M12x13	M12x15	14.65
440.0294.022	WST60 – TQC72 – 285	Φ72 – Φ110	285	60	60	19	TQC19–90–45–L	M12x13	M12x18	16.53
440.0296.022	WST60 – TQC90 – 300	Φ90 – Φ125	300	75	80	19	TQC19–116–45–L	M12x13	M12x24	18.4

注：※TQC倾斜型粗镗刀详见D08页。
※TQC倾斜型粗镗刀需要客户单独订货。

直角型粗镗刀杆

Mounting Square Bite Boring Bars with Radial Adjustment

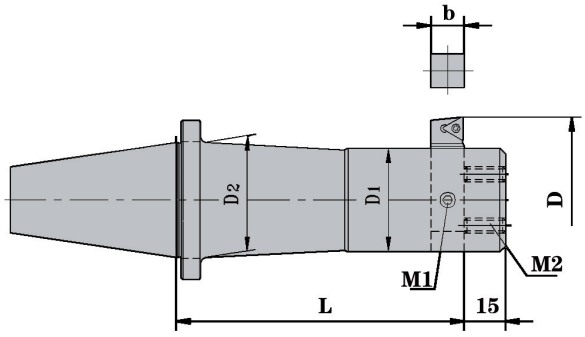

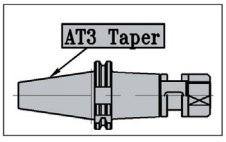

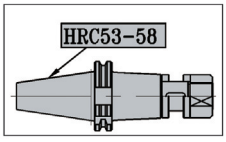

货　号	型　号	镗孔范围D	L	D1	D2	□b	TZC直角型粗镗刀	M2螺钉（GB77）	M1螺钉（GB77）	重量kg
440.0135.023	WST40－TZC25－135	Φ25－Φ50	135	20	19	8	TZC8–20–90–L TZC8–29–90–L	M6x15	M6x6	1.12
440.0136.023	WST40－TZC38－180	Φ38－Φ70	180	30	33	10	TZC10–32–90–L TZC10–49–90–L	M8x15	M8x10	1.79
440.0137.023	WST40－TZC50－180	Φ50－Φ90	180	40	44	13	TZC13–43–90–L TZC13–64–90–L	M10x15	M10x14	2.61
440.0138.023	WST40－TZC50－225	Φ50－Φ90	225	40	44	13	TZC13–43–90–L TZC13–64–90–L	M10x15	M10x14	3.00
440.0139.023	WST40－TZC62－180	Φ62－Φ115	180	50	56	16	TZC16–53–90–L TZC16–80–90–L	M12x15	M12x18	3.42
440.0140.023	WST40－TZC62－225	Φ62－Φ115	225	50	56	16	TZC16–53–90–L TZC16–80–90–L	M12x15	M12x18	3.94
440.0141.023	WST40－TZC72－180	Φ72－Φ135	180	60	66	19	TZC19–62–90–L TZC19–90–90–L	M12x15	M12x22	4.36
440.0142.023	WST40－TZC72－225	Φ72－Φ135	225	60	66	19	TZC19–62–90–L TZC19–90–90–L	M12x15	M12x22	4.83
440.0143.023	WST40－TZC90－180	Φ90－Φ150	180	75	66	19	TZC19–79–90–L TZC19–113–90–L	M12x15	M12x30	5.60
440.0144.023	WST40－TZC90－225	Φ90－Φ150	225	75	66	19	TZC19–79–90–L TZC19–113–90–L	M12x15	M12x30	6.74
440.0157.023	WST50－TZC25－135	Φ25－Φ50	135	20	19	8	TZC8–20–90–L TZC8–29–90–L	M6x15	M6x6	2.94
440.0158.023	WST50－TZC38－180	Φ38－Φ70	180	30	33	10	TZC10–32–90–L TZC10–49–90–L	M8x15	M8x10	3.57
440.0159.023	WST50－TZC50－180	Φ50－Φ90	180	40	44	13	TZC13–43–90–L TZC13–64–90–L	M10x15	M10x14	4.28

注：※TZC直角型粗镗刀详见D08页。
※部分规格可使用FTZW方形微调镗刀，详见D07页；
※TZC直角型粗镗刀需要客户单独订货。

直角型粗镗刀杆

Mounting Square Bite Boring Bars with Radial Adjustment

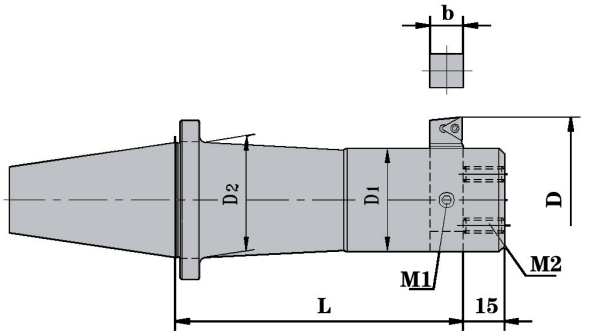

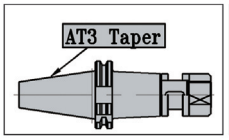

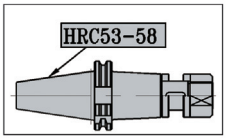

货　号	型　号	镗孔范围D	L	D1	D2	□b	TZC直角型粗镗刀	M2螺钉（GB77）	M1螺钉（GB77）	重量kg
440.0160.023	WST50－TZC50－240	Φ50－Φ90	240	40	44	13	TZC13-43-90-L TZC13-64-90-L	M10x15	M10x14	5.59
440.0161.023	WST50－TZC62－195	Φ62－Φ115	195	50	56	16	TZC16-53-90-L TZC16-80-90-L	M12x15	M12x18	5.54
440.0162.023	WST50－TZC62－270	Φ62－Φ115	270	50	56	16	TZC16-53-90-L TZC16-80-90-L	M12x15	M12x18	6.57
440.0163.023	WST50－TZC72－195	Φ72－Φ135	195	60	66	19	TZC19-62-90-L TZC19-90-90-L	M12x15	M12x22	6.74
440.0164.023	WST50－TZC72－285	Φ72－Φ135	285	60	66	19	TZC19-62-90-L TZC19-90-90-L	M12x15	M12x22	9.1
440.0165.023	WST50－TZC90－210	Φ90－Φ150	210	75	80	19	TZC19-79-90-L TZC19-113-90-L	M12x15	M12x30	9.63
440.0166.023	WST50－TZC90－300	Φ90－Φ150	300	75	80	19	TZC19-79-90-L TZC19-113-90-L	M12x15	M12x30	12.94
440.0167.023	WST50－TZC105－195	Φ105－Φ190	195	90	90	25	TZC25-91-90-L TZC25-136-90-L	M16x15	M16x34	10.53
440.0168.023	WST50－TZC105－285	Φ105－Φ190	285	90	94	25	TZC25-91-90-L TZC25-136-90-L	M16x15	M16x34	15.4
440.0185.023	WST60－TZC62－270	Φ62－Φ115	270	50	56	16	TZC16-53-90-L TZC16-80-90-L	M12x15	M12x18	15.92
440.0186.023	WST60－TZC72－285	Φ72－Φ135	285	60	66	19	TZC19-62-90-L TZC19-90-90-L	M12x15	M12x22	18.45
440.0187.023	WST60－TZC90－300	Φ90－Φ150	300	75	80	19	TZC19-79-90-L TZC19-113-90-L	M12x15	M12x30	22.29
440.0188.023	WST60－TZC105－300	Φ105－Φ190	300	90	94	25	TZC25-91-90-L TZC25-136-90-L	M16x15	M16x34	24.75

注：※TZC直角型粗镗刀详见D08页。
※部分规格可使用FTZW方形微调镗刀，详见D07页；
※TZC直角型粗镗刀需要客户单独订货。

倾斜型微调镗刀

Angular Mounting Micro–adjustable Boring Cutters

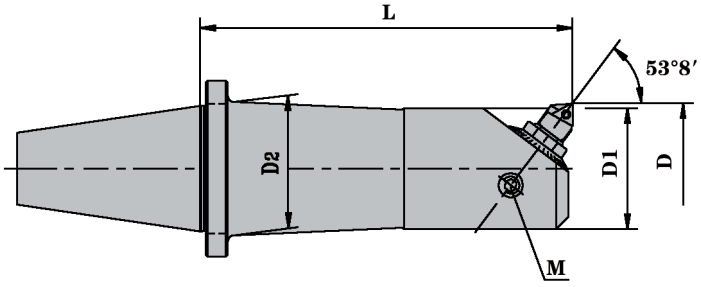

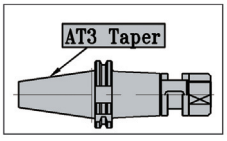

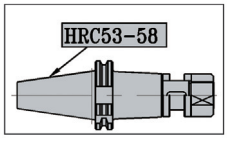

货　号	型　号	镗孔直径D	L	D1	D2	TQW 微调镗刀	压紧螺钉 (GB819)	M螺钉 (GB77)	重量kg
440.0104.034	WST40 – TQW38 – 150	Φ38 – Φ50	150	35	37	TQW38	M3x10	M6x10	1.66
440.0105.034	WST40 – TQW38 – 210	Φ38 – Φ50	210	35	38	TQW38	M3x10	M6x10	2.06
440.0106.034	WST40 – TQW48 – 150	Φ48 – Φ65	150	41	44	TQW48	M3x10	M6x12	2.13
440.0107.034	WST40 – TQW48 – 210	Φ48 – Φ65	210	41	45	TQW48	M3x10	M6x12	2.77
440.0108.034	WST40 – TQW62 – 150	Φ62 – Φ85	150	54	53	TQW62	M5x12	M8x15	2.99
440.0109.034	WST40 – TQW62 – 210	Φ62 – Φ85	210	54	56	TQW62	M5x12	M8x15	4.10
440.0110.034	WST40 – TQW82 – 150	Φ82 – Φ110	150	68	60	TQW82	M6x15	M8x18	3.92
440.0111.034	WST40 – TQW82 – 210	Φ82 – Φ110	210	68	60	TQW82	M6x15	M8x18	5.24
440.0112.034	WST40 – TQW105 – 150	Φ105 – Φ140	150	85	60	TQW105	M6x15	M10x20	4.96
440.0113.034	WST40 – TQW105 – 210	Φ105 – Φ140	210	85	60	TQW105	M6x15	M10x20	6.70
440.0134.034	WST50 – TQW38 – 165	Φ38 – Φ50	165	35	37	TQW38	M3x10	M6x10	3.70
440.0135.034	WST50 – TQW38 – 195	Φ38 – Φ50	195	35	38	TQW38	M3x10	M6x10	3.80
440.0136.034	WST50 – TQW48 – 165	Φ48 – Φ65	165	41	44	TQW48	M3x10	M6x12	4.07
440.0137.034	WST50 – TQW48 – 255	Φ48 – Φ65	255	41	45	TQW48	M3x10	M6x12	4.80
440.0138.034	WST50 – TQW62 – 240	Φ62 – Φ85	240	54	55	TQW62	M5x12	M8x15	6.40
440.0139.034	WST50 – TQW62 – 300	Φ62 – Φ85	300	54	56	TQW62	M5x12	M8x15	7.90
440.0140.034	WST50 – TQW82 – 240	Φ82 – Φ110	240	68	72	TQW82	M5x12	M8x18	8.50
440.0141.034	WST50 – TQW82 – 315	Φ82 – Φ110	315	68	74	TQW82	M5x12	M8x18	11.8
440.0142.034	WST50 – TQW105 – 240	Φ105 – Φ140	240	85	90	TQW105	M6x15	M10x20	12.4
440.0143.034	WST50 – TQW105 – 315	Φ105 – Φ140	315	85	90	TQW105	M6x15	M10x20	14.8
440.0144.034	WST50 – TQW135 – 210	Φ135 – Φ170	210	114	90	TQW135	M6x15	M10x30	14.5
440.0145.034	WST50 – TQW165 – 210	Φ165 – Φ200	210	144	90	TQW135	M6x15	M10x30	17.4
440.0197.034	WST60 – TQW48 – 255	Φ48 – Φ65	255	41	44	TQW48	M3x10	M6x12	13.42
440.0198.034	WST60 – TQW62 – 300	Φ62 – Φ85	300	54	45	TQW62	M3x10	M6x12	15.75
440.0199.034	WST60 – TQW82 – 315	Φ82 – Φ110	315	68	72	TQW82	M5x12	M8x15	17.85
440.0200.034	WST60 – TQW105 – 315	Φ105 – Φ140	315	85	90	TQW105	M5x12	M8x15	21.75
440.0201.034	WST60 – TQW135 – 315	Φ135 – Φ170	315	114	90	TQW135	M6x15	M10x20	23.85
440.0202.034	WST60 – TQW165 – 315	Φ165 – Φ200	315	144	90	TQW135	M6x15	M10x20	26.75

注：※ TQW微调镗刀详见D07页。

可调镗头刀柄
Adjustable Shanks of Boring Heads

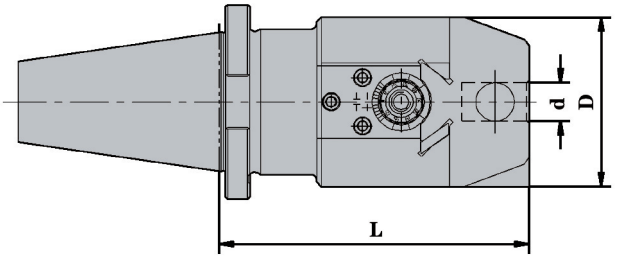

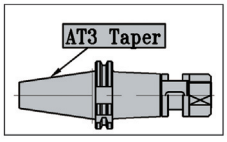

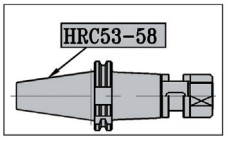

货　号	型　号	D	d	L	镗削范围	配用镗刀
440.0033.020	WST40－TK16－ 150	90	16	150	Φ10－Φ320	TD1-16;TD2-16;TD3-16TD4-16
440.0032.020	WST50－TK16 －150	90	16	150	Φ10－Φ320	TD1-16;TD2-16;TD3-16TD4-16
440.0034.020	WST60－TK16－ 150	90	16	150	Φ10－Φ320	TD1-16;TD2-16;TD3-16TD4-16

注：※ 镗刀TD1-16第一级镗削范围为Φ10-Φ68，第二级镗削范围为Φ56-Φ124；
※ 镗刀TD2-16第一级镗削范围为Φ16-Φ76，第二级镗削范围为Φ72-Φ132；
※ 镗刀TD3-16第一级镗削范围为Φ30-Φ90，第二级镗削范围为Φ86-Φ146；
※ 镗刀TD4-16镗削范围为Φ145-Φ320；
※ 配用镗刀详见D06页，且需单独订货。

可调镗头刀柄配用镗刀
Boring Cutters for Adjustable Boring Heads

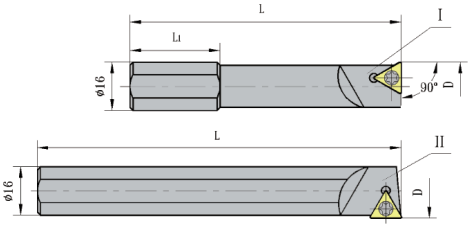

货　号	型　号	L	LI	D	型式	装夹形式	配用刀片	配用螺钉	扳手
440.0023.020	TDI-16-50	50	30	8	I	轴向	U3-8003-L	M2X5X60°	T5
440.0024.020	TD2-16-90	90	30	16	I	轴向	TPGT110304	M3X7X60°	T9
440.0025.020	TD3-16-100	100	30	30	I	轴向	TPGT110304	M3X7X60°	T9
440.0026.020	TD4-16-140	140	30	17	II	径向	TPGT110304	M3X7X60°	T9

TQW微调镗刀
TQW Micro–adjustable Boring Bits

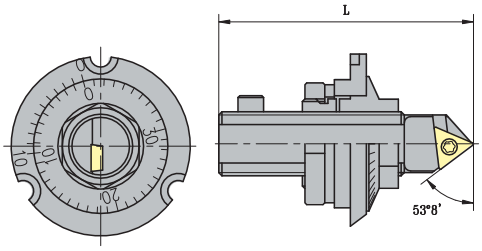

货　号	型　号	镗孔范围D	配用顶丝	L	刀片型号	刀片螺钉	扳手
440.0096.130	TQW38	ϕ38–ϕ50	M6	42	U3–8003–L	M2X5X60°	T5
440.0097.130	TQW48	ϕ48–ϕ65	M6	50	U3–8003–L	M2X5X60°	T5
440.0098.130	TQW62	ϕ62–ϕ85	M8	68	TCMT110204	M2.5X6X60°	T7
440.0099.130	TQW82	ϕ82–ϕ110	M8	85	TCMT110204	M2.5X6X60°	T7
440.0136.130	TQW105	ϕ105–ϕ140	M10	110	TCMT16T308	M4X9X60°	T15
440.0137.130	TQW135	ϕ135–ϕ200	M10	130	TCMT16T308	M4X9X60°	T15

FTZW方型微调镗刀
FTZW Square Type Microadjusting Boring Cutter

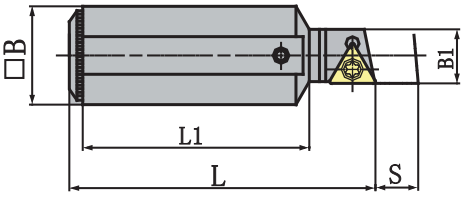

货　号	型　号	L	Ll	S	B	B1	刀片	螺钉	扳手	重量(kg)
440.0037.130	FTZW16–40–9	46	40	10.5	16	9	U4–8004–L	M2.5X6X60°	T7	0.08
440.0038.130	FTZW16–50–9	56	50	10.5	16	9	U4–8004–L	M2.5X6X60°	T7	0.09
440.0039.130	FTZW16–63–9	69	63	10.5	16	9	U4–8004–L	M2.5X6X60°	T7	0.13
440.0040.130	FTZW20–63–11	72	63	12.5	16	11	TCMT110204HF	M2.5X6X60°	T7	0.21
440.0041.130	FTZW20–80–11	90	80	17.5	20	11	TCMT110204HF	M2.5X6X60°	T7	0.25
440.0042.130	FTZW20–100–11	110	100	17.5	20	11	TCMT110204HF	M2.5X6X60°	T7	0.3
440.0043.130	FTZW25–80–11	92	80	17.5	20	11	TCMT110204HF	M2.5X6X60°	T7	0.4
440.0044.130	FTZW25–100–11	112	100	17.5	20	11	TCMT110204HF	M2.5X6X60°	T7	0.8
440.0045.130	FTZW32–100–18	121	100	28	25	18	TCMT16T308HF	M4X9X60°	T15	1
440.0046.130	FTZW32–125–18	146	125	28	32	18	TCMT16T308HF	M4X9X60°	T15	1.3
440.0047.130	FTZW32–160–18	181	160	28	32	18	TCMT16T308HF	M4X9X60°	T15	1.6
440.0052.130	FTZW40–160–24	181	160	29	40	24	TCMT16T308HF	M4X9X60°	T15	1.9

TQC倾斜型粗镗刀
TQC Square Bits

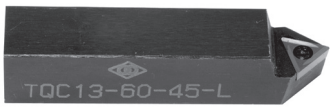

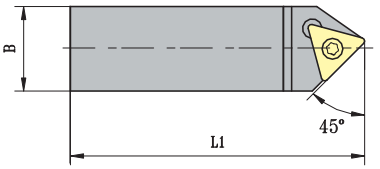

货　号	型　号	镗孔范围D	配用顶丝	L1	口B	刀片型号	刀片螺钉	扳手
440.0141.131	TQC8-30-45-L	ϕ25-ϕ38	M6	30	8	U3-8003-L	M2X5X60°	T5
440.0142.131	TQC8-37-45-L	ϕ30-ϕ42	M6	37	8	U3-8003-L	M2X5X60°	T5
440.0143.131	TQC10-48-45-L	ϕ38-ϕ50	M8	48	10	U4-8004-L	M2.5X6X60°	T7
440.0144.131	TQC10-53-45-L	ϕ42-ϕ56	M8	53	10	U4-8004-L	M2.5X6X60°	T7
440.X054.130	TQC13-63-45-L	ϕ50-ϕ65	M10	63	13	TCMT110204	M2.5X6X60°	T7
440.X055.130	TQC16-79-45-L	ϕ62-ϕ90	M12	79	16	TCMT110204	M2.5X6X60°	T7
440.X056.130	TQC19-90-45-L	ϕ72-ϕ110	M12	90	19	TCMT16T308	M4X9X60°	T15
440.X057.130	TQC19-116-45-L	ϕ90-ϕ125	M12	116	19	TCMT16T308	M4X9X60°	T15

D
镗刀配件

TZC直角型粗镗刀
TZC Square Bits

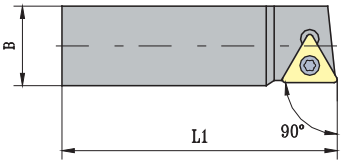

货　号	型　号	镗孔范围D	配用顶丝	L1	口B	刀片型号	刀片螺钉	扳手
440.0151.131	TZC8-20-90-L	ϕ25-ϕ50	M6	20	8	U3-8003-L	M2X5X60°	T5
440.0152.131	TZC8-29-90-L	ϕ25-ϕ50	M6	29	8	U3-8003-L	M2X5X60°	T5
440.0153.131	TZC10-32-90-L	ϕ38-ϕ70	M8	32	10	U4-8004-L	M2.5X6X60°	T7
440.0154.131	TZC10-49-90-L	ϕ38-ϕ70	M8	49	10	U4-8004-L	M2.5X6X60°	T7
440.X064.130	TZC13-43-90-L	ϕ50-ϕ90	M10	43	13	TCMT110204	M2.5X6X60°	T7
440.X065.130	TZC13-64-90-L	ϕ50-ϕ90	M10	64	13	TCMT110204	M2.5X6X60°	T7
440.X066.130	TZC16-53-90-L	ϕ62-ϕ115	M12	53	16	TCMT110204	M2.5X6X60°	T7
440.X067.130	TZC16-80-90-L	ϕ62-ϕ115	M12	80	16	TCMT110204	M2.5X6X60°	T7
440.X068.130	TZC19-62-90-L	ϕ72-ϕ135	M12	62	19	TCMT16T308	M4X9X60°	T15
440.X069.130	TZC19-90-90-L	ϕ72-0135	M12	90	19	TCMT16T308	M4X9X60°	T15
440.X070.130	TZC19-79-90-L	ϕ90-ϕ150	M12	79	19	TCMT16T308	M4X9X60°	T15
440.X071.130	TZC19-113-90-L	ϕ90-ϕ150	M12	113	19	TCMT16T308	M4X9X60°	T15
440.X072.130	TZC25-91-90-L	ϕ105-ϕ190	M16	91	25	TCMT16T308	M4X9X60°	T15
440.X073.130	TZC25-136-90-L	ϕ105-ϕ190	M16	136	25	TCMT16T308	M4X9X60°	T15

TMG 21模块式工具系统

TMG21模块式工具系统由刀柄模块、中间模块、工作模块三部分组成，模块之间的连接采用单圆柱定心、径向销钉锁紧、端面磨擦传递扭矩。连接结构一端为孔，另一端为轴，两者插入后通过锁紧螺钉锁紧，形成为一个刚性刀杆。这种模块式结构定位精度高、装卸方便、连接刚性好、传递扭矩大，它的最大特点就是可根据加工需要，通过中间模块的连接调整刀具的长度，中间模块可进行多节连接，如果精度及刚性要求较高时，建议最多不超过三节。

刀柄模块为7：24锥柄时，有ISO、GB、JIS(MAS)、ASME(ANSI)、DIN、TOCT等多种标准和30、40、50、60号等四种规格，其它的标准和规格也可向用户提供非标订货。刀柄模块为HSK锥柄时，目前国内使用的有50、63、80、100四种规格。

工作模块有钻、扩、铰、镗、铣、攻丝等多种加工功能。该系统既适合于重型切削，又适合于轻型切削场合。

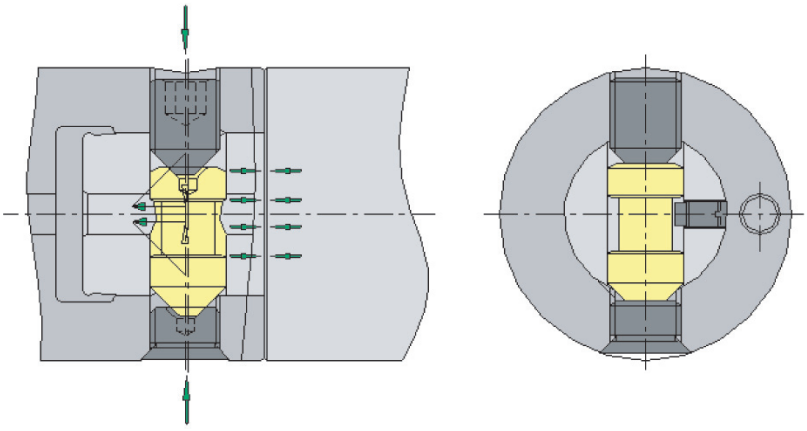

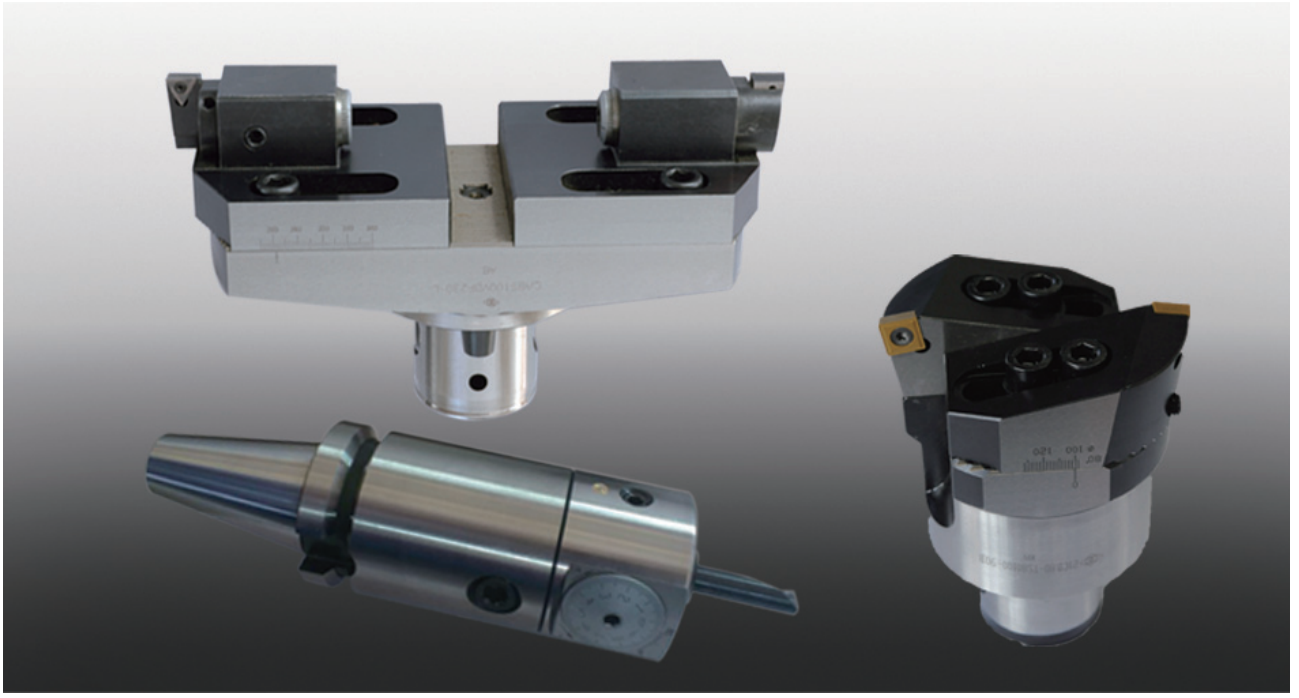

目 录

TMG21模块式工具系统

TMG21模块式工具系统 E02
自动换刀工具锥柄模块 E04
手动换刀工具锥柄模块 E05
莫氏和米制锥柄模块..... E05
HSK-A自动换刀工具锥柄模块..... E06
HSK-C手动换刀工具锥柄模块 E06
等径中间模块 E07
变径中间模块 E07
带扁尾莫氏圆锥孔模块 E08
装钻夹头短锥模块..... E08
装削平型直柄刀具模块 E09
装带轴向定位的削平型直柄刀具模块 E09
装套式立铣刀三面刃铣刀模块..... E10
弹簧夹头模块 E10
装A、B类可转位面铣刀模块..... E11
装C类可转位面铣刀模块 E11
丝锥夹套体模块 E11
可转位浅孔钻模块（2D） E12
可转位浅孔钻模块（3D） E14
可转位扩孔模块（2D） E16
可转位扩孔模块（3D） E18
可转位浅孔钻模块B型（2D） E20
可转位浅孔钻模块B型（3D） E21
削平直柄可转位浅孔钻（2D） E22
削平直柄可转位浅孔钻（3D） E23
单刀片双刃钻头（3D） E24
可转位浅孔钻推荐切削参数表..... E25
90° 双刃可调可转位镗刀模块B型..... E26
90° 双刃微调可转位镗刀模块 E27
直角微调可转位镗刀头B型 E27
90° 双刃大孔微调镗刀模块..... E28
TMC21双刃可调可转位镗刀模块推荐切削参数.... E28
直角微调可转位镗刀模块 E29
直角微调可转位镗刀A型 E29
倾斜微调可转位镗刀模块 E30
倾斜微调可转位镗刀..... E30
微调精镗头模块 E31
整体式镗刀 E32
可转位镗刀 E32
TMG21模块式工具系统附件..... E33

TMG21模块式工具系统
TMG21 Modular Tooling System

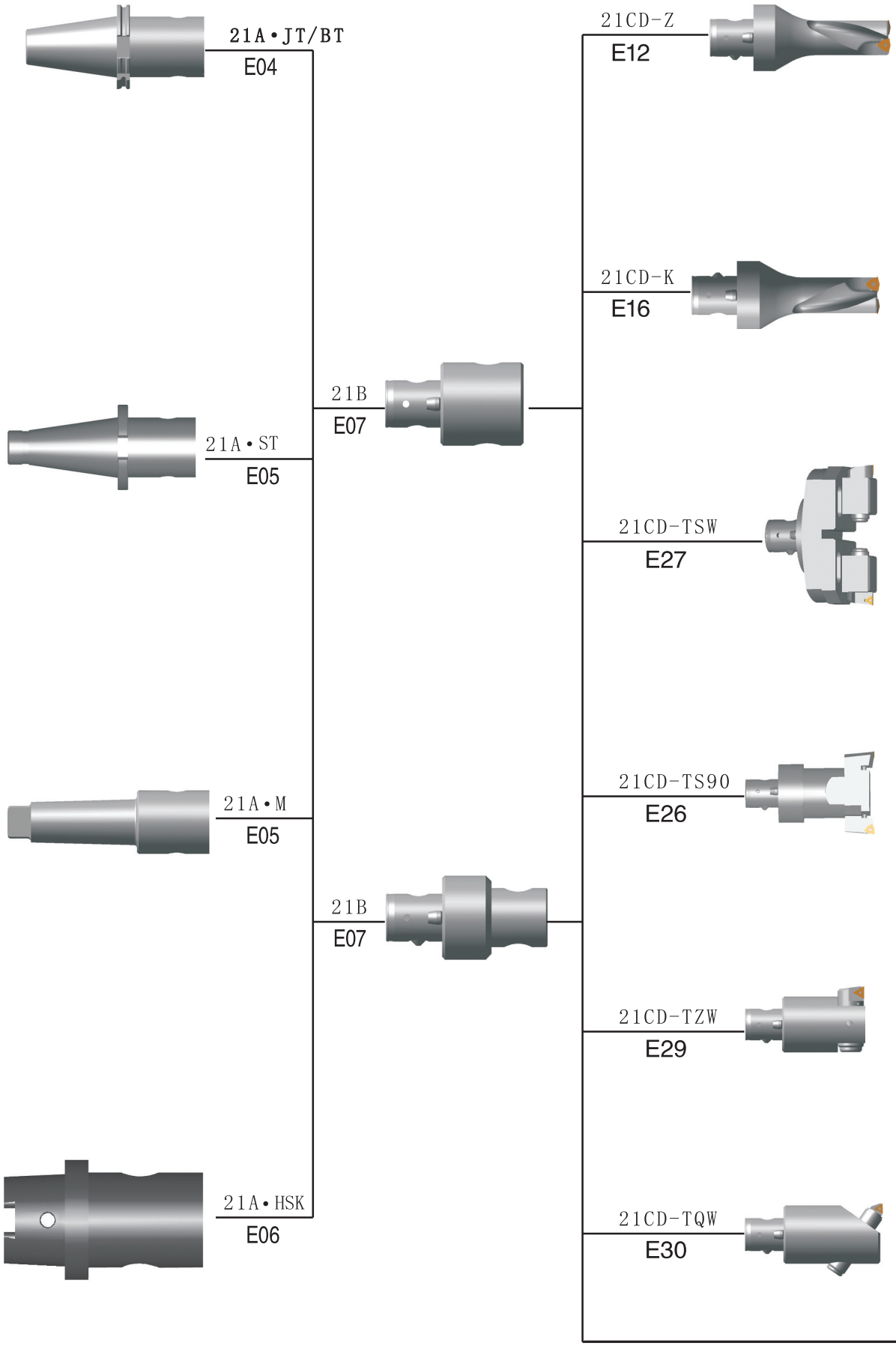

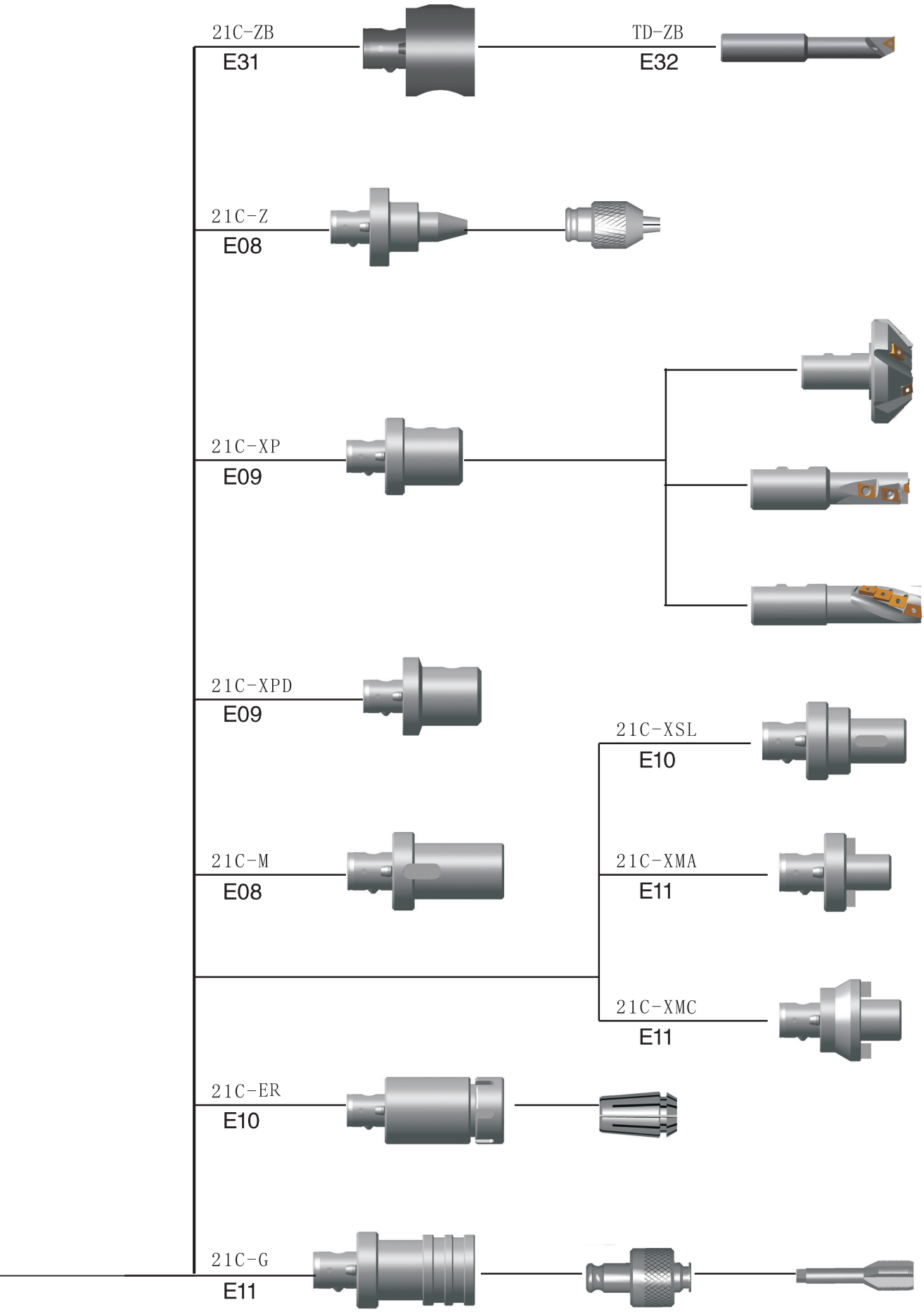
21C-ZB
E31
TD-ZB
E32
21C-Z
E08
21C-XP
E09
21C-XPD
E09
21C-XSL
E10
21C-M
E08
21C-XMA
E11
21C-XMC
E11
21C-ER
E10
21C-G
E11

自动换刀工具锥柄模块

Basic Holders for Auto Changing Tool

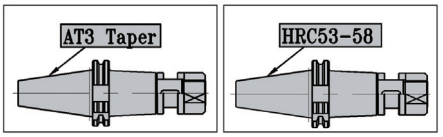

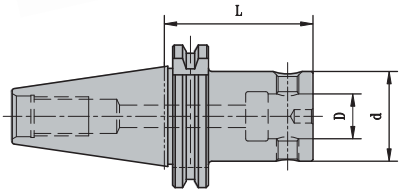

货　号	型　号	锥度号	d	D	L	重量kg
461.0001.035	21A . JT40 . 25 – 50	40	25	13	50	0.90
461.0002.035	21A . JT40 . 32 – 50	40	32	16	50	0.97
461.0003.035	21A . JT40 . 40 – 50	40	40	20	50	1.05
461.0004.035	21A . JT40 . 50 – 50	40	50	28	50	1.10
461.0005.035	21A . JT40 . 63 – 90	40	63	34	90	3.20
440.0308.080	21A . JT50 . 25 – 50	50	25	13	50	3.40
461.0011.035	21A . JT50 . 32 – 60	50	32	16	60	3.51
461.0012.035	21A . JT50 . 40 – 60	50	40	20	60	3.67
461.0013.035	21A . JT50 . 50 – 60	50	50	28	60	4.00
461.0014.035	21A . JT50 . 63 – 60	50	63	34	60	4.48
461.0015.035	21A . JT50 . 80 – 70	50	80	46	70	5.25
461.0016.035	21A . JT50 . 100 – 115	50	100	56	115	6.88
440.0301.080	21A . JT50 . 125 – 120	50	125	70	120	15.0
440.0304.080	21A . JT60 . 63 – 60	60	63	34	60	8.55
440.0305.080	21A . JT60 . 80 – 100	60	80	46	100	9.55
440.0306.080	21A . JT60 . 100 – 115	60	100	56	115	10.95
440.0307.080	21A . JT60 . 125 – 120	60	125	70	120	19.07

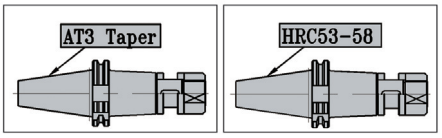

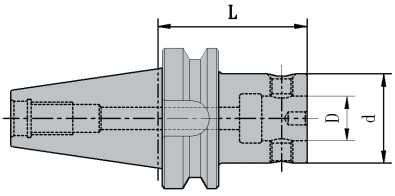

货　号	型　号	锥度号	d	D	L	重量kg
440.0001.080	21A . BT40 . 25 – 50	40	25	13	50	0.90
440.0002.080	21A . BT40 . 32 – 60	40	32	16	60	0.97
440.0003.080	21A . BT40 . 40 – 60	40	40	20	60	1.05
440.0004.080	21A . BT40 . 50 – 70	40	50	28	70	1.10
440.0005.080	21A . BT40 . 63 – 90	40	63	34	90	3.20
440.0011.080	21A . BT50 . 25 – 60	50	25	13	60	3.40
440.0012.080	21A . BT50 . 32 – 60	50	32	16	60	3.51
440.0013.080	21A . BT50 . 40 – 60	50	40	20	60	3.67
440.0014.080	21A . BT50 . 50 – 80	50	50	28	80	4.00
440.0015.080	21A . BT50 . 63 – 80	50	63	34	80	4.48
440.0016.080	21A . BT50 . 80 – 80	50	80	46	80	5.25
440.0017.080	21A . BT50 . 100 – 115	50	100	56	115	6.88
440.0018.080	21A . BT50 . 125 – 120	50	115	70	120	15.0
440.0031.080	21A . BT60 . 63 – 100	60	63	34	100	8.55
440.0032.080	21A . BT60 . 80 – 100	60	80	46	100	9.55
440.0033.080	21A . BT60 . 100 – 120	60	100	56	120	10.95
440.0034.080	21A . BT60 . 125 – 130	60	125	70	130	19.07

手动换刀工具锥柄模块
Basic Holders for Manual Changing Tool

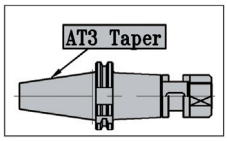

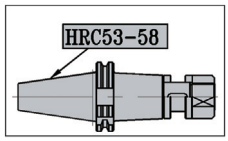

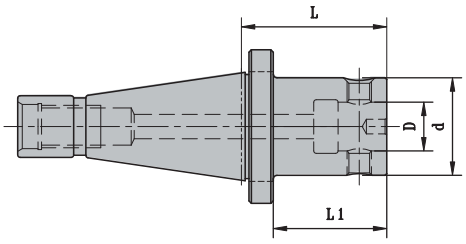

货 号	型 号	锥度号	d	D	L	L1	重量kg
461.0101.035	21A . ST40 . 25 – 50	40	25	13	50	38	0.88
461.0102.035	21A . ST40 . 32 – 50	40	32	16	50	38	0.95
461.0103.035	21A . ST40 . 40 – 50	40	40	20	50	38	1.07
461.0104.035	21A . ST40 . 50 – 50	40	50	28	50	38	1.17
461.0105.035	21A . ST40 . 63 – 70	40	63	34	70	58	1.71
461.0111.035	21A . ST50 . 32 – 60	50	32	16	60	44	1.45
461.0112.035	21A . ST50 . 40 – 60	50	40	20	60	44	2.70
461.0113.035	21A . ST50 . 50 – 60	50	50	28	60	44	3.10
461.0114.035	21A . ST50 . 63 – 60	50	63	34	60	44	3.30
461.0115.035	21A . ST50 . 80 – 80	50	80	46	80	64	4.20
461.0116.035	21A . ST50 . 100 – 100	50	100	56	100	84	6.58
461.0117.035	21A . ST50 . 125 – 125	50	125	70	125	110	8.89
461.0118.035	21A . ST60 . 63 – 80	60	63	34	80	60	10.88
461.0119.035	21A . ST60 . 80 – 80	60	80	46	80	60	11.56
461.0120.035	21A . ST60 . 100 – 100	60	100	56	100	90	13.75
461.0121.035	21A . ST60 . 125 – 110	60	125	70	110	90	15.65

注：※订购手动无圆柱尾刀柄时，柄部型号应标明为：WST40…、WST50…

莫氏和米制锥柄模块
Basic Holders with Morse and Metric System

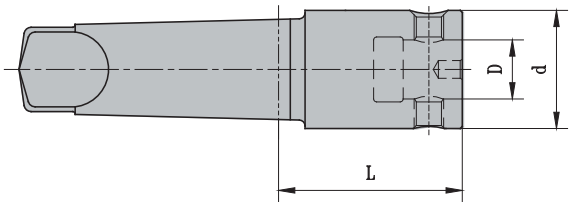

货 号	型 号	莫氏圆锥	d	D	L
440.0001.076	21A . M5 . 25 – 38	5	25	13	38
440.0002.076	21A . M5 . 32 – 38	5	32	16	38
440.0003.076	21A . M5 . 40 – 44	5	40	20	44
440.0004.076	21A . M5 . 50 – 44	5	50	28	44
440.0005.076	21A . M6 . 25 – 38	6	25	13	38
440.0006.076	21A . M6 . 32 – 38	6	32	16	38
440.0007.076	21A . M6 . 40 – 44	6	40	20	44
440.0008.076	21A . M6 . 50 – 44	6	50	28	44
440.0009.076	21A . M6 . 63 – 60	6	63	34	60
440.0010.076	21A . M6 . 80 – 70	6	80	46	70
440.0011.076	21A . M6 . 100 – 100	6	100	56	100

货 号	型 号	米制圆锥	d	D	L
440.0017.076	21A . M80 . 40 – 44	80	40	20	44
440.0018.076	21A . M80 . 50 – 44	80	50	28	44
440.0019.076	21A . M80 . 63 – 60	80	63	34	60
440.0020.076	21A . M80 . 80 – 60	80	80	46	60
440.0012 076	21A . M80 . 100 – 90	80	100	56	90
440.0014.076	21A . M80 . 125 – 90	80	125	70	90
440.0021.076	21A . M100 . 40 – 44	100	40	20	44
440.0022.076	21A . M100 . 50 – 44	100	50	28	44
440.0023.076	21A . M100 . 63 – 60	100	63	34	60
440.0024.076	21A . M100 . 80 – 60	100	80	46	60
440.0013.076	21A . M100 . 100 – 90	100	100	56	90
440.0015.076	21A . M100 . 125 – 90	100	125	70	90

HSK–A自动换刀工具锥柄模块
HSK–A Basic Holders for Auto Changing Tool

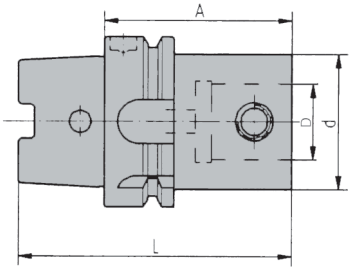

货　号	型　号	d	A	D	L	重量kg
440.0150.080	21A . HSK–A63 . 25 – 50	25	50	13	82	0.9
440.0151.080	21A . HSK–A63 . 32 – 50	32	50	16	82	0.9
440.0152.080	21A . HSK–A63 . 40 – 60	40	60	20	92	1.0
440.0153.080	21A . HSK–A63 . 50 – 70	50	70	28	102	1.2
440.0154.080	21A . HSK–A63 . 63 – 80	63	80	34	112	1.5
440.0155.080	21A . HSK–A63 . 80 – 100	80	100	46	132	1.5
440.0156.080	21A . HSK–A100 · 25 – 60	25	60	13	110	2.0
440.0157.080	21A . HSK–A100 . 32 – 60	32	60	16	110	2.0
440.0158.080	21A . HSK–A100 . 40 – 80	40	80	20	130	2.3
440.0159.080	21A . HSK–A100 . 50 – 80	50	80	28	130	2.5
440.0160.080	21A . HSK–A100 . 63 – 80	63	80	34	130	2.8
440.0161.080	21A . HSK–A100 . 80 – 90	80	90	46	140	3.8
440.0162.080	21A . HSK–A100 . 100 – 100	100	100	56	150	4.0

HSK–C手动换刀工具锥柄模块
HSK–C Basic Holders for Manual Changing Tool

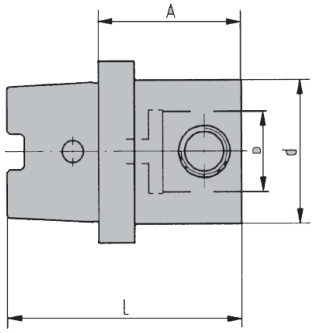

货　号	型　号	d	A	D	L	重量kg
440.0163.080	21A . HSK–C63 . 25 – 40	25	40	13	72	0.4
440.0164.080	21A . HSK–C63 . 32 – 40	32	40	16	72	0.5
440.0165.080	21A . HSK–C63 . 40 – 45	40	45	20	77	0.8
440.0166.080	21A . HSK–C63 . 50 – 50	50	50	28	82	1.5
440.0167.080	21A . HSK–C63 . 63 – 60	63	60	34	92	2.2
440.0168.080	21A . HSK–C100 . 32 – 50	32	50	16	100	1.1
440.0169.080	21A . HSK–C100 . 40 – 50	40	50	20	100	1.2
440.0170.080	21A . HSK–C100 . 50 – 55	50	55	28	105	1.3
440.0171.080	21A . HSK–C100 . 63 – 60	63	60	34	110	2.6
440.0172.080	21A . HSK–C100 . 80 – 70	80	70	46	120	4.2
440.0173.080	21A . HSK–C100 . 100 – 80	100	80	56	130	6.1

等径中间模块
Extension

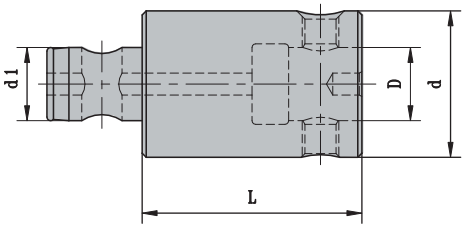

货 号	型 号	L	D	d	d1	重量kg
261.0222.035	21B.25/25 – 45	45	13	25	13	0.20
261.0202.035	21B.25/25 – 60	60	13	25	13	0.31
261.0223.035	21B.32/32 – 50	50	16	32	16	0.45
261.0203.035	21B.32/32 – 70	70	16	32	16	0.40
261.0224.035	21B.40/40 – 60	60	20	40	20	0.60
261.0204.035	21B.40/40 – 90	90	20	40	20	0.90
261.0225.035	21B.50/50 – 65	65	28	50	28	0.90
261.0205.035	21B.50/50 – 100	100	28	50	28	1.45
261.0226.035	21B.63/63 – 85	85	34	63	34	2.10
261.0206.035	21B.63/63 – 125	125	34	63	34	2.90
261.0227.035	21B.80/80 – 85	85	46	80	46	3.14
261.0207.035	21B.80/80 – 125	125	46	80	46	6.70
261.0228.035	21B.100/100 – 125	125	56	100	56	7.35
261.0208.035	21B.100/100 – 160	160	56	100	56	9.70
261.0229.035	21B.125/125 – 160	160	70	125	70	13.5
261.0209.035	21B.125/125 – 200	200	70	125	70	17.0

变径中间模块
Reducer

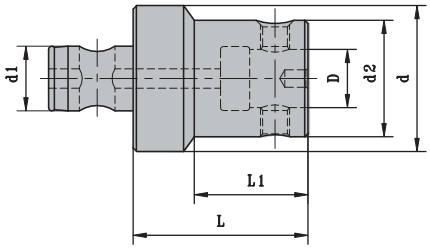

货 号	型 号	d	d1	d2	D	L	L1	重量kg
261.0242.035	21B.32/25 – 40	32	16	25	13	40	30	0.18
261.0243.035	21B.40/25 – 40	40	20	25	13	40	28	0.24
261.0244.035	21B.40/32 – 40	40	20	32	16	40	28	0.27
261.0245.035	21B.50/25 – 50	50	28	25	13	50	35	0.50
261.0246.035	21B.50/32 – 50	50	28	32	16	50	35	0.55
261.0247.035	21B.50/40 – 50	50	28	40	20	50	35	0.63
240.0262.084	21B.63/25 – 60	63	34	25	13	60	40	1.01
240.0263.084	21B.63/32 – 60	63	34	32	16	60	40	1.05
261.0248.035	21B.63/40 – 60	63	34	40	20	60	40	1.15
261.0249.035	21B.63/50 – 60	63	34	50	28	60	35	1.20
240.0264.084	21B.80/32 – 60	80	46	32	16	60	35	1.60
261.0250.035	21B.80/40 – 60	80	46	40	20	60	35	1.80
261.0251.035	21B.80/50 – 60	80	46	50	28	60	35	1.83
261.0252.035	21B.80/63 – 60	80	46	63	34	60	50	2.00
261.0253.035	21B.100/40 – 80	100	56	40	20	80	50	3.24
261.0254.035	21B.100/50 – 80	100	56	50	28	80	50	3.44
261.0255.035	21B.100/63 – 80	100	56	63	34	80	50	3.46
261.0256.035	21B.100/80 – 80	100	56	80	46	80	50	3.50
261.0257.035	21B.125/40 – 100	125	70	40	20	100	50	6.00
261.0258.035	21B.125/50 – 100	125	70	50	28	100	50	6.50
261.0259.035	21B.125/63 – 100	125	70	63	34	100	50	700
261.0260.035	21B.125/80 – 100	125	70	80	46	100	50	7.50
261.0261.035	21B.125/100 – 100	125	70	100	56	100	50	8.00

带扁尾莫氏圆锥孔模块
Adaptors for Morse Taper with Tang

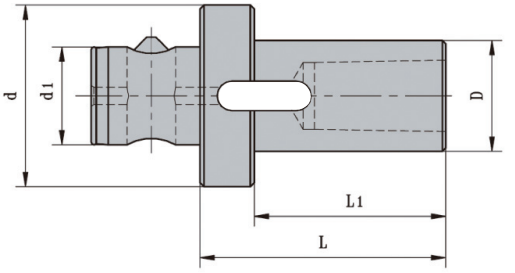

货　号	型　号	d	d1	D	莫氏圆锥号	L	L1	重量kg
261.0281.035	21C．50－M1－ 90	50	28	20	1	90	78	0.46
261.0282.035	21C．50－M2－105	50	28	30	2	105	93	0.68
261.0283.035	21C．50－M3－125	50	28	36	3	125	113	0.89
261.0284.035	21C．63－M4－150	63	34	48	4	150	135	3.47

装钻夹头短锥模块
Modular with Drill Chuck Tapers

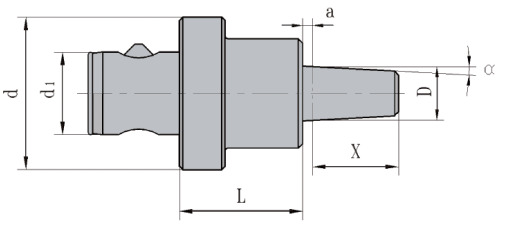

货　号	型　号	d	d1	莫氏短锥	L	D	X	a	2α	重量kg
240.0393.071	21C．32－Z16–35	32	16	B16	35	15.733	24	5	2° 51’ 41”	0.65
240.0394.071	21C．40－Z16–40	40	20	B16	40	15.733	24	5	2° 51’ 41”	0.70
240.0395.071	21C．40－Z18–40	40	20	B18	40	17.780	32	5	2° 51’ 41”	0.75
240.0396.071	21C．50－Z16–50	50	28	B16	50	15.733	24	5	2° 51’ 41”	0.85
240.0397.071	21C．50－Z18–50	50	28	B18	50	17.780	32	5	2° 51’ 41”	0.90
240.0398.071	21C．63－Z16–50	63	34	B16	50	15.733	24	5	2° 51’ 41”	1.00
240.0399.071	21C．63－Z18–50	63	34	B18	50	17.780	32	5	2° 51’ 41”	1.20

装削平型直柄刀具模块
Adaptors for Tool with
Flatted Parallel Shanks

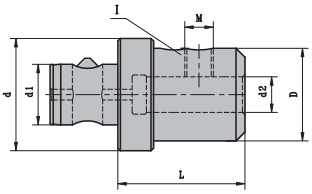

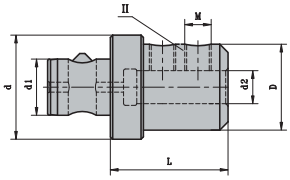

货　号	型　号	d	d1	d2	M	D	L	型式	重量kg
240.0001.085	21C . 50 – XP6 – 45	50	28	6	M6	25	45	I	0.51
240.0002.085	21C . 50 – XP8 – 45	50	28	8	M8	28	45	I	0.49
240.0003.085	21C . 50 – XP10 – 55	50	28	10	M10	35	55	I	0.62
240.0004.085	21C . 50 – XP12 – 65	50	28	12	M10	42	65	I	0.81
240.0005.085	21C . 50 – XP16 – 65	50	28	16	M14	48	65	I	0.85
240.0006.085	21C . 50 – XP20 – 65	50	28	20	M16	52	65	I	1.03
240.0007.085	21C . 50 – XP25 – 75	50	28	25	M18	65	75	II	1.70
240.0008.085	21C . 63 – XP10 – 55	63	34	10	M10	35	55	I	0.88
240.0009.085	21C . 63 – XP12 – 65	63	34	12	M12	42	65	I	1.02
240.0010.085	21C . 63 – XP16 – 65	63	34	16	M14	48	65	I	1.15
240.0011.085	21C . 63 – XP20 – 65	63	34	20	M16	52	65	I	1.26
240.0012.085	21C . 63 – XP25 – 75	63	34	25	M18	65	75	II	1.86
240.0013.085	21C . 63 – XP32 – 80	63	34	32	M20	72	80	II	2.25
240.0014.085	21C . 80 – XP16 – 65	80	46	16	M14	48	65	I	1.51
240.0015.085	21C . 80 – XP20 – 65	80	46	20	M16	52	65	I	1.84
240.0016.085	21C . 80 – XP25 – 75	80	46	25	M18	65	75	II	2.41
240.0017.085	21C . 80 – XP32 – 80	80	46	32	M20	72	80	II	2.62

装带轴向定位的斜2° 削平型直柄刀具模块
Adaptors for Flatted Parallel Shanks
with Axial Positioning

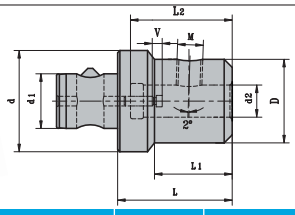

货　号	型　号	d	d1	d2	D	L	L1	L2	调节范围V	M	重量kg
240.0001.087	21C . 25 – XPD6 – 55	25	13	6	25	55	35	36	10	M6	0.21
240.0002.087	21C . 25 – XPD8 – 55	25	13	8	28	55	47	36	8	M6	0.25
240.0003.087	21C . 25 – XPD10 – 60	25	13	10	35	60	52	40	10	M10	0.41
240.0004.087	21C . 32 – XPD6 – 55	32	16	6	25	55	30	36	10	M6	0.25
240.0005.087	21C . 32 – XPD8 – 55	32	16	8	28	55	30	36	10	M8	0.29
240.0006.087	21C . 32 – XPD10 – 60	32	16	10	35	60	50	40	10	M10	0.43
240.0007.087	21C . 32 – XPD12 – 65	32	16	12	42	65	57	45	10	M12	0.65
240.0008.087	21C . 40 – XPD6 – 55	40	20	6	25	55	30	36	10	M6	0.34
240.0009.087	21C . 40 – XPD8 – 55	40	20	8	28	55	30	36	10	M8	0.38
240.0010.087	21C . 40 – XPD10 – 60	40	20	10	35	60	45	40	10	M10	0.48
240.0011.087	21C . 40 – XPD12 – 65	40	20	12	42	65	57	45	10	M12	0.68
240.0012.087	21C . 40 – XPD16 – 70	40	20	16	48	70	63	48	10	M14	0.91
240.0013.087	21C . 50 – XPD6 – 55	50	28	6	25	55	30	36	10	M6	0.53
240.0014.087	21C . 50 – XPD8 – 55	50	28	8	28	55	30	36	10	M8	0.57
240.0015.087	21C . 50 – XPD10 – 60	50	28	10	35	60	40	40	10	M10	0.66
240.0016.087	21C . 50 – XPD12 – 65	50	28	12	42	65	50	45	10	M12	0.81
240.0017.087	21C . 50 – XPD16 – 70	50	28	16	48	70	55	48	10	M14	1.01
240.0018.087	21C . 50 – XPD20 – 75	50	28	20	52	75	65	50	10	M16	1.20
240.0019.087	21C . 63 – XPD10 – 60	63	34	10	35	60	35	40	10	M10	0.96
240.0020.087	21C . 63 – XPD12 – 65	63	34	12	42	65	45	45	10	M12	1.08
240.0021.087	21C . 63 – XPD16 – 70	63	34	16	48	70	50	48	10	M14	1.27
240.0022.087	21C . 63 – XPD20 – 75	63	34	20	52	75	55	50	10	M16	1.43
240.0023.087	21C . 63 – XPD25 – 80	63	34	25	65	80	70	56	10	M18	2.00
240.0024.087	21C . 80 – XPD16 – 70	63	46	16	48	70	50	48	10	M14	1.80
240.0025.087	21C . 80 – XPD20 – 75	80	46	20	52	75	52	50	10	M16	1.98
240.0026.087	21C . 80 – XPD25 – 80	80	46	25	65	80	60	56	10	M18	2.50
240.0027.087	21C . 80 – XPD32 – 90	80	46	32	72	90	70	60	10	M20	3.02

装套式立铣刀三面刃铣刀模块
Arbors for Shell End and Side Milling Cutters

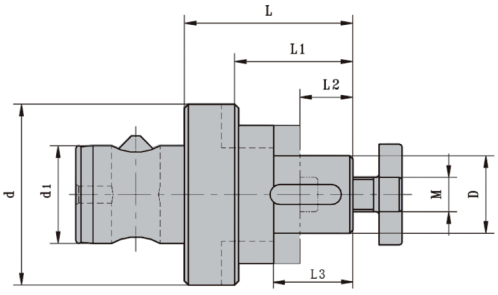

货　号	型　号	L	L1	L2	L3	d	d1	D	M	重量kg
240.0001.017	21C．50 – XSL16 – 49	49	27	17	27	50	28	16	M8	0.49
240.0002.017	21C．50 – XSL22 – 53	53	31	19	31	50	28	22	M10	0.52
240.0003.017	21C．63 – XSL16 – 53	53	27	17	27	63	34	16	M8	1.02
240.0004.017	21C．63 – XSL22 – 57	57	31	19	31	63	34	22	M10	1.15
240.0005.017	21C．63 – XSL27 – 59	59	33	21	33	63	34	27	M12	1.26
240.0006.017	21C．80 – XSL22 – 64	64	31	19	31	80	46	22	M10	1.84
240.0007.017	21C．80 – XSL27 – 66	66	33	21	33	80	46	27	M12	2.10
240.0008.017	21C．80 – XSL32 – 71	71	38	24	38	80	46	32	M16	2.30
240.0009.017	21C．80 – XSL40 – 74	74	41	27	41	80	46	40	M20	2.50
240.0010.017	21C．100 – XSL27 – 69	69	33	21	33	100	56	27	M12	3.30
240.0011.017	21C．100 – XSL32 – 74	74	38	24	38	100	56	32	M16	3.50
240.0012.017	21C．100 – XSL40 – 77	77	41	27	41	100	56	40	M20	3.60
240.0013.017	21C．100 – XSL50 – 82	82	46	30	46	100	56	50	M24	3.70
240.0014.017	21C．100 – XSL60 – 104	104	66	50	66	100	56	60	M30	3.90
240.0015.017	21C．125 – XSL60 – 108	108	66	50	66	125	70	60	M30	5.80

注：※出厂时，不配成组垫圈，如需选用参照精密刀柄样本单独购买。

弹簧夹头模块
Collet Chucks

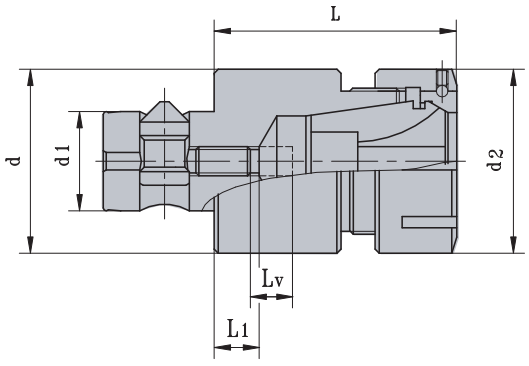

货　号	型　号	d	d1	d2	L	L1	Lv	配用夹簧	重量kg
261.0301.035	21C．25 – ER16 – 40	25	13	28	40	5	4	ER16	0.12
261.0302.035	21C．32 – ER20 – 50	32	16	34	50	9	6	ER20	0.25
261.0303.035	21C．40 – ER25 – 60	40	20	42	60	12	7	ER25	0.42
261.0304.035	21C．50 – ER32 – 70	50	28	50	70	18	8	ER32	0.85
261.0305.035	21C．63 – ER40 – 80	63	34	63	80	20	12	ER40	1.52

注：※ER卡簧规格详见精密刀柄样本。

装A ,B类可转位面铣刀模块

Arbors for Indexable Face Milling Cutters Type A ,B

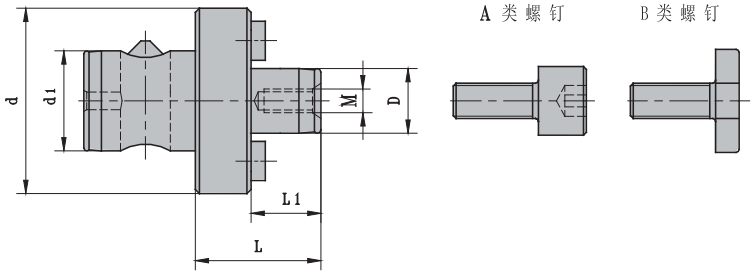

货　号	型　号	d	d1	D	L	L1	M	重量kg
240.0005.019	21C . 50 – XMA22 – 45	50	28	22	45	19	M10	0.55
240.0001.019	21C . 50 – XMA(B)27 – 45	50	28	27	45	21	M12	0.65
240.0002.019	21C . 63 – XMA(B)27 – 50	63	34	27	50	21	M12	1.26
240.0003.019	21C . 80 – XMA(B)32 – 55	80	46	32	55	24	M16	2.50
240.0004.019	21C . 100 – XMB40 – 60	100	56	40	60	27	M20	3.70

注：※配套扳手见精密刀柄样本。

装C类可转位面铣刀模块

Arbors for Indexable Face Milling Cutters Type C

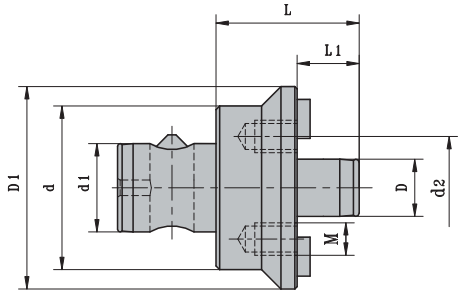

货　号	型　号	d	d1	d2	D	D1	L	L1	M	重量kg
240.0016.017	21C . 100 – XMC40 – 62	100	56	56	40	100	62	30	4–M12	3.40
240.0018.017	21C . 125 – XMC60 – 75	125	70	70	60	130	75	40	4–M16	5.20

丝锥夹套体模块

Tapping Chucks

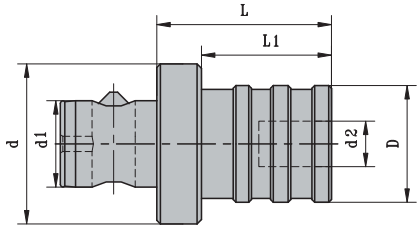

货　号	型　号	d	d1	d2	D	L	L1	配用丝锥夹套	重量kg
261.0201.559	21C . 50 – G3 – 70	50	28	19	41	70	41	G3 – M□□	0.80
261.0202.559	21C . 50 – G8 – 102	50	28	31	58	102	81	G8 – M□□	1.40
261.0203.559	21C . 63 – G3 – 76	63	34	19	41	76	41	G3 – M□□	1.30
261.0204.559	21C . 63 – G8 – 88	63	34	31	58	88	55	G8 – M□□	1.50
261.0205.559	21C . 63 – G14 – 155	63	34	48	83	155	120	G14 – M□□	3.80

注：※配套丝锥夹套见精密刀柄样本。

可转位浅孔钻模块(2D)

Indexable Short Hole Drills

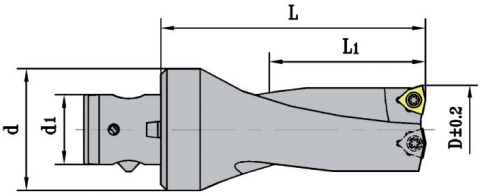

货　号	型　号 d　D　L	d	d1	D	L	L1	刀片	螺钉	扳手	重量kg
240.0009.141	21CD.50–Z21–77–2W4	50	28	21	77	42	WCMX040208	M2.5x6x60°	T7	0.55
240.0010.141	21CD.50–Z22–79–2W4	50	28	22	79	44	WCMX040208	M2.5x6x60°	T7	0.55
240.0011.141	21CD.50–Z23–81–2W4	50	28	23	81	46	WCMX040208	M2.5x6x60°	T7	0.60
240.0012.141	21CD.50–Z24–83–2W4	50	28	24	83	48	WCMX040208	M2.5x6x60°	T7	0.60
240.0013.141	21CD.50–Z25–85–2W4	50	28	25	85	50	WCMX040208	M2.5x6x60°	T7	0.60
240.0014.141	21CD.50–Z26–87–2W5	50	28	26	87	52	WCMX050308	M3x7x60°	T9	0.60
240.0015.141	21CD.50–Z27–89–2W5	50	28	27	89	54	WCMX050308	M3x7x60°	T9	0.65
240.0016.141	21CD.50–Z28–91–2W5	50	28	28	91	56	WCMX050308	M3x7x60°	T9	0.65
240.0017.141	21CD.50–Z29–93–2W5	50	28	29	93	58	WCMX050308	M3x7x60°	T9	0.65
240.0018.141	21CD.50–Z30–100–2W5	50	28	30	100	60	WCMX050308	M3x7x60°	T9	0.70
240.0019.141	21CD.50–Z31–102–2W6	50	28	31	102	62	WCMX06T308	M3.5x8x60°	T10	0.75
240.0020.141	21CD.50–Z32–104–2W6	50	28	32	104	64	WCMX06T308	M3.5x8x60°	T10	0.75
240.0021.141	21CD.50–Z33–106–2W6	50	28	33	106	66	WCMX06T308	M3.5x8x60°	T10	0.80
240.0022.141	21CD.50–Z34–108–2W6	50	28	34	108	68	WCMX06T308	M3.5x8x60°	T10	0.85
240.0023.141	21CD.50–Z35–110–2W6	50	28	35	110	70	WCMX06T308	M3.5x8x60°	T10	0.90
240.0024.141	21CD.50–Z36–112–2W6	50	28	36	112	72	WCMX06T308	M3.5x8x60°	T10	0.95
240.0025.141	21CD.50–Z37–124–2W6	50	28	37	124	74	WCMX06T308	M3.5x8x60°	T10	1.10
240.0026.141	21CD.50–Z38–126–2W6	50	28	38	126	76	WCMX06T308	M3.5x8x60°	T10	1.20
240.0027.141	21CD.50–Z39–128–2W6	50	28	39	128	78	WCMX06T308	M3.5x8x60°	T10	1.25
240.0028.141	21CD.50–Z40–130–2W6	50	28	40	130	80	WCMX06T308	M3.5x8x60°	T10	1.30
240.0029.141	21CD.50–Z41–132–2W6	50	28	41	132	82	WCMX06T308	M3.5x8x60°	T10	1.35
240.0030.141	21CD.50–Z42–134–2W8	50	28	42	134	84	WCMX080412	M4x9x60°	T15	1.40
240.0031.141	21CD.50–Z43–136–2W8	50	28	43	136	86	WCMX080412	M4x9x60°	T15	1.45
240.0032.141	21CD.50–Z44–138–2W8	50	28	44	138	88	WCMX080412	M4x9x60°	T15	1.50

注：※刀片需客户单独订货。

可转位浅孔钻模块(2D)
Indexable Short Hole Drills

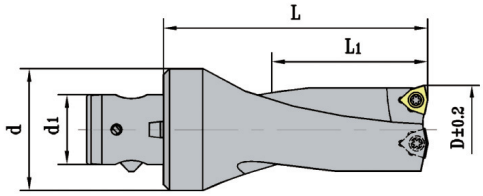

货　号	型　号 d　D　L	d	d1	D	L	L1	刀片	螺钉	扳手	重量kg
240.0033.141	21CD.63–Z45 –145–2W8	63	34	45	145	90	WCMX080412	M4x9x60°	T15	1.70
240.0034.141	21CD.63–Z46 –147–2W8	63	34	46	147	92	WCMX080412	M4x9x60°	T15	1.80
240.0035.141	21CD.63–Z47 –149–2W8	63	34	47	149	94	WCMX080412	M4x9x60°	T15	2.00
240.0036.141	21CD.63–Z48 –151–2W8	63	34	48	151	96	WCMX080412	M4x9x60°	T15	2.30
240.0037.141	21CD.63–Z49 –153–2W8	63	34	49	153	98	WCMX080412	M4x9x60°	T15	2.30
240.0038.141	21CD.63–Z50 –155–2W8	63	34	50	155	100	WCMX080412	M4x9x60°	T15	2.50
240.0039.141	21CD.63–Z51 –157–2W8	63	34	51	157	102	WCMX080412	M4x9x60°	T15	2.50
240.0040.141	21CD.63–Z52 –159–2W8	63	34	52	159	104	WCMX080412	M4x9x60°	T15	2.70
240.0041.141	21CD.63–Z53 –161–2W8	63	34	53	161	106	WCMX080412	M4x9x60°	T15	2.90
240.0042.141	21CD.63–Z54 –163–2W8	63	34	54	163	108	WCMX080412	M4x9x60°	T15	2.90
240.0043.141	21CD.80–Z55 –165–2W8	80	46	55	165	110	WCMX080412	M4x9x60°	T15	3.00
240.0044.141	21CD.80–Z56 –167–2W8	80	46	56	167	112	WCMX080412	M4x9x60°	T15	3.20
240.0045.141	21CD.80–Z57 –169–2W8	80	46	57	169	114	WCMX080412	M4x9x60°	T15	3.40
240.0046.141	21CD.80–Z58 –171–2W8	80	46	58	171	116	WCMX080412	M4x9x60°	T15	3.60
240.0047.141	21CD.80–Z59 –173–2W8	80	46	59	173	118	WCMX080412	M4x9x60°	T15	3.80
240.0048.141	21CD.80–Z60 –175–2W8	80	46	60	175	120	WCMX080412	M4x9x60°	T15	4.00

注：※刀片需客户单独订货。

可转位浅孔钻模块(3D)

Indexable Short Hole Drills

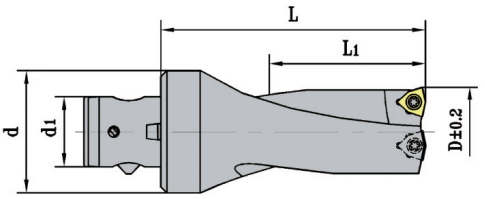

货　号	型　号 d　D　L	d	d1	D	L	L1	刀片	螺钉	扳手	重量kg
240.0059.141	21CD.50–Z21–98–3W4	50	28	21	98	63	WCMX040208	M2.5x6x60°	T7	0.55
240.0060.141	21CD.50–Z22–101–3W4	50	28	22	101	66	WCMX040208	M2.5x6x60°	T7	0.55
240.0061.141	21CD.50–Z23–104–3W4	50	28	23	104	69	WCMX040208	M2.5x6x60°	T7	0.60
240.0062.141	21CD.50–Z24–107–3W4	50	28	24	107	72	WCMX040208	M2.5x6x60°	T7	0.60
240.0063.141	21CD.50–Z25–110–3W4	50	28	25	110	75	WCMX040208	M2.5x6x60°	T7	0.60
240.0064.141	21CD.50–Z26–113–3W5	50	28	26	113	78	WCMX050308	M3x7x60°	T9	0.60
240.0065.141	21CD.50–Z27–116–3W5	50	28	27	116	81	WCMX050308	M3x7x60°	T9	0.65
240.0066.141	21CD.50–Z28–119–3W5	50	28	28	119	84	WCMX050308	M3x7x60°	T9	0.65
240.0067.141	21CD.50–Z29–122–3W5	50	28	29	122	87	WCMX050308	M3x7x60°	T9	0.65
240.0068.141	21CD.50–Z30–130–3W5	50	28	30	130	90	WCMX050308	M3x7x60°	T9	0.70
240.0069.141	21CD.50–Z31–133–3W6	50	28	31	133	93	WCMX06T308	M3.5x8x60°	T10	0.75
240.0070.141	21CD.50–Z32–136–3W6	50	28	32	136	96	WCMX06T308	M3.5x8x60°	T10	0.75
240.0071.141	21CD.50–Z33–139–3W6	50	28	33	139	99	WCMX06T308	M3.5x8x60°	T10	0.80
240.0072.141	21CD.50–Z34–142–3W6	50	28	34	142	102	WCMX06T308	M3.5x8x60°	T10	0.85
240.0073.141	21CD.50–Z35–145–3W6	50	28	35	145	105	WCMX06T308	M3.5x8x60°	T10	0.90
240.0074.141	21CD.50–Z36–148–3W6	50	28	36	148	108	WCMX06T308	M3.5x8x60°	T10	0.95
240.0075.141	21CD.50–Z37–161–3W6	50	28	37	161	111	WCMX06T308	M3.5x8x60°	T10	1.10
240.0076.141	21CD.50–Z38–164–3W6	50	28	38	164	114	WCMX06T308	M3.5x8x60°	T10	1.20
240.0077.141	21CD.50–Z39–167–3W6	50	28	39	167	117	WCMX06T308	M3.5x8x60°	T10	1.25
240.0078.141	21CD.50–Z40–170–3W6	50	28	40	170	120	WCMX06T308	M3.5x8x60°	T10	1.30
240.0079.141	21CD.50–Z41–173–3W6	50	28	41	173	123	WCMX06T308	M3.5x8x60°	T10	1.35
240.0080.141	21CD.50–Z42–176–3W8	50	28	42	176	126	WCMX080412	M4x9x60°	T15	1.40
240.0081.141	21CD.50–Z43–179–3W8	50	28	43	179	129	WCMX080412	M4x9x60°	T15	1.45
240.0082.141	21CD.50–Z44–182–3W8	50	28	44	182	132	WCMX080412	M4x9x60°	T15	1.50

注：※刀片需客户单独订货。

可转位浅孔钻模块(3D)

Indexable Short Hole Drills

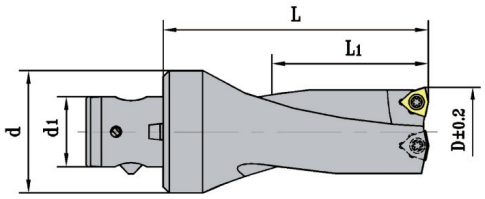

货　号	型　号 d　D　L	d	d1	D	L	L1	刀片	螺钉	扳手	重量kg
240.0083.141	21CD.63–Z45–190–3W8	63	34	45	190	135	WCMX080412	M4x9x60°	T15	1.70
240.0084.141	21CD.63–Z46–193–3W8	63	34	46	193	138	WCMX080412	M4x9x60°	T15	1.80
240.0085.141	21CD.63–Z47–196–3W8	63	34	47	196	141	WCMX080412	M4x9x60°	T15	2.00
240.0086.141	21CD.63–Z48–199–3W8	63	34	48	199	144	WCMX080412	M4x9x60°	T15	2.30
240.0087.141	21CD.63–Z49–202–3W8	63	34	49	202	147	WCMX080412	M4x9x60°	T15	2.30
240.0088.141	21CD.63–Z50–205–3W8	63	34	50	205	150	WCMX080412	M4x9x60°	T15	2.50
240.0089.141	21CD.63–Z51–208–3W8	63	34	51	208	153	WCMX080412	M4x9x60°	T15	2.50
240.0090.141	21CD.63–Z52–211–3W8	63	34	52	211	156	WCMX080412	M4x9x60°	T15	2.70
240.0091.141	21CD.63–Z53–214–3W8	63	34	53	214	159	WCMX080412	M4x9x60°	T15	2.90
240.0092.141	21CD.63–Z54–217–3W8	63	34	54	217	162	WCMX080412	M4x9x60°	T15	2.90
240.0093.141	21CD.80–Z55–220–3W8	80	46	55	220	165	WCMX080412	M4x9x60°	T15	3.00
240.0094.141	21CD.80–Z56–223–3W8	80	46	56	223	168	WCMX080412	M4x9x60°	T15	3.20
240.0095.141	21CD.80–Z57–226–3W8	80	46	57	226	171	WCMX080412	M4x9x60°	T15	3.40
240.0096.141	21CD.80–Z58–229–3W8	80	46	58	229	174	WCMX080412	M4x9x60°	T15	3.60
240.0097.141	21CD.80–Z59–232–3W8	80	46	59	232	177	WCMX080412	M4x9x60°	T15	3.80
240.0098.141	21CD.80–Z60–235–3W8	80	46	60	235	180	WCMX080412	M4x9x60°	T15	4.00

注：※刀片需客户单独订货。

可转位扩孔钻模块(2D)
Indexable Boring Drills

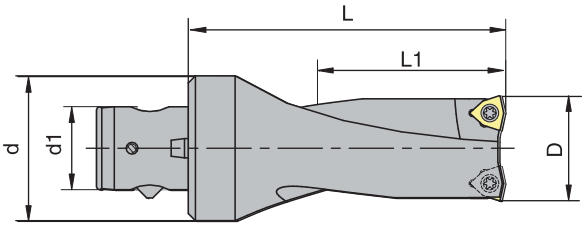

货　号	型　号 d　D　L	d	d1	D	L	L1	刀片	螺钉	扳手	重量kg
223.0101.192	21CD.50–K22–79	50	28	22	79	44	WCMX040208	M2.5x6x60°	T7	0.55
223.0102.192	21CD.50–K23–81	50	28	23	81	46	WCMX040208	M2.5x6x60°	T7	0.60
223.0103.192	21CD.50–K24–83	50	28	24	83	48	WCMX040208	M2.5x6x60°	T7	0.60
223.0104.192	21CD.50–K25–85	50	28	25	85	50	WCMX040208	M2.5x6x60°	T7	0.60
223.0105.192	21CD.50–K26–87	50	28	26	87	52	WCMX050308	M3x7x60°	T9	0.60
223.0106.192	21CD.50–K27–89	50	28	27	89	54	WCMX050308	M3x7x60°	T9	0.65
223.0107.192	21CD.50–K28–91	50	28	28	91	56	WCMX050308	M3x7x60°	T9	0.65
223.0108.192	21CD.50–K29–93	50	28	29	93	58	WCMX050308	M3x7x60°	T9	0.65
223.0109.192	21CD.50–K30–100	50	28	30	100	60	WCMX050308	M3x7x60°	T9	0.70
223.0110.192	21CD.50–K31–102	50	28	31	102	62	WCMX06T308	M3.5x8x60°	T10	0.75
223.0111.192	21CD.50–K32–104	50	28	32	104	64	WCMX06T308	M3.5x8x60°	T10	0.75
223.0112.192	21CD.50–K33–106	50	28	33	106	66	WCMX06T308	M3.5x8x60°	T10	0.80
223.0113.192	21CD.50–K34–108	50	28	34	108	68	WCMX06T308	M3.5x8x60°	T10	0.85
223.0114.192	21CD.50–K35–110	50	28	35	110	70	WCMX06T308	M3.5x8x60°	T10	0.90
223.0115.192	21CD.50–K36–112	50	28	36	112	72	WCMX06T308	M3.5x8x60°	T10	0.95
223.0116.192	21CD.50–K37–124	50	28	37	124	74	WCMX06T308	M3.5x8x60°	T10	1.10
223.0117.192	21CD.50–K38–126	50	28	38	126	76	WCMX06T308	M3.5x8x60°	T10	1.20
223.0118.192	21CD.50–K39–128	50	28	39	128	78	WCMX06T308	M3.5x8x60°	T10	1.25
223.0119.192	21CD.50–K40–130	50	28	40	130	80	WCMX06T308	M3.5x8x60°	T10	1.30
223.0120.192	21CD.50–K41–132	50	28	41	132	82	WCMX06T308	M3.5x8x60°	T10	1.35
223.0121.192	21CD.50–K42–134	50	28	42	134	84	WCMX080412	M4x9x60°	T15	1.40
223.0122.192	21CD.50–K43–136	50	28	43	136	86	WCMX080412	M4x9x60°	T15	1.45
223.0123.192	21CD.50–K44–138	50	28	44	138	88	WCMX080412	M4x9x60°	T15	1.50
223.0124.192	21CD.63–K45–145	63	34	45	145	90	WCMX080412	M4x9x60°	T15	1.70
223.0125.192	21CD.63–K46–147	63	34	46	147	92	WCMX080412	M4x9x60°	T15	1.80
223.0126.192	21CD.63–K47–149	63	34	47	149	94	WCMX080412	M4x9x60°	T15	2.00
223.0127.192	21CD.63–K48–151	63	34	48	151	96	WCMX080412	M4x9x60°	T15	2.30
223.0128.192	21CD.63–K49–153	63	34	49	153	98	WCMX080412	M4x9x60°	T15	2.30
223.0129.192	21CD.63–K50–155	63	34	50	155	100	WCMX080412	M4x9x60°	T15	2.50

注：※刀片需客户单独订货。

可转位扩孔钻模块(2D)
Indexable Boring Drills

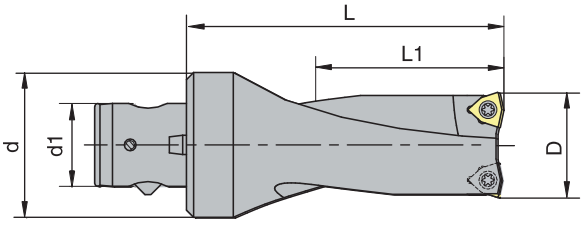

货　号	型　号 d　D　L	d	d1	D	L	L1	刀片	螺钉	扳手	重量kg
223.0130.192	21CD.63–K51–157	63	34	51	157	102	WCMX080412	M4x9x60°	T15	2.50
223.0131.192	21CD.63–K52–159	63	34	52	159	104	WCMX080412	M4x9x60°	T15	2.70
223.0132.192	21CD.63–K53–161	63	34	53	161	106	WCMX080412	M4x9x60°	T15	2.90
223.0133.192	21CD.63–K54–163	63	34	54	163	108	WCMX080412	M4x9x60°	T15	2.90
223.0134.192	21CD.80–K55–165	80	46	55	165	110	WCMX080412	M4x9x60°	T15	3.00
223.0135.192	21CD.80–K56–167	80	46	56	167	112	WCMX080412	M4x9x60°	T15	3.10
223.0136.192	21CD.80–K57–169	80	46	57	169	114	WCMX080412	M4x9x60°	T15	3.20
223.0137.192	21CD.80–K58–171	80	46	58	171	116	WCMX080412	M4x9x60°	T15	3.60
223.0038.192	21CD.80–K59–173	80	46	59	173	118	WCMX080412	M4x9x60°	T15	3.80
223.0039.192	21CD.80–K60–175	80	46	60	175	120	WCMX080412	M4x9x60°	T15	4.00
223.0040.192	21CD.80–K61–177	80	46	61	177	122	WCMX080412	M4x9x60°	T15	4.10
223.0041.192	21CD.80–K62–179	80	46	62	179	124	WCMX080412	M4x9x60°	T15	4.30
223.0042.192	21CD.80–K63–181	80	46	63	181	126	WCMX080412	M4x9x60°	T15	4.30
223.0043.192	21CD.80–K64–183	80	46	64	183	128	WCMX080412	M4x9x60°	T15	4.40
223.0044.192	21CD.80–K65–185	80	46	65	185	130	WCMX080412	M4x9x60°	T15	4.70
223.0045.192	21CD.80–K66–187	80	46	66	187	132	WCMX080412	M4x9x60°	T15	4.80
223.0046.192	21CD.80–K67–189	80	46	67	189	134	WCMX080412	M4x9x60°	T15	4.90
223.0047.192	21CD.80–K68–191	80	46	68	191	136	WCMX080412	M4x9x60°	T15	5.00
223.0048.192	21CD.80–K69–203	80	46	69	203	138	WCMX080412	M4x9x60°	T15	5.30
223.0049.192	21CD.80–K70–205	80	46	70	205	140	WCMX080412	M4x9x60°	T15	5.50
223.0150.192	21CD.80–K71–207	80	46	71	207	142	WCMX080412	M4x9x60°	T15	5.70
223.0151.192	21CD.80–K72–209	80	46	72	209	144	WCMX080412	M4x9x60°	T15	5.80
223.0152.192	21CD.80–K73–211	80	46	73	211	146	WCMX080412	M4x9x60°	T15	6.00
223.0153.192	21CD.80–K74–213	80	46	74	213	148	WCMX080412	M4x9x60°	T15	6.30

注：※刀片需客户单独订货。

可转位扩孔钻模块(3D)
Indexable Boring Drills

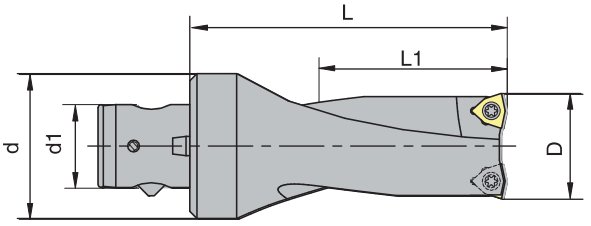

货　号	型　号 d　D　L	d	d1	D	L	L1	刀片	螺钉	扳手	重量kg
223.0201.192	21CD.50–K22–101	50	28	22	101	66	WCMX040208	M2.5x6x60°	T7	0.55
223.0202.192	21CD.50–K23–104	50	28	23	104	69	WCMX040208	M2.5x6x60°	T7	0.60
223.0203.192	21CD.50–K24–107	50	28	24	107	72	WCMX040208	M2.5x6x60°	T7	0.60
223.0204.192	21CD.50–K25–110	50	28	25	110	75	WCMX040208	M2.5x6x60°	T7	0.60
223.0205.192	21CD.50–K26–113	50	28	26	113	78	WCMX050308	M3x7x60°	T9	0.60
223.0206.192	21CD.50–K27–116	50	28	27	116	81	WCMX050308	M3x7x60°	T9	0.65
223.0207.192	21CD.50–K28–119	50	28	28	119	84	WCMX050308	M3x7x60°	T9	0.65
223.0208.192	21CD.50–K29–122	50	28	29	122	87	WCMX050308	M3x7x60°	T9	0.65
223.0209.192	21CD.50–K30–130	50	28	30	130	90	WCMX050308	M3x7x60°	T9	0.70
223.0210.192	21CD.50–K31–133	50	28	31	133	93	WCMX06T308	M3.5x8x60°	T10	0.75
223.0211.192	21CD.50–K32–136	50	28	32	136	96	WCMX06T308	M3.5x8x60°	T10	0.75
223.0212.192	21CD.50–K33–139	50	28	33	139	99	WCMX06T308	M3.5x8x60°	T10	0.80
223.0213.192	21CD.50–K34–142	50	28	34	142	102	WCMX06T308	M3.5x8x60°	T10	0.85
223.0214.192	21CD.50–K35–145	50	28	35	145	105	WCMX06T308	M3.5x8x60°	T10	0.90
223.0215.192	21CD.50–K36–148	50	28	36	148	108	WCMX06T308	M3.5x8x60°	T10	0.95
223.0216.192	21CD.50–K37–161	50	28	37	161	111	WCMX06T308	M3.5x8x60°	T10	1.10
223.0217.192	21CD.50–K38–164	50	28	38	164	114	WCMX06T308	M3.5x8x60°	T10	1.20
223.0218.192	21CD.50–K39–167	50	28	39	167	117	WCMX06T308	M3.5x8x60°	T10	1.25
223.0219.192	21CD.50–K40–170	50	28	40	170	120	WCMX06T308	M3.5x8x60°	T10	1.30
223.0220.192	21CD.50–K41–173	50	28	41	173	123	WCMX06T308	M3.5x8x60°	T10	1.35
223.0221.192	21CD.50–K42–176	50	28	42	176	126	WCMX080412	M4x9x60°	T15	1.40
223.0222.192	21CD.50–K43–179	50	28	43	179	129	WCMX080412	M4x9x60°	T15	1.45
223.0223.192	21CD.50–K44–182	50	28	44	182	132	WCMX080412	M4x9x60°	T15	1.50
223.0224.192	21CD.63–K45–190	63	34	45	190	135	WCMX080412	M4x9x60°	T15	1.70
223.0225.192	21CD.63–K46–193	63	34	46	193	138	WCMX080412	M4x9x60°	T15	1.80
223.0226.192	21CD.63–K47–196	63	34	47	196	141	WCMX080412	M4x9x60°	T15	2.00
223.0227.192	21CD.63–K48–199	63	34	48	199	144	WCMX080412	M4x9x60°	T15	2.30
223.0228.192	21CD.63–K49–202	63	34	49	202	147	WCMX080412	M4x9x60°	T15	2.30

注：※刀片需客户单独订货。

可转位扩孔钻模块(3D)
Indexable Boring Drills

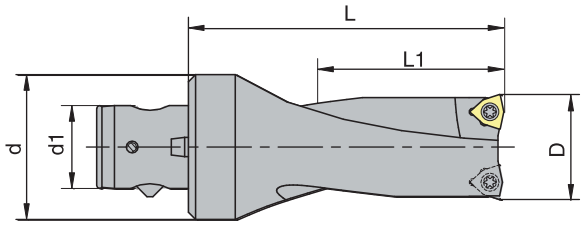

货　号	型　号 d　D　L	d	d1	D	L	L1	刀片	螺钉	扳手	重量kg
223.0229.192	21CD.63–K50–205	63	34	50	205	150	WCMX080412	M4x9x60°	T15	2.50
223.0230.192	21CD.63–K51–208	63	34	51	208	153	WCMX080412	M4x9x60°	T15	2.50
223.0231.192	21CD.63–K52–211	63	34	52	211	156	WCMX080412	M4x9x60°	T15	2.70
223.0232.192	21CD.63–K53–214	63	34	53	214	159	WCMX080412	M4x9x60°	T15	2.90
223.0233.192	21CD.63–K54–217	63	34	54	217	162	WCMX080412	M4x9x60°	T15	2.90
223.0234.192	21CD.80–K55–220	80	46	55	220	165	WCMX080412	M4x9x60°	T15	3.00
223.0235.192	21CD.80–K56–223	80	46	56	223	168	WCMX080412	M4x9x60°	T15	3.10
223.0236.192	21CD.80–K57–226	80	46	57	226	171	WCMX080412	M4x9x60°	T15	3.20
223.0237.192	21CD.80–K58–229	80	46	58	229	174	WCMX080412	M4x9x60°	T15	3.60
223.0238.192	21CD.80–K59–232	80	46	59	232	177	WCMX080412	M4x9x60°	T15	3.80
223.0239.192	21CD.80–K60–235	80	46	60	235	180	WCMX080412	M4x9x60°	T15	4.00
223.0240.192	21CD.80–K61–238	80	46	61	238	183	WCMX080412	M4x9x60°	T15	4.10
223.0241.192	21CD.80–K62–241	80	46	62	241	186	WCMX080412	M4x9x60°	T15	4.30
223.0242.192	21CD.80–K63–244	80	46	63	244	189	WCMX080412	M4x9x60°	T15	4.30
223.0243.192	21CD.80–K64–247	80	46	64	247	192	WCMX080412	M4x9x60°	T15	4.40
223.0244.192	21CD.80–K65–250	80	46	65	250	195	WCMX080412	M4x9x60°	T15	4.70
223.0245.192	21CD.80–K66–253	80	46	66	253	198	WCMX080412	M4x9x60°	T15	4.80
223.0246.192	21CD.80–K67–256	80	46	67	256	201	WCMX080412	M4x9x60°	T15	4.90
223.0247.192	21CD.80–K68–259	80	46	68	259	204	WCMX080412	M4x9x60°	T15	5.00
223.0248.192	21CD.80–K69–272	80	46	69	272	207	WCMX080412	M4x9x60°	T15	5.30
223.0249.192	21CD.80–K70–275	80	46	70	275	210	WCMX080412	M4x9x60°	T15	5.50
223.0250.192	21CD.80–K71–278	80	46	71	278	213	WCMX080412	M4x9x60°	T15	5.70
223.0251.192	21CD.80–K72–281	80	46	72	281	216	WCMX080412	M4x9x60°	T15	5.80
223.0252.192	21CD.80–K73–284	80	46	73	284	219	WCMX080412	M4x9x60°	T15	6.00
223.0253.192	21CD.80–K74–287	80	46	74	287	222	WCMX080412	M4x9x60°	T15	6.30

注：※刀片需客户单独订货。

可转位浅孔钻模块B型(2D)

Indexable Short Hole Drills

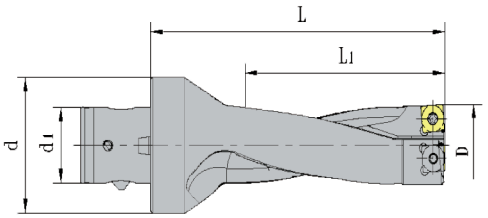

货　号	型　号 d D L	d	d1	D	L	L1	刀片	螺钉	扳手	重量kg
240.0009.142	21CD.50–Z21–77–2S6	50	28	21	77	42	SPGT060204	M2.2x5x60°	T6	0.55
240.0010.142	21CD.50–Z22–79–2S6	50	28	22	79	44	SPGT060204	M2.2x5x60°	T6	0.55
240.0011.142	21CD.50–Z23–81–2S7	50	28	23	81	46	SPGT07T308	M2.5x6x60°	T7	0.55
240.0012.142	21CD.50–Z24–83–2S7	50	28	24	83	48	SPGT07T308	M2.5x6x60°	T7	0.60
240.0013.142	21CD.50–Z25–85–2S7	50	28	25	85	50	SPGT07T308	M2.5x6x60°	T7	0.60
240.0014.142	21CD.50–Z26–87–2S7	50	28	26	87	52	SPGT07T308	M2.5x6x60°	T7	0.60
240.0015.142	21CD.50–Z27–89–2S7	50	28	27	89	54	SPGT07T308	M2.5x6x60°	T7	0.65
240.0016.142	21CD.50–Z28–91–2S7	50	28	28	91	56	SPGT07T308	M2.5x6x60°	T7	0.65
240.0017.142	21CD.50–Z29–93–2S9	50	28	29	93	58	SPGT090408	M3.5x8x60°	T10	0.65
240.0018.142	21CD.50–Z30–100–2S9	50	28	30	100	60	SPGT090408	M3.5x8x60°	T10	0.70
240.0019.142	21CD.50–Z31–102–2S9	50	28	31	102	62	SPGT090408	M3.5x8x60°	T10	0.75
240.0020.142	21CD.50–Z32–104–2S9	50	28	32	104	64	SPGT090408	M3.5x8x60°	T10	0.75
240.0021.142	21CD.50–Z33–106–2S9	50	28	33	106	66	SPGT090408	M3.5x8x60°	T10	0.80
240.0022.142	21CD.50–Z34–108–2S9	50	28	34	108	68	SPGT090408	M3.5x8x60°	T10	0.85
240.0023.142	21CD.50–Z35–110–2S11	50	28	35	110	70	SPGT110408	M4x9x60°	T15	0.90
240.0024.142	21CD.50–Z36–112–2S11	50	28	36	112	72	SPGT110408	M4x9x60°	T15	0.95
240.0025.142	21CD.50–Z37–124–2S11	50	28	37	124	74	SPGT110408	M4x9x60°	T15	1.10
240.0026.142	21CD.50–Z38–126–2S11	50	28	38	126	76	SPGT110408	M4x9x60°	T15	1.20
240.0027.142	21CD.50–Z39–128–2S11	50	28	39	128	78	SPGT110408	M4x9x60°	T15	1.25
240.0028.142	21CD.50–Z40–130–2S11	50	28	40	130	80	SPGT110408	M4x9x60°	T15	1.30
240.0029.142	21CD.50–Z41–132–2S11	50	28	41	132	82	SPGT110408	M4x9x60°	T15	1.35
240.0030.142	21CD.50–Z42–134–2S11	50	28	42	134	84	SPGT110408	M4x9x60°	T15	1.40
240.0031.142	21CD.50–Z43–136–2S11	50	28	43	136	86	SPGT110408	M4x9x60°	T15	1.45

注：※刀片需客户单独订货。

可转位浅孔钻模块B型(3D)

Indexable Short Hole Drills

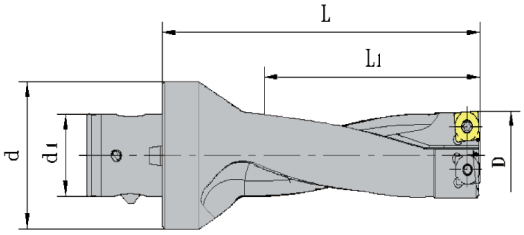

货　号	型　号 d　D　L	d	d1	D	L	L1	刀片	螺钉	扳手	重量kg
240.0059.142	21CD.50–Z21–98–3S6	50	28	21	98	63	SPGT060204	M2.2x5x60°	T6	0.55
240.0060.142	21CD.50–Z22–101–3S6	50	28	22	101	66	SPGT060204	M2.2x5x60°	T6	0.55
240.0061.142	21CD.50–Z23–104–3S7	50	28	23	104	69	SPGT07T308	M2.5x6x60°	T7	0.55
240.0062.142	21CD.50–Z24–107–3S7	50	28	24	107	72	SPGT07T308	M2.5x6x60°	T7	0.60
240.0063.142	21CD.50–Z25–110–3S7	50	28	25	110	75	SPGT07T308	M2.5x6x60°	T7	0.60
240.0064.142	21CD.50–Z26–113–3S7	50	28	26	113	78	SPGT07T308	M2.5x6x60°	T7	0.60
240.0065.142	21CD.50–Z27–116–3S7	50	28	27	116	81	SPGT07T308	M2.5x6x60°	T7	0.65
240.0066.142	21CD.50–Z28–119–3S7	50	28	28	119	84	SPGT07T308	M2.5x6x60°	T7	0.65
240.0067.142	21CD.50–Z29–122–3S9	50	28	29	122	87	SPGT090408	M3.5x8x60°	T10	0.65
240.0068.142	21CD.50–Z30–130–3S9	50	28	30	130	90	SPGT090408	M3.5x8x60°	T10	0.70
240.0069.142	21CD.50–Z31–133–3S9	50	28	31	133	93	SPGT090408	M3.5x8x60°	T10	0.75
240.0070.142	21CD.50–Z32–136–3S9	50	28	32	136	96	SPGT090408	M3.5x8x60°	T10	0.75
240.0071.142	21CD.50–Z33–139–3S9	50	28	33	139	99	SPGT090408	M3.5x8x60°	T10	0.80
240.0072.142	21CD.50–Z34–142–3S9	50	28	34	142	102	SPGT090408	M3.5x8x60°	T10	0.85
240.0073.142	21CD.50–Z35–145–3S11	50	28	35	145	105	SPGT110408	M4x9x60°	T15	0.90
240.0074.142	21CD.50–Z36–148–3S11	50	28	36	148	108	SPGT110408	M4x9x60°	T15	0.95
240.0075.142	21CD.50–Z37–161–3S11	50	28	37	161	111	SPGT110408	M4x9x60°	T15	1.10
240.0076.142	21CD.50–Z38–164–3S11	50	28	38	164	114	SPGT110408	M4x9x60°	T15	1.20
240.0077.142	21CD.50–Z39–167–3S11	50	28	39	167	117	SPGT110408	M4x9x60°	T15	1.25
240.0078.142	21CD.50–Z40–170–3S11	50	28	40	170	120	SPGT110408	M4x9x60°	T15	1.30
240.0079.142	21CD.50–Z41–173–3S11	50	28	41	173	123	SPGT110408	M4x9x60°	T15	1.35
240.0080.142	21CD.50–Z42–176–3S11	50	28	42	176	126	SPGT110408	M4x9x60°	T15	1.40
240.0081.142	21CD.50–Z43–179–3S11	50	28	43	179	129	SPGT110408	M4x9x60°	T15	1.45

注：※刀片需客户单独订货。

削平直柄可转位浅孔钻(2D)

Indexable Boring Drills with Flatted Parallel Shanks

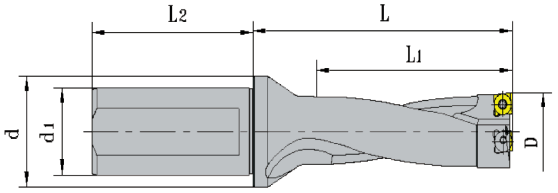

货　号	型　号 d1 D L	D	d1	d	L	L1	L2	刀片	螺钉	扳手	重量kg
240.0109.142	XP25–Z21–66–2S6	21	25	32	66	42	56	SPGT060204	M2.2x5x60°	T6	0.55
240.0110.142	XP25–Z22–68–2S6	22	25	32	68	44	56	SPGT060204	M2.2x5x60°	T6	0.55
240.0111.142	XP25–Z23–70–2S7	23	25	32	70	46	56	SPGT07T308	M2.5x6x60°	T7	0.60
240.0112.142	XP32–Z24–72–2S7	24	32	40	72	48	60	SPGT07T308	M2.5x6x60°	T7	0.60
240.0113.142	XP32–Z25–74–2S7	25	32	40	74	50	60	SPGT07T308	M2.5x6x60°	T7	0.60
240.0114.142	XP32–Z26–76–2S7	26	32	40	76	52	60	SPGT07T308	M2.5x6x60°	T7	0.60
240.0115.142	XP32–Z27–78–2S7	27	32	40	78	54	60	SPGT07T308	M2.5x6x60°	T7	0.65
240.0116.142	XP32–Z28–80–2S7	28	32	40	80	56	60	SPGT07T308	M2.5x6x60°	T7	0.65
240.0117.142	XP32–Z29–82–2S9	29	32	40	82	58	60	SPGT090408	M3.5x8x60°	T10	0.65
240.0118.142	XP32–Z30–89–2S9	30	32	40	89	60	60	SPGT090408	M3.5x8x60°	T10	0.70
240.0119.142	XP32–Z31–91–2S9	31	32	40	91	62	60	SPGT090408	M3.5x8x60°	T10	0.75
240.0120.142	XP32–Z32–93–2S9	32	32	40	93	64	60	SPGT090408	M3.5x8x60°	T10	0.75
240.0121.142	XP32–Z33–95–2S9	33	32	40	95	66	60	SPGT090408	M3.5x8x60°	T10	0.80
240.0122.142	XP40–Z34–97–2S9	34	40	50	97	68	70	SPGT090408	M3.5x8x60°	T10	0.85
240.0123.142	XP40–Z35–99–2S11	35	40	50	99	70	70	SPGT110408	M4x9x60°	T15	0.90
240.0124.142	XP40–Z36–101–2S11	36	40	50	101	72	70	SPGT110408	M4x9x60°	T15	0.95
240.0125.142	XP40–Z37–113–2S11	37	40	50	113	74	70	SPGT110408	M4x9x60°	T15	1.10
240.0126.142	XP40–Z38–115–2S11	38	40	50	115	76	70	SPGT110408	M4x9x60°	T15	1.20
240.0127.142	XP40–Z39–117–2S11	39	40	50	117	78	70	SPGT110408	M4x9x60°	T15	1.25
240.0128.142	XP40–Z40–119–2S11	40	40	50	119	80	70	SPGT110408	M4x9x60°	T15	1.30
240.0129.142	XP40–Z41–121–2S11	41	40	50	121	82	70	SPGT110408	M4x9x60°	T15	1.35
240.0130.142	XP40–Z42–123–2S11	42	40	50	123	84	70	SPGT110408	M4x9x60°	T15	1.40
240.0131.142	XP40–Z43–125–2S11	43	40	50	125	86	70	SPGT110408	M4x9x60°	T15	1.45

注：※刀片需客户单独订货。

削平直柄可转位浅孔钻(3D)

Indexable Boring Drills with Flatted Parallel Shanks

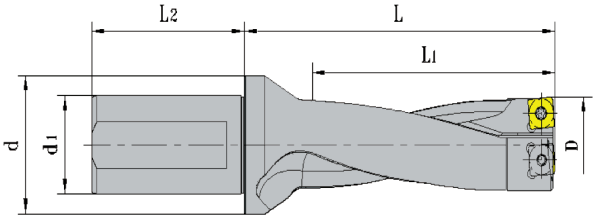

货　号	型　号 d1　D　L	D	d1	d	L	L1	L2	刀片	螺钉	扳手	重量kg
240.0159.142	XP25–Z21–87–3S6	21	25	32	87	63	56	SPGT060204	M2.2x5x60°	T6	0.55
240.0160.142	XP25–Z22–90–3S6	22	25	32	90	66	56	SPGT060204	M2.2x5x60°	T6	0.55
240.0161.142	XP25–Z23–93–3S7	23	25	32	93	69	56	SPGT07T308	M2.5x6x60°	T7	0.60
240.0162.142	XP32–Z24–96–3S7	24	32	40	96	72	60	SPGT07T308	M2.5x6x60°	T7	0.60
240.0163.142	XP32–Z25–99–3S7	25	32	40	99	75	60	SPGT07T308	M2.5x6x60°	T7	0.60
240.0164.142	XP32–Z26–102–3S7	26	32	40	102	78	60	SPGT07T308	M2.5x6x60°	T7	0.65
240.0165.142	XP32–Z27–105–3S7	27	32	40	105	81	60	SPGT07T308	M2.5x6x60°	T7	0.65
240.0166.142	XP32–Z28–108–3S7	28	32	40	108	84	60	SPGT07T308	M2.5x6x60°	T7	0.65
240.0167.142	XP32–Z29–111–3S9	29	32	40	111	87	60	SPGT090408	M3.5x8x60°	T10	0.65
240.0168.142	XP32–Z30–119–3S9	30	32	40	119	90	60	SPGT090408	M3.5x8x60°	T10	0.70
240.0169.142	XP32–Z31–122–3S9	31	32	40	122	93	60	SPGT090408	M3.5x8x60°	T10	0.75
240.0170.142	XP32–Z32–125–3S9	32	32	40	125	96	60	SPGT090408	M3.5x8x60°	T10	0.75
240.0171.142	XP32–Z33–128–3S9	33	32	40	128	99	60	SPGT090408	M3.5x8x60°	T10	0.80
240.0172.142	XP40–Z34–131–3S9	34	40	50	131	102	70	SPGT090408	M3.5x8x60°	T10	0.85
240.0173.142	XP40–Z35–134–3S11	35	40	50	134	105	70	SPGT110408	M4x9x60°	T15	0.90
240.0174.142	XP40–Z36–137–3S11	36	40	50	137	108	70	SPGT110408	M4x9x60°	T15	0.95
240.0175.142	XP40–Z37–150–3S11	37	40	50	150	111	70	SPGT110408	M4x9x60°	T15	1.10
240.0176.142	XP40–Z38–153–3S11	38	40	50	153	114	70	SPGT110408	M4x9x60°	T15	1.20
240.0177.142	XP40–Z39–156–3S11	39	40	50	156	117	70	SPGT110408	M4x9x60°	T15	1.25
240.0178.142	XP40–Z40–159–3S11	40	40	50	159	120	70	SPGT110408	M4x9x60°	T15	1.30
240.0179.142	XP40–Z41–162–3S11	41	40	50	162	123	70	SPGT110408	M4x9x60°	T15	1.35
240.0180.142	XP40–Z42–165–3S11	42	40	50	165	126	70	SPGT110408	M4x9x60°	T15	1.40
240.0181.142	XP40–Z43–168–3S11	43	40	50	168	129	70	SPGT110408	M4x9x60°	T15	1.45

注：※刀片需客户单独订货。

单刀片双刃钻头 (3D)

Single–blade Double–edged Drills

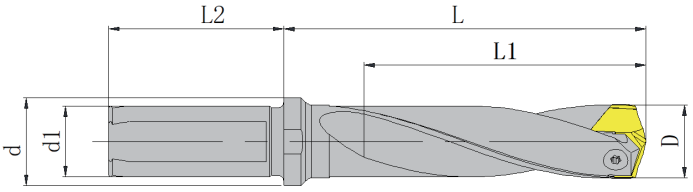

货 号	型 号 d1 D L	D	d1	d	L	L1	L2	刀片	螺钉	扳手	重量 kg
240.0001.143	XP20–Z12–68–3P	12	20	25	68	38	50	P600.–D12.00R	FS1396	T7	0.22
240.0002.143	XP20–Z13–72–3P	13	20	25	72	41	50	P600.–D13.00R	FS1396	T7	0.22
240.0003.143	XP20–Z14–76–3P	14	20	25	76	45	50	P600.–D14.00R	FS1397	T8	0.22
240.0004.143	XP20–Z15–80–3P	15	20	25	80	48	50	P600.–D15.00R	FS1397	T8	0.25
240.0005.143	XP20–Z16–84–3P	16	20	25	84	51	50	P600.–D16.00R	FS1398	T8	0.25
240.0006.143	XP20–Z17–88–3P	17	20	25	88	54	50	P600.–D17.00R	FS1398	T8	0.26
240.0007.143	XP20–Z18–92–3P	18	20	25	92	57	50	P600.–D18.00R	FS1399	T15	0.28
240.0008.143	XP20–Z19–96–3P	19	20	25	96	61	50	P600.–D19.00R	FS1399	T15	0.29
240.0009.143	XP20–Z20–100–3P	20	20	25	100	64	50	P600.–D20.00R	FS1400	T20	0.31
240.0010.143	XP20–Z21–104–3P	21	20	25	104	67	50	P600.–D21.00R	FS1400	T20	0.33
240.0011.143	XP25–Z22–109–3P	22	25	32	109	70	56	P600.–D22.00R	FS1401	T20	0.48
240.0012.143	XP25–Z23–113–3P	23	25	32	113	73	56	P600.–D23.00R	FS1401	T20	0.5
240.0013.143	XP25–Z24–117–3P	24	25	32	117	76	56	P600.–D24.00R	FS1402	T20	0.5
240.0014.143	XP25–Z25–121–3P	25	25	32	121	80	56	P600.–D25.00R	FS1402	T20	0.6
240.0015.143	XP25–Z26–125–3P	26	25	32	125	83	56	P600.–D26.00R	FS1403	T25	0.6
240.0016.143	XP25–Z27–129–3P	27	25	32	129	86	56	P600.–D27.00R	FS1403	T25	0.6
240.0017.143	XP32–Z28–134–3P	28	32	42	134	89	60	P600.–D28.00R	FS1404	T25	0.9
240.0018.143	XP32–Z29–138–3P	29	32	42	138	92	60	P600.–D29.00R	FS1404	T25	0.9
240.0019.143	XP32–Z30–142–3P	30	32	42	142	95	60	P600.–D30.00R	FS1404	T25	1
240.0020.143	XP32–Z31–146–3P	31	32	42	146	99	60	P600.–D31.00R	FS1404	T25	1
240.0021.143	XP40–Z32–150–3P	32	40	50	150	102	70	P600.–D32.00R	FS1404	T25	1.3

示例：XP20–Z12–68–3P 刀具中可装入 D=12.00mm 至 12.99mm (含) 的刀片
如果订购 P600.–D12.00R 规格的刀片
P6003, 采用材质 WMP35(ISO P、ISO M 和 ISO S):P6003–D12.00R WMP35 或者选择
P6001, 采用材质 WPP45C(ISO P):P6001–D12.00R WPP45C
P6006, 采用材质 WPP25(ISO P、非合金钢):P6006–D12.00R WPP25
注：刀片、螺钉需客户单独订货

可转位浅孔钻推荐切削参数表

货　号	材料	硬度HB	直径D mm	进给量fn mm/r	切削速度Vc m/min
P	碳钢	80–200	16.0–23.0 24.0–30.0 31.0–38.0 39.0–46.0 47.0–58.0	0.05–0.09 0.05–0.09 0.06–0.10 0.07–0.11 0.08–0.12	200（170–240）
	低碳合钢	150–260	16.0–23.0 24.0–30.0 31.0–38.0 39.0–46.0 47.0–58.0	0.05–0.09 0.05–0.12 0.06–0.14 0.08–0.16 0.10–0.20	170（140–220）
	高合金钢	150–320	16.0–23.0 24.0–30.0 31.0–38.0 39.0–46.0 47.0–58.0	0.05–0.09 0.05–0.12 0.06–0.16 0.08–0.18 0.10–0.22	150（120–180）
	铸钢	180–250	16.0–23.0 24.0–30.0 31.0–38.0 39.0–46.0 47.0–58.0	0.05–0.08 0.05–0.08 0.06–0.10 0.07–0.11 0.07–0.12	140（120–170）
M	不锈钢 铁素体 马氏体	150–270	16.0–23.0 24.0–30.0 31.0–38.0 39.0–46.0 47.0–58.0	0.05–0.09 0.05–0.12 0.06–0.16 0.08–0.18 0.10–0.22	160（110–230）
	奥氏体	150–275	16.0–23.0 24.0–30.0 31.0–38.0 39.0–46.0 47.0–58.0	0.05–0.09 0.05–0.11 0.06–0.13 0.08–0.14 0.10–0.16	140（110–220）
K	可锻铸铁	150–230	16.0–23.0 24.0–30.0 31.0–38.0 39.0–46.0 47.0–58.0	0.05–0.10 0.05–0.14 0.08–0.16 0.10–0.20 0.12–0.24	160（120–220）
	灰口铸铁	150–220	16.0–23.0 24.0–30.0 31.0–38.0 39.0–46.0 47.0–58.0	0.05–0.10 0.05–0.14 0.08–0.16 0.10–0.20 0.12–0.24	200（170–240）
	球墨铸铁	160–250	16.0–23.0 24.0–30.0 31.0–38.0 39.0–46.0 47.0–58.0	0.05–0.09 0.05–0.12 0.06–0.14 0.06–0.16 0.10–0.20	160（130–200）
N	铝合金	60–110	16.0–23.0 24.0–30.0 31.0–38.0 39.0–46.0 47.0–58.0	0.05–0.10 0.05–0.14 0.08–0.16 0.10–0.20 0.12–0.24	300（250–350）

90° 双刃可调可转位镗刀模块B型

90° Double Edges Adjustable Indexable Boring Cutters

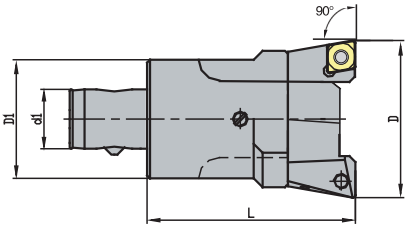

货 号	型 号 d L	镗孔范围D	D1	d1	L	螺钉	扳手	刀片	重量kg
240.0201.137	21CD.25-TS9025-50- C6	ϕ25-ϕ33	25	13	50	M2.5X6X60°	T8	CCMT060204	0.50
240.0202.137	21CD.32-TS9032-60- C6	ϕ32-ϕ42	32	16	60	M2.5X6X60°	T8	CCMT060204	0.60
240.0203.137	21CD.32-TS9032-100- C6	ϕ32-ϕ42	32	16	100	M2.5X6X60°	T8	CCMT060204	0.70
240.0204.137	21CD.32-TS9041-60- C9	ϕ41-ϕ54	32	16	60	M4X9X60°	T15	CCMT09T308	0.80
240.0205.137	21CD.40-TS9041-120- C9	ϕ41-ϕ54	40	20	120	M4X9X60°	T15	CCMT09T308	1.00
240.0206.137	21CD.40-TS9053-70- C9	ϕ53-ϕ71	40	20	70	M4X9X60°	T15	CCMT09T308	1.20
240.0207.137	21CD.50-TS9053-135- C9	ϕ53-ϕ71	50	28	135	M4X9X60°	T15	CCMT09T308	1.36
240.0208.137	21CD.50-TS9068-70- C12	ϕ68-ϕ88	50	28	70	M5X13X60°	T20	CCMT120408	1.50
240.0209.137	21CD.63-TS9068-135- C12	ϕ68-ϕ88	63	34	135	M5X13X60°	T20	CCMT120408	3.20
240.0210.137	21CD.63-TS9086-80- C12	ϕ86-ϕ106	63	34	80	M5X13X60°	T20	CCMT120408	3.80
240.0211.137	21CD.80-TS90100-90- C12	ϕ100-ϕ130	80	46	90	M5X13X60°	T20	CCMT120408	6.80
240.0212.137	21CD.80-TS90125-100- C12	ϕ125-ϕ155	80	46	100	M5X13X60°	T20	CCMT120408	7.18
240.0213.137	21CD.100-TS90125-100- C12	ϕ125-ϕ155	100	56	100	M5X13X60°	T20	CCMT120408	9.15

90° 双刃可调可转位镗刀模块B型

90° Double Edges Adjustable Indexable Boring Cutters

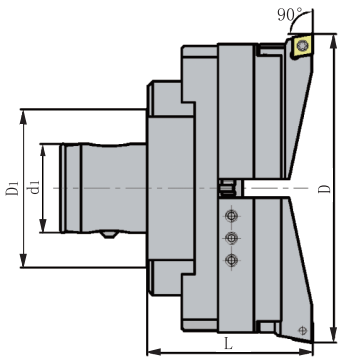

货 号	型 号 d L	镗孔范围D	D1	d1	L	螺钉	扳手	刀片	重量kg
240.0070.137	21CD.100-TS90150-105B	Φ150-Φ200	100	56	105	M5x11x60°	T20	CCMT120408	10.12
240.0071.137	21CD.100-TS90195-105B	Φ195-Φ265	100	56	105	M5x11x60°	T20	CCMT120408	11.00
240.0072.137	21CD.125-TS90260-130B	Φ260-Φ330	125	70	130	M5x11x60°	T20	CCMT120408	12.00
240.0073.137	21CD.125-TS90325-130B	Φ325-Φ395	125	70	130	M5x11x60°	T20	CCMT120408	13.94
240.0074.137	21CD.125-TS90390-130B	Φ390-Φ460	125	70	130	M5x11x60°	T20	CCMT120408	16.03
240.0075.137	21CD.125-TS90455-130B	Φ455-Φ525	125	70	130	M5x11x60°	T20	CCMT120408	17.85

90° 双刃微调可转位镗刀模块

90° Twin-blade Micro-adjustable Indexable Boring Cutters

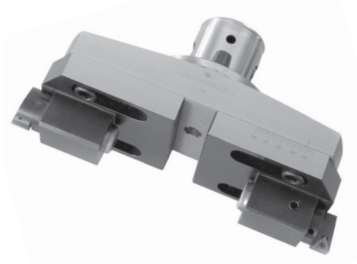

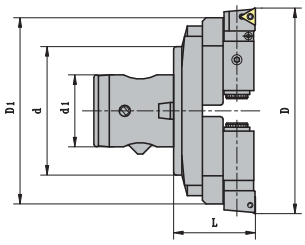

货 号	型 号 d L	镗孔范围D	d	d1	D1	扳手	镗刀	重量kg
223.0101.810	21CD．100－TSW90196－88	Φ196－Φ271	100	56	165	T10	TZW25/77.5A	7.5
223.0102.810	21CD．125－TSW90196－88	Φ196－Φ271	125	70	165	T10	TZW25/77.5A	9.0
223.0103.810	21CD．125－TSW90261－90	Φ261－Φ335	125	70	230	T10	TZW25/77.5A	10.5
223.0104.810	21CD．125－TSW90326－112	Φ326－Φ401	125	70	295	T10	TZW25/77.5A	13
223.0105.810	21CD．125－TSW90395－122	Φ395－Φ501	125	70	360	T10	TZW25/77.5A	15

注：订购装B型镗刀模块，在原型号后面加“B”,把原货号第四位“0”变成“1”。

直角微调可转位镗刀B型

Micro-adjustable Indexable Boring with Radial Adjustment

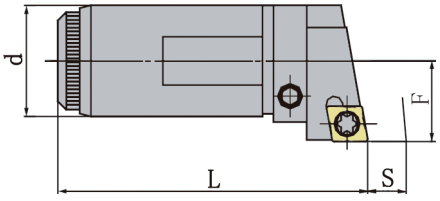

货 号	型 号	最小镗孔直径	L	d	S	F	刀 片	螺钉	扳手	重量kg
240.0162.130	TZW16/45B	Φ47	45	16	5	11	CCMT060204-HF	M2.5x5x60°	T7	0.11
240.0163.130	TZW20/56B	Φ58	56	20	7	14.5	CCMT060204-HF	M2.5x6x60°	T7	0.17
240.0164.130	TZW25/77.5B	Φ79	77.5	25	8	16	CCMT09T304-HF	M4x7x60°	T15	0.31
240.0165.130	TZW32/97B	Φ100	97	32	11	19	CCMT09T304-HF	M4x9x60°	T15	1.05
240.0166.130	TZW32/131B	Φ138	131	32	11	19	CCMT09T304-HF	M4x9x60°	T15	1.25

90° 双刃大孔径微调镗刀模块

90° Twin-blabe Big Diameter Micro-adjustable Indexable Boring Cutters

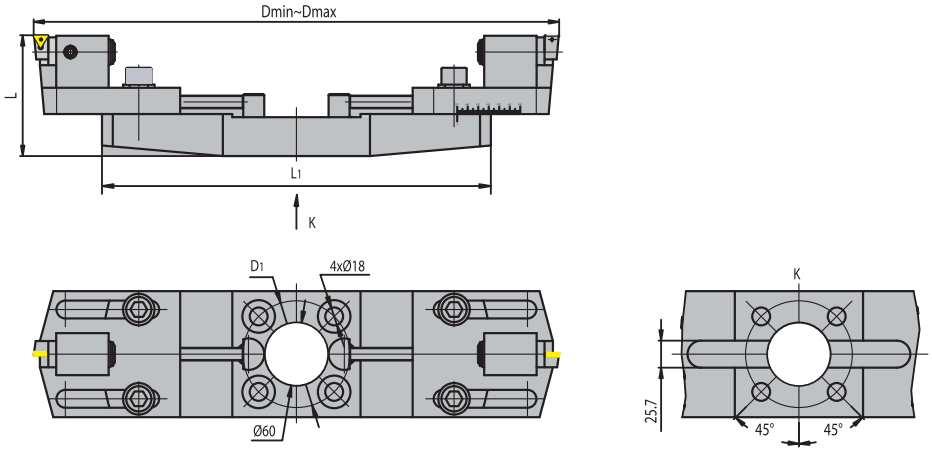

货　号	型　号	镗孔范围D	L	L1	D1	D2	镗刀型号	重量kg
240.0101.137	XD60-TSW90261-115	Φ261-Φ335	115	245	Φ101.6	18	TZW25/77.5A	14
240.0102.137	XD60- TSW90326-115	Φ326-Φ401	115	310	Φ101.6	18	TZW25/77.5A	16
240.0103.137	XD60-TSW90370-115	Φ370-Φ501	115	350	Φ101.6	18	TZW25/77.5A	18.4
240.0104.137	XD60-TSW90490-120	Φ490-Φ610	120	380	Φ177.8	22	TZW25/77.5A	24
240.0105.137	XD60-TSW90590-120	Φ590-Φ710	120	480	Φ177.8	22	TZW25/77.5A	28
240.0106.137	XD60-TSW90690-120	Φ690-Φ750	120	580	Φ177.8	22	TZW25/77.5A	30

注：订购装B型镗刀模块，在原型号后面加“B”,把原货号第四位“0”变成“1”。

TMG21双刃可调可转位镗刀模块推荐切削参数

切削用量 / 加工材料	切削速度m/min		每齿进给量mm/z	
	粗加工	精加工	粗加工	精加工
普通碳钢	120-180	120-180	0.2-0.4	0.08-0.2
低合金钢	120-210	120-210	0.2-0.4	0.08-0.2
高强度合金钢	100-170	100-170	0.2-0.4	0.08-0.2
铸钢	60-110	60-110	0.2-0.4	0.08-0.2
铸铁	75-150	75-150	0.2-0.4	0.08-0.2

直角微调可转位镗刀模块

Micro–adjustable Indexable Boring Cutters with Radial Adjustment

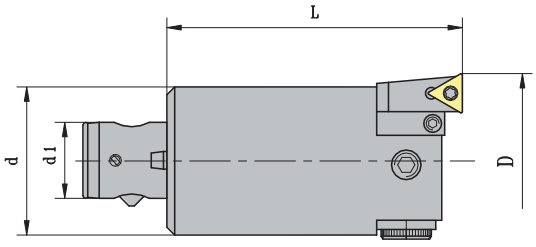

货　号	型　号	镗孔范围 Dmin – Dmax	L	d	d1	镗刀	重量kg
223.0023.810	21CD . 40 – TZW47 – 60	Φ47 – Φ57	60	40	20	TZW16/45A	0.52
223.0024.810	21CD . 40 – TZW56 – 60	Φ56 – Φ66	60	40	20	TZW16/45A	0.53
223.0025.810	21CD . 50 – TZW58 – 70	Φ58 – Φ71	70	50	28	TZW20/56A	0.97
223.0026.810	21CD . 50 – TZW70 – 70	Φ70 – Φ83	70	50	28	TZW20/56A	1.00
223.0027.810	21CD . 63 – TZW79 – 70	Φ79 – Φ94	70	63	34	TZW25/77.5A	1.58
223.0028.810	21CD . 63 – TZW93 – 70	Φ93 – Φ108	70	63	34	TZW25/77.5A	1.61
223.0029.810	21CD . 80 – TZW100 – 90	Φ100 – Φ121	90	80	46	TZW32/97A	3.33
223.0030.810	21CD . 80 – TZW120 – 90	Φ120 – Φ141	90	80	46	TZW32/97A	3.37
223.0031.810	21CD . 100 – TZW138 – 90	Φ138 – Φ159	90	100	56	TZW32/131A	6.56
223.0032.810	21CD . 100 – TZW158 – 90	Φ158 – Φ179	90	100	56	TZW32/131A	6.80
223.0033.810	21CD . 100 – TZW178 – 90	Φ178 – Φ199	90	100	56	TZW32/131A	6.61

注：订购装B型镗刀模块，在原型号后面加“B”,把原货号第四位“0”变成“1”。

直角微调可转位镗刀A型

Micro–adjustable Indexable Boring Heads with Radial Adjustment

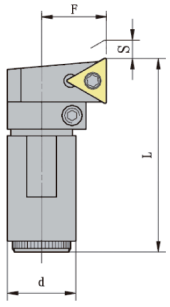

货　号	型　号	最小镗孔直径	Lmin	d	S	F	扳手	螺钉	刀片	重量kg
240.0152.130	TZW16/45A	Φ 47	45	16	5	11	T7	M2.5X5X60°	TCMT090204	0.06
240.0153.130	TZW20/56A	Φ 58	56	20	7	14.5	T7	M2.5X6X60°	TCMT090204	0.12
240.0154.130	TZW25/77.5A	Φ 79	77.5	25	8	16	T7	M2.5X6X60°	TCMT110204	0.26
240.0155.130	TZW32/97A	Φ100	97	32	11	19	T7	M2.5X6X60°	TCMT110204	1.00
240.0156.130	TZW32/131A	Φ138	131	32	11	19	T7	M2.5X6X60°	TCMT110204	1.20

倾斜微调可转位镗刀模块

Angular Micro–adjustable Indexable Boring Cutters

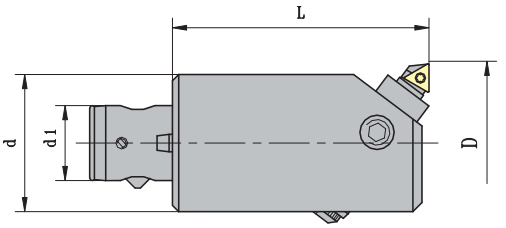

货　号	型　号	镗孔范围 Dmin – Dmax	L	d	d1	镗刀	重量kg
223.0040.810	21CD . 40 – TQW45 – 60.9	Φ45 – Φ54.6	60.9	40	20	TQW16/45	0.58
223.0041.810	21CD . 40 – TQW50 – 63.8	Φ50 – Φ59.6	63.8	40	20	TQW16/50	0.59
223.0042.810	21CD . 50 – TQW56 – 70.5	Φ56 – Φ68	70.5	50	28	TQW20/56	1.02
223.0043.810	21CD . 50 – TQW64 – 73.5	Φ64 – Φ76	73.5	50	28	TQW20/64	1.09
223.0044.810	21CD . 63 – TQW72 – 90.5	Φ72 – Φ88	90.5	63	34	TQW25/72	2.06
223.0045.810	21CD . 63 – TQW80 – 93.5	Φ80 – Φ96	93.5	63	34	TQW25/80	2.21
223.0046.810	21CD . 80 – TQW90 – 110.5	Φ90 – Φ114	110.5	80	46	TQW32/90	4.06
223.0047.810	21CD . 80 – TQW100 – 114.5	Φ100 – Φ124	114.5	80	46	TQW32/100	4.46
223.0048.810	21CD . 100 – TQW110 – 125.8	Φ110 – Φ134	125.8	100	56	TQW32/110	7.65
223.0049.810	21CD . 100 – TQW125 – 131.4	Φ125 – Φ149	131.4	100	56	TQW32/125	8.24

倾斜微调可转位镗刀

Angular Micro–adjustable Indexable Boring Heads

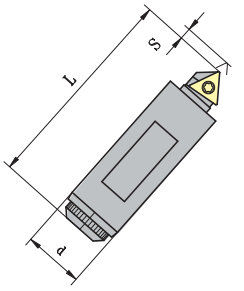

货　号	型　号	镗孔范围	Lmin	d	S	扳手	螺钉	刀片	重量kg
240.0015.130	TQW16/45	Φ45 – Φ54.6(60)	51	16	6	T7	M2.5 × 6 × 60°	U4–8004–L	0.07
240.0016.130	TQW16/50	Φ50 – Φ59.6(68)	57	16	6	T7	M2.5 × 6 × 60°	U4–8004–L	0.08
240.0017.130	TQW20/56	Φ56 – Φ68(78)	63	20	7.5	T7	M2.5 × 6 × 60°	U4–8004–L	0.11
240.0018.130	TQW20/64	Φ64 – Φ76(90)	71	20	7.5	T7	M2.5 × 6 × 60°	U4–8004–L	0.13
240.0019.130	TQW25/72	Φ72 – Φ88(100)	81	25	10	T9	M3 × 7 × 60°	U5–8005–L	0.22
240.0020.130	TQW25/80	Φ80 – Φ96(144)	91	25	10	T9	M3 × 7 × 60°	U5–8005–L	0.24
240.0021.130	TQW32/90	Φ90 – Φ114(126)	102	32	15	T9	M3 × 7 × 60°	U5–8005–L	0.45
240.0022.130	TQW32/100	Φ100 – Φ124(140)	112	32	15	T9	M3 × 7 × 60°	U5–8005–L	0.51
240.0023.130	TQW32/110	Φ110 – Φ134(150)	127	32	15	T9	M3 × 7 × 60°	U5–8005–L	1.04
240.0024.130	TQW32/125	Φ125 – Φ149(175)	142	32	15	T9	M3 × 7 × 60°	U5–8005–L	1.09

微调精镗头模块
Micro–adjustable Boring Heads

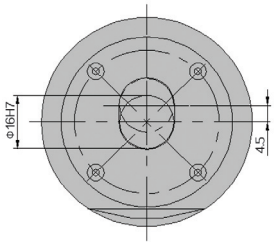

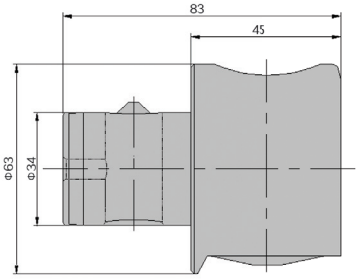

微调精镗头模块型号：21C.63/ZB16–T0250–45。货号：240.0100.133。

☆镗削范围：ϕ2–ϕ50。

☆配合镗刀使用，适用于内孔的半精和精加工。

☆调整行程：半径方向4.5mm。

☆调整精度：主尺刻度: ϕ0.01mm/格。副尺刻度: ϕ0.001mm/格

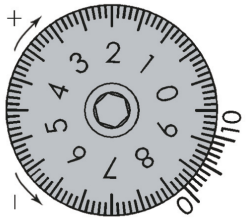

采用游标副尺，可进行每格
ϕ0.001超高精度补偿

微调精镗头模块刀尖直径的调整方法

1、逆时针松开滑动轴夹紧螺钉。

2、调整镗刀直径时，先沿着逆时针方向调整刻度盘，小于尺寸要求。

3、以顺时针方向转动刻度盘，调整到镗孔所需尺寸，注意主尺和副尺刻度以及副尺"0"线位置，它可以读出主尺和副尺的数值。

4、适当拧紧滑动轴锁紧螺钉。如果过分拧紧锁紧螺钉，可能破坏尺寸精度。

注意事项：

★微调精镗头模块最高允许转速10000rpm。它是在1mm偏移量和最短的镗杆组合时给出的最高转速。最高转速以上绝对不允许使用。这个最高转速限制值，是该工具的结构决定的，它不能保证正好实际使用。

★当确定实际切削参数时，检查机床主轴和工件，它会改变震动情况。因此应该适时调整切削参数。

★此镗头的行程是4.5mm，但为了得到最佳动平衡，请尽可能在行程1mm以内使用。

★此镗头使用的镗杆仅限于微调精镗头模块配用镗刀

整体式镗刀（ϕ2–ϕ8）
Carbide Boring

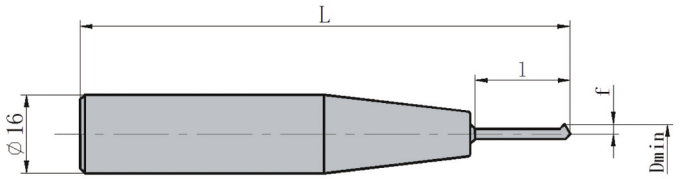

货　号	型　号	Dmin	L	l	f	重量kg
340.0116.133	TD3x15x100xZB16	3	100	15	1.5	0.35
340.0117.133	TD4x20x100xZB16	4	100	20	2	0.40
340.0118.133	TD5x25x100xZB16	5	100	25	2.5	0.45
340.0119.133	TD6x30x100xZB16	6	100	30	3	0.50

可转位镗刀（ϕ8–ϕ50）
Indexable Boring

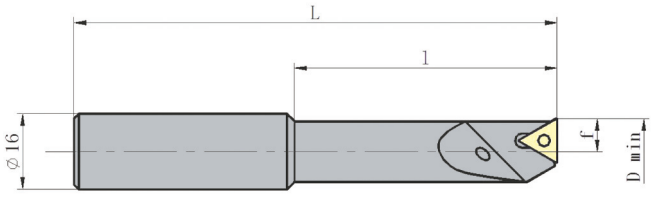

货　号	型　号	Dmin	L	l	f	扳手	螺钉	刀片	重量kg
340.0120.133	TD8x32x90xZB16	8	90	32	4	T5	M2x5x60°	TCGT06T104	0.30
340.0121.133	TD10x40x90xZB16	10	90	40	5	T5	M2x5x60°	TCGT06T104	0.35
340.0122.133	TD12x48x100xZB16	12	100	48	6	T7	M2.5x6x60°	TCGT090204	0.40
340.0123.133	TD14x56x110xZB16	14	110	56	7	T7	M2.5x6x60°	TCGT090204	0.45
340.0124.133	TD16x64x110xZB16	16	110	64	8	T7	M2.5x6x60°	TCGT090204	0.5
340.0125.133	TD18x65x110xZB16	18	110	65	9	T7	M2.5x6x60°	TCGT110304	0.55
340.0126.133	TD20x65x110xZB16	20	110	65	10	T7	M2.5x6x60°	TCGT110304	0.60
340.0127.133	TD22x65x110xZB16	22	110	65	11	T7	M2.5x6x60°	TCGT110304	0.65
340.0128.133	TD24x65x110xZB16	24	110	65	12	T7	M2.5x6x60°	TCGT110304	0.70
340.0129.133	TD26x65x110xZB16	26	110	65	13	T7	M2.5x6x60°	TCGT110304	0.75
340.0130.133	TD28x65x110xZB16	28	110	65	14	T7	M2.5x6x60°	TCGT110304	0.80
340.0131.133	TD30x65x110xZB16	30	110	65	15	T7	M2.5x6x60°	TCGT110304	0.85
340.0132.133	TD32x65x110xZB16	32	110	65	16	T7	M2.5x6x60°	TCGT110304	0.90
340.0133.133	TD34x65x110xZB16	34	110	65	17	T7	M2.5x6x60°	TCGT110304	0.95
340.0134.133	TD36x65x110xZB16	36	110	65	18	T7	M2.5x6x60°	TCGT110304	1.00
340.0135.133	TD42x65x110xZB16	42	110	65	21	T7	M2.5x6x60°	TCGT110304	1.05

注：※刀片需要客户单独订货。

模块式工具系统–附件

外锥螺钉
External Taper Clamping Screw

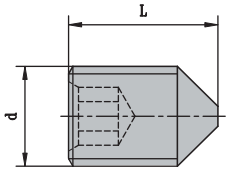

型　　号	d	L
21A . 25 – E1	M6 × 0.75	9
21A . 32 – E1	M8 × 0.75	12
21A . 40 – E1	M10 × 0.75	15
21A . 50 – E1	M12 × 1	17
21A . 63 – E1	M16 × 1	22
21A . 80 – E1	M20 × 1	26
21A . 100 – E1	M24 × 1.5	32
21A . 125 – E1	M30 × 1.5	40

内锥螺钉
Internal Taper Clamping Screw

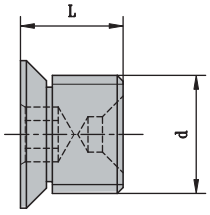

型　　号	d	L
21A . 25 – E2	M6 × 0.75	5
21A . 32 – E2	M8 × 0.75	6.5
21A . 40 – E2	M10 × 0.75	8.5
21A . 50 – E2	M12 × 1	9.5
21A . 63 – E2	M16 × 1	12.5
21A . 80 – E2	M20 × 1	14.5
21A . 100 – E2	M24 × 1.5	19.5
21A . 125 – E2	M30 × 1.5	23.5

锁紧滑销
Sliding Pin

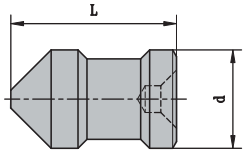

型　　号	d	L
21B . 25 – E3	7	11.5
21B . 32 – E3	9	14.5
21B . 40 – E3	11	18.5
21B . 50 – E3	13	26
21B . 63 – E3	17	32
21B . 80 – E3	21	44
21B . 100 – E3	25	53
21B . 125 – E3	32	66.5

定位销
Positioning Pin

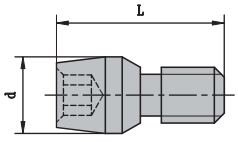

型　　号	d	L	M
21B . 25 – E4	2.6	8	M2
21B . 32 – E4	4.6	9	M3X0.35
21B . 40 – E4	5.5	12	M4X0.5
21B . 50 – E4	6.5	15	M5X0.5
21B . 63 – E4	9.5	20	M8X1
21B . 80 – E4	11.5	24	M10X1
21B . 100 – E4	15.5	30	M12X1
21B . 125 – E4	19.5	36	M16X1

可转位精密小刀夹

可转位精密小刀夹是我公司针对汽车行业、机械行业的孔加工而开发的系列产品，通过小刀夹在镗刀杆上的不同组合，可以一次完成复杂阶梯孔、倒角、端面等的复合加工。我公司可根据用户的被加工零件、机床切削参数等，设计出结构合理的复合刀具，满足用户的工艺要求。除了样本中提供的产品规格外，我公司可根据用户的需求提供其它标准和规格的产品。

可转位精密小刀夹型号说明 F01
螺钉夹紧式小刀夹SSRC75° F02
螺钉夹紧式小刀夹SSSC45° F02
螺钉夹紧式小刀夹SSKC75° F03
螺钉夹紧式小刀夹SCLC95° F03
螺钉夹紧式小刀夹STGC90° F04
螺钉夹紧式小刀夹STFC90° F04
螺钉夹紧式小刀夹STTC60° F05
螺钉夹紧式小刀夹STWC60° F05
螺钉夹紧式小刀夹STSC45° F06
小刀夹附件表 F06
小刀夹安装型式 F07
可转位镗刀刀片外形尺寸 F08

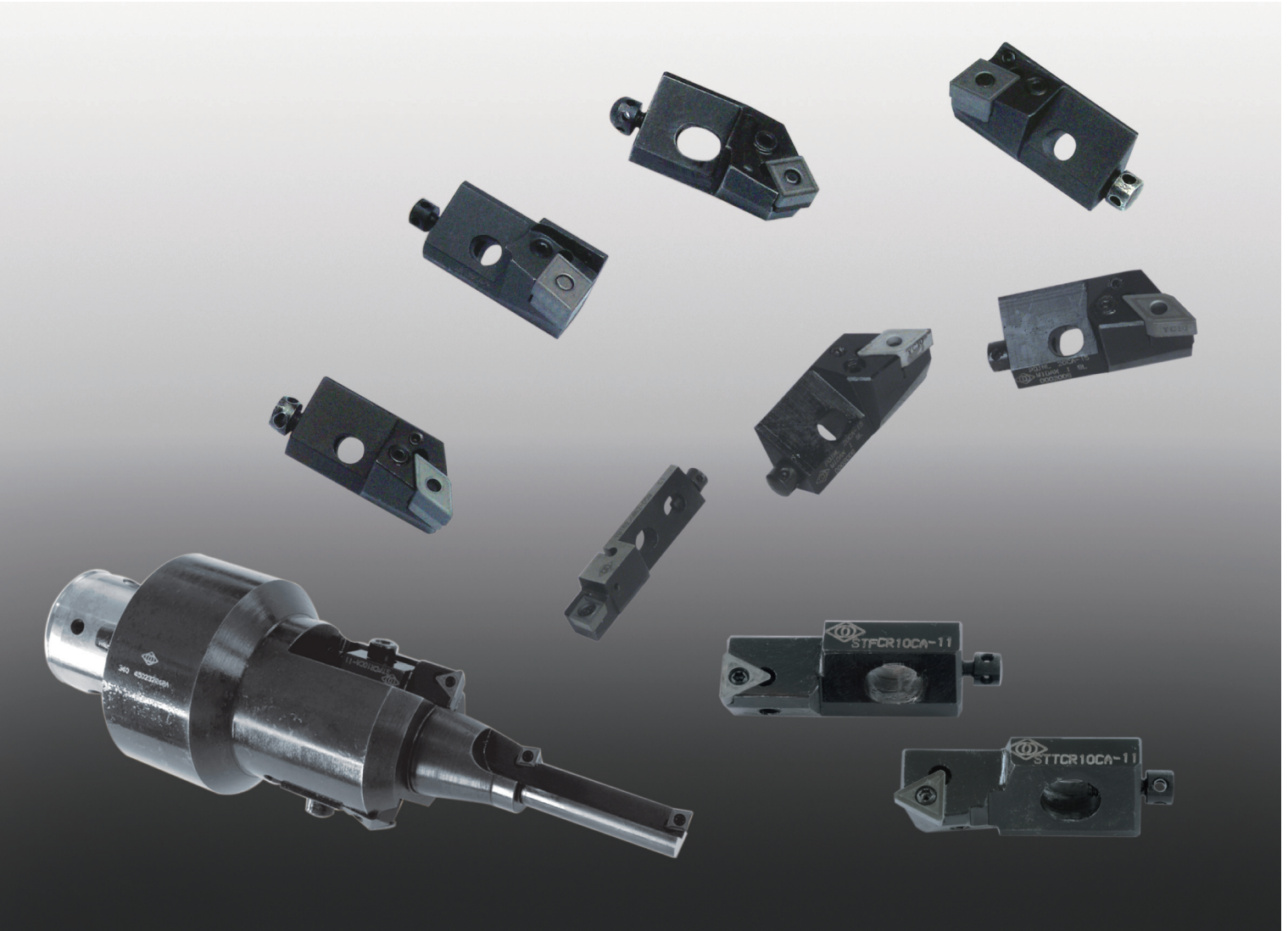

可转位精密小刀夹型号说明

刀头形状			
代号	形状	代号	形状
G	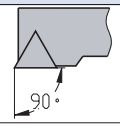	W	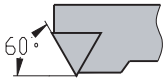
T	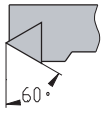	R	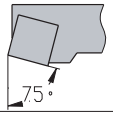
K	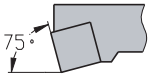	L	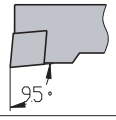
F	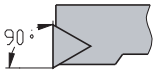	S	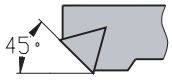

切削刃高度	
高	h

刀具类型
小刀夹

S T W C R 20 C A - 09

结构代号	
C	上压式
P	杠杆式
S	螺钉夹紧式

刀片形状代号	
C	菱　　形 80° 顶角
D	菱　　形 55° 顶角
K	平行四边形 55° 顶角
R	圆形
S	正方形
T	正三角形

刀片后角	
N	0°
C	7°
P	11°
E	20°

镗削状态	
R	右切
L	左切

设计类型
A

切削刃长度

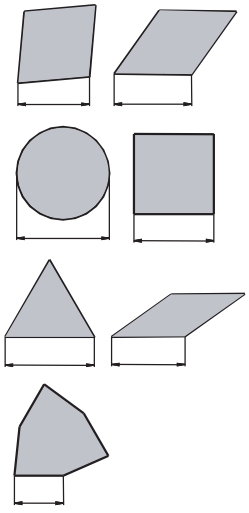

F 小刀夹

螺钉夹紧式小刀夹
Screw Clamping Cartridges

SSRC 75°

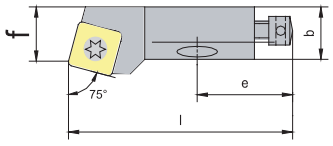

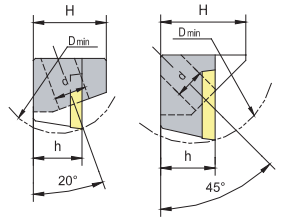

08CA 10CA 12CA　　16CA

货　号	型　号	h	l	f	e	b	Dmin	d	H	配用刀片
240.0141.138	SSRCR10CA – 09	10	50	14	20	11	40	8	15	SCMT09T308
240.0142.138	SSRCR12CA – 12	12	55	20	20	16	50	8	20	SCMT120408
240.0143.138	SSRCR16CA – 12	16	63	25	25	20	60	10	25	SCMT120408
240.0146.138	SSRCL10CA – 09	10	50	14	20	11	40	8	15	SCMT09T308
240.0147.138	SSRCL12CA – 12	12	55	20	20	16	50	8	20	SCMT120408
240.0148.138	SSRCL16CA – 12	16	63	25	25	20	60	10	25	SCMT120408

SSSC 45°

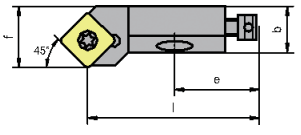

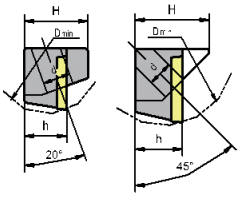

08CA 10CA 12CA　　16CA

货　号	型　号	h	l	f	e	b	Dmin	d	H	配用刀片
240.0111.138	SSSCR10CA – 09	10	44	14	20	11	40	8	15	SCMT09T308
240.0112.138	SSSCR12CA – 12	12	47	20	20	16	50	8	20	SCMT120408
240.0113.138	SSSCR16CA – 12	16	53	25	25	20	60	10	25	SCMT120408
240.0116.138	SSSCL10CA – 09	10	44	14	20	11	40	8	15	SCMT09T308
240.0117.138	SSSCL12CA – 12	12	47	20	20	16	50	8	20	SCMT120408
240.0118.138	SSSCL16CA – 12	16	53	25	25	20	60	10	25	SCMT120408

螺钉夹紧式小刀夹
Screw Clamping Cartridges

SSKC 75°

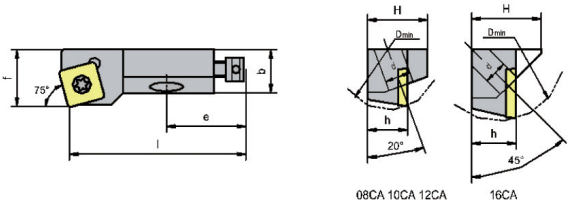

货 号	型 号	h	l	f	e	b	Dmin	d	H	配用刀片
240.0081.138	SSKCR10CA – 09	10	50	14	20	11	40	8	15	SCMT09T308
240.0082.138	SSKCR12CA – 12	12	55	20	20	16	50	8	20	SCMT120408
240.0083.138	SSKCR16CA – 12	16	63	25	25	20	60	10	25	SCMT120408
240.0087.138	SSKCL10CA – 09	10	50	14	20	11	40	8	15	SCMT09T308
240.0088.138	SSKCL12CA – 12	12	55	20	20	16	50	8	20	SCMT120408
240.0089.138	SSKCL16CA – 12	16	63	25	25	20	60	10	25	SCMT120408

SCLC 95°

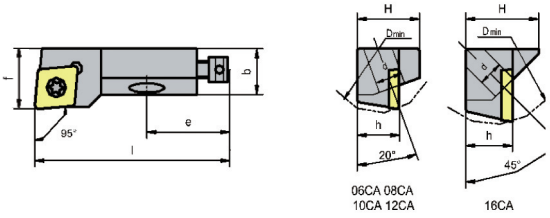

货 号	型 号	h	l	f	e	b	Dmin	d	H	配用刀片
240.0149.138	SCLCR06CA – 05	6	25	8	12	6	20	4	8.5	CPGT050204
240.0150.138	SCLCR08CA – 06	8	32	10	17	8	25	4.5	10	CCMT060204
240.0151.138	SCLCR10CA – 09	10	50	14	20	11	40	8	15	CCMT09T304
240.0152.138	SCLCR12CA – 12	12	55	20	20	16	50	8	20	CCMT120404
240.0153.138	SCLCR16CA – 12	16	63	25	25	20	60	10	25	CCMT120404
240.0154.138	SCLCL06CA – 05	6	25	8	12	6	20	4	8.5	CPGT050204
240.0155.138	SCLCL08CA – 06	8	32	10	17	8	25	4.5	10	CCMT060204
240.0156.138	SCLCL10CA – 09	10	50	14	20	11	40	8	15	CCMT09T304
240.0157.138	SCLCL12CA – 12	12	55	20	20	16	50	8	20	CCMT120404
240.0158.138	SCLCL16CA – 12	16	63	25	25	20	60	10	25	CCMT120404

螺钉夹紧式小刀夹
Screw Clamping Cartridges

STGC 90°

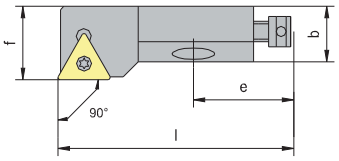

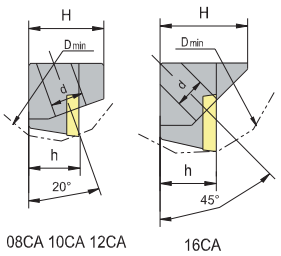

08CA 10CA 12CA　　16CA

货　号	型　号	h	l	f	e	b	Dmin	d	H	配用刀片
240.0171.138	STGCR06CA – 06	6	25	8	12	5.5	20	3.5	8.5	U3–8003–L
240.0172.138	STGCR08CA – 09	8	32	10	17	8	25	4.5	10	TCMT090204
240.0131.138	STGCR10CA – 11	10	50	14	20	11	40	8	15	TCMT110204
240.0132.138	STGCR12CA – 16	12	55	20	20	16	50	8	20	TCMT16T308
240.0133.138	STGCR16CA – 16	16	63	25	25	20	60	10	25	TCMT16T308
240.0134.138	STGCL06CA – 06	6	25	8	12	5.5	20	3.5	8.5	TCGT060102L
240.0135.138	STGCL08CA – 09	8	32	10	17	8	25	4.5	10	TCMT090204
240.0136.138	STGCL10CA – 11	10	50	14	20	11	40	8	15	TCMT110204
240.0137.138	STGCL12CA – 16	12	55	20	20	16	50	8	20	TCMT16T308
240.0138.138	STGCL16CA – 16	16	63	25	25	20	60	10	25	TCMT16T308

STFC 90°

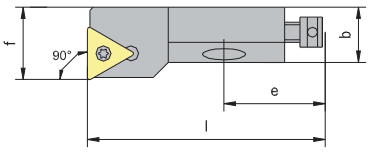

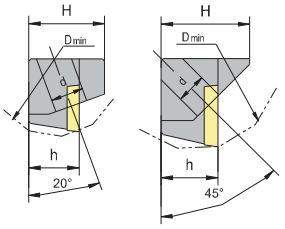

08CA 10CA 12CA　　16CA

货　号	型　号	h	l	f	e	b	Dmin	d	H	配用刀片
240.0094.138	STFCR08CA – 09	8	32	10	17	8	25	4.5	10	TCMT090204
240.0071.138	STFCR10CA – 11	10	50	14	20	11	40	8	15	TCMT110204
240.0072.138	STFCR12CA – 16	12	55	20	20	16	50	8	20	TCMT16T308
240.0073.138	STFCR16CA – 16	16	63	25	25	20	60	10	25	TCMT16T308
240.0058.138	STFCL08CA – 09	8	32	10	17	8	25	4.5	10	TCMT090204
240.0059.138	STFCL10CA – 11	10	50	14	20	11	40	8	15	TCMT110204
240.0060.138	STFCL12CA – 16	12	55	20	20	16	50	8	20	TCMT16T308
240.0061.138	STFCL16CA – 16	16	63	25	25	20	60	10	25	TCMT16T308

螺钉夹紧式小刀夹
Screw Clamping Cartridges

STTC 60°

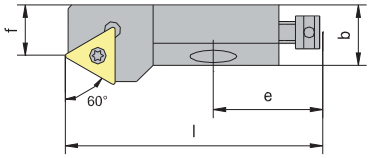

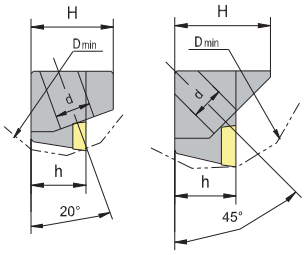

08CA 10CA 12CA　　16CA

货　号	型　号	h	l	f	e	b	Dmin	d	H	配用刀片
240.0120.138	STTCR08CA – 09	8	32	6	17	8	25	4.5	10	TCMT090204
240.0121.138	STTCR10CA – 11	10	44	14	20	11	40	8	15	TCMT110204
240.0122.138	STTCR12CA – 16	12	47	20	20	16	50	8	20	TCMT16T308
240.0123.138	STTCR16CA – 16	16	53	25	25	20	60	10	25	TCMT16T308
240.0125.138	STTCL08CA – 09	8	32	6	17	8	25	4.5	10	TCMT090204
240.0126.138	STTCL10CA – 11	10	44	14	20	11	40	8	15	TCMT110204
240.0127.138	STTCL12CA – 16	12	47	20	20	16	50	8	20	TCMT16T308
240.0128.138	STTCL16CA – 16	16	53	25	25	20	60	10	25	TCMT16T308

STWC 60°

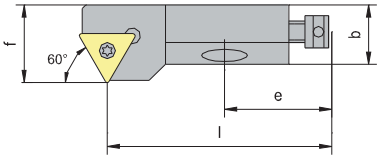

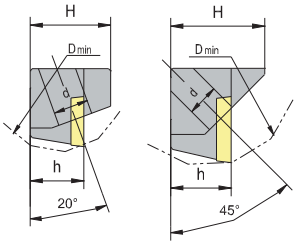

08CA 10CA 12CA　　16CA

货　号	型　号	h	l	f	e	b	Dmin	d	H	配用刀片
240.0090.138	STWCR08CA – 09	8	28	10	17	8	25	4.5	10	TCMT090204
240.0091.138	STWCR10CA – 11	10	44	14	20	11	40	8	15	TCMT110204
240.0092.138	STWCR12CA – 16	12	47	20	20	16	50	8	20	TCMT16T308
240.0093.138	STWCR16CA – 16	16	53	25	25	20	60	10	25	TCMT16T308
240.0095.138	STWCL08CA – 09	8	28	10	17	8	25	4.5	10	TCMT090204
240.0096.138	STWCL10CA – 11	10	44	14	20	11	40	8	15	TCMT110204
240.0097.138	STWCL12CA – 16	12	47	20	20	16	50	8	20	TCMT16T308
240.0098.138	STWCL16CA – 16	16	53	25	25	20	60	10	25	TCMT16T308

螺钉夹紧式小刀夹
Screw Clamping Cartridges

STSC 45°

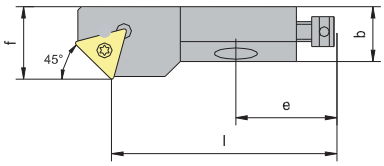

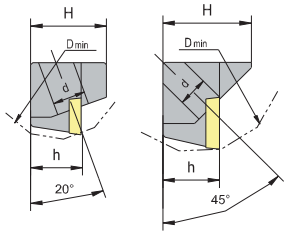

06CA 08CA
10CA 12CA

16CA

货 号	型 号	h	l	f	e	b	Dmin	d	H	配用刀片
240.0100.138	STSCR08CA – 09	8	32	10	17	8	25	4.5	10	TCMT090204
240.0101.138	STSCR10CA – 11	10	50	14	20	11	40	8	15	TCMT110208
240.0102.138	STSCR12CA – 16	12	55	20	20	15	50	8	20	TCMT16T308
240.0103.138	STSCR16CA – 16	16	63	25	25	20	60	10	25	TCMT16T308
240.0104.138	STSCL08CA – 09	8	32	10	17	8	25	4.5	10	TCMT090204
240.0105.138	STSCL10CA – 11	10	50	14	20	11	40	8	15	TCMT110208
240.0106.138	STSCL12CA – 16	12	55	20	20	15	50	8	20	TCMT16T308
240.0107.138	STSCL16CA – 16	16	63	25	25	20	60	10	25	TCMT16T308

小刀夹附件表
Accessories of Cartridges

规 格	径向调整螺钉 GB77–85	轴向调整螺钉 	刀 片 型 号	螺钉 	扳手 
06CA	M3X6	ZTL3–10	U3–8003–L	M2X5X60°	T5
06CA	M3X6	ZTL3–10	CPGT050204	M2.5X6X60°	T7
08CA	M3X6	ZTL3–10	CCMT060204	M2.5X6X60°	T7
08CA	M3X6	ZTL3–10	SCGT060204	M2.5X6X60°	T7
08CA	M3X6	ZTL3–10	TCMT090204	M2.5X6X60°	T7
10CA	M4X10	ZTL4–16	CCMT09T304	M4X9X60°	T15
10CA	M4X10	ZTL4–16	SCMT09T308	M4X9X60°	T15
10CA	M4X10	ZTL4–16	TCMT110204	M2.5X6X60°	T7
12CA	M4X16	ZTL4–16	CCMT120404	M5X11X60°	T20
12CA	M4X16	ZTL4–16	SCMT120408	M5X11X60°	T20
12CA	M4X16	ZTL6–18	TCMT16T308	M4X9X60°	T15
16CA	M6X20	ZTL6–18	CCMT120404	M5X11X60°	T20
16CA	M6X20	ZTL6–18	SCMT120408	M5X11X60°	T20
16CA	M6X20	ZTL6–18	TCMT16T308	M4X9X60°	T15

小刀夹安装型式
Mounting Types of Cartridges

轴向安装

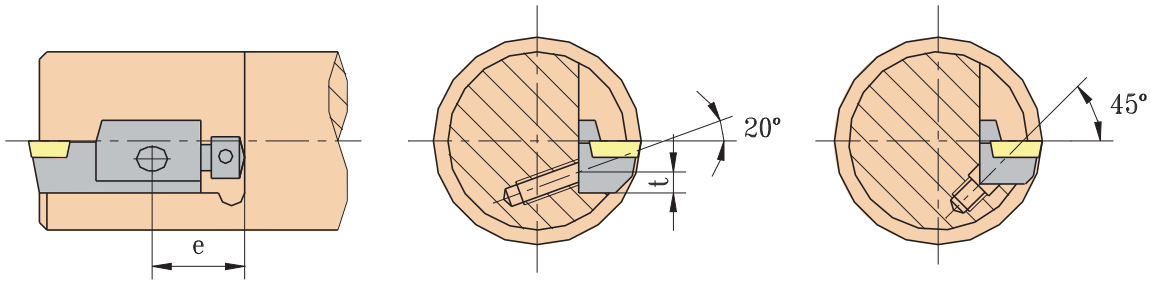

06CA 08CA
10CA 12CA

16CA

径向安装

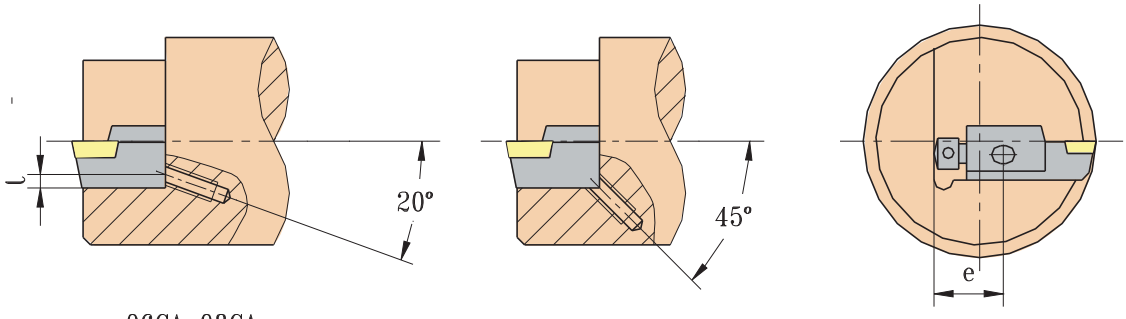

06CA 08CA
10CA 12CA

16CA

刀夹型号		06CA	08CA	10CA	12CA	16CA
安装尺寸	t	3.5	4.5	5	6	–
	e	12	17	20	20	25

可转位镗刀刀片外形尺寸

刀片型号	刀片尺寸			简图
	d	S	R	
U3-8003-L	4.0	1.8	0.3	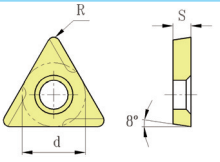
U4-8004-L	5.6	2.5	0.4	
U5-8005-L	8.2	3.0	0.5	
TCMT06T102	3.97	1.98	0.2	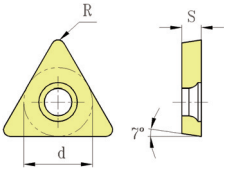
TCGT06T104	3.97	1.98	0.4	
TCMT090204	5.56	2.38	0.4	
TCGT090204	5.56	2.38	0.4	
TCMT110204	6.35	2.38	0.4	
TCMT110208	6.35	2.38	0.8	
TCGT110304	6.35	3.18	0.4	
TCMT16T308	9.525	3.97	0.8	
TPGT110304	6.35	3.18	0.4	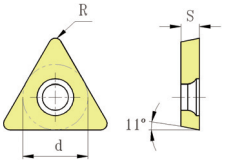
CCMT060204	6.35	2.38	0.4	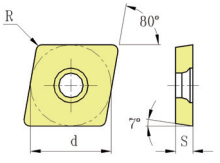
CCMT09T304	9.525	3.97	0.4	
CCMT09T308	9.525	3.97	0.8	
CCMT120408	12.7	4.76	0.8	
WCMX030208	5.56	2.38	0.8	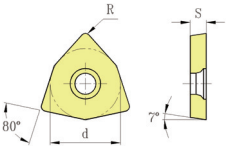
WCMX040208	6.35	2.38	0.8	
WCMX050308	7.94	3.18	0.8	
WCMX06T308	9.525	3.97	0.8	
WCMX080412	12.7	4.76	1.2	
SCGT060204	6.35	2.38	0.4	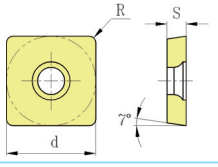
SCMT09T308	9.525	3.97	0.8	
SCMT120408	12.7	4.76	0.8	

PSC车削工具系统简介

PSC为我公司三棱圆锥刀柄在欧洲的注册商标， 采用独特的棱边为圆弧形的1/20锥度三棱锥体，锥面与端面同时定位夹紧。锥形三棱体结构实现两个方向无滑动转矩传递，不需要传动键，消除了因传动键和键槽引起的动平衡、应力集中、相位误差等问题。三棱锥的表面大，切削扭矩均匀分布，刀具表面压力低、不易变形、磨损小，连接结构的自锁力大，可靠性高，具有始终如一的位置精度。在X、Y、Z方向的重复精度为±2μm，端跳精度为3μm。

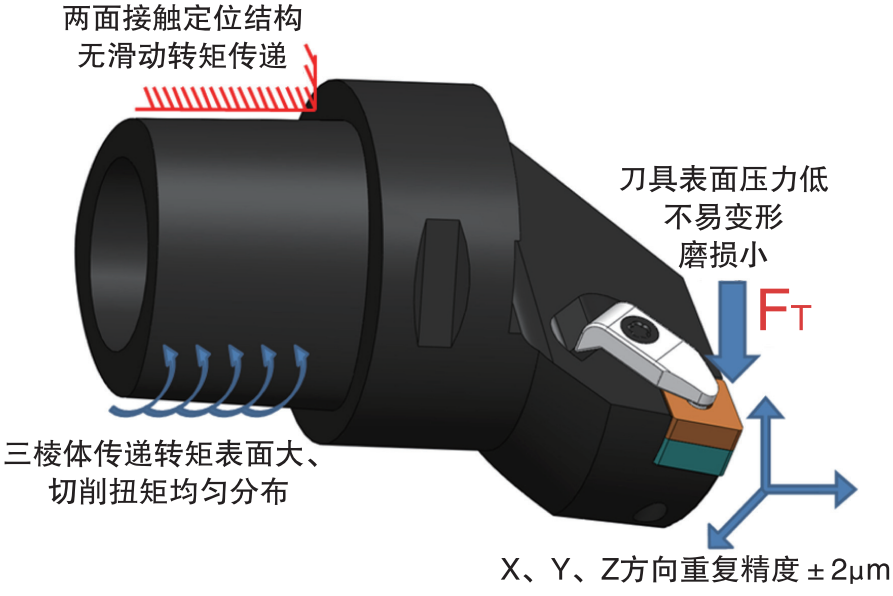

PSC柄接长杆

内孔切削刀具用刀柄

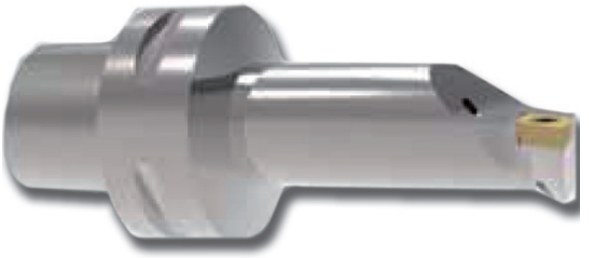

PSC柄内孔车刀

PSC柄方刀刀夹

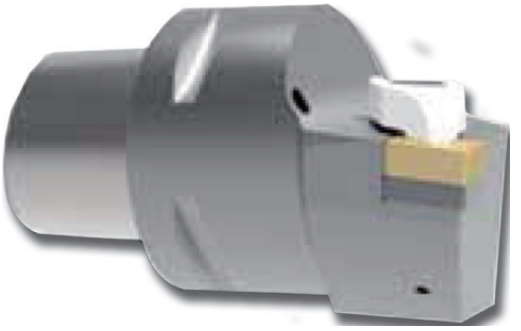

PSC柄外圆车刀

目 录

90° 刚性夹紧式外圆车刀DCANR/L..... G03
75° 刚性夹紧式外圆车刀DCKNR/L..... G03
95° 刚性夹紧式外圆车刀DCLNR/L..... G04
50° 刚性夹紧式外圆车刀DCMNN..... G04
75° 刚性夹紧式外圆车刀DCRNR/L..... G05
107.5° 刚性夹紧式外圆车刀DDHNR/L..... G05
93° 刚性夹紧式外圆车刀DDJNR/L..... G06
48° 刚性夹紧式外圆车刀DDMNR/L..... G06
62.5° 刚性夹紧式外圆车刀DDNNN..... G07
93° 刚性夹紧式外圆车刀DDUNR/L..... G07
45° 刚性夹紧式外圆车刀DSDNN..... G08
75° 刚性夹紧式外圆车刀DSKNR/L..... G08
75° 刚性夹紧式外圆车刀DSRNR/L..... G09
45° 刚性夹紧式外圆车刀DSSNR/L..... G09
93° 刚性夹紧式外圆车刀DVJNR/L..... G10
95° 刚性夹紧式外圆车刀DWLNR/L..... G10
93° 螺钉夹紧式外圆车刀SDJCR/L..... G11
62.5° 螺钉夹紧式外圆车刀SDNCN..... G11
45° 螺钉夹紧式外圆车刀SRSCR/L..... G12
107.5° 螺钉夹紧式外圆车刀SVHBR/L..... G12
72.5° 螺钉夹紧式外圆车刀SVVBN..... G13
93° 螺钉夹紧式外圆车刀SVJBR/L..... G13
95° 螺钉夹紧式内孔车刀SCLCR/L..... G14
107.5° 螺钉夹紧式内孔车刀SDQCR/L..... G15
螺钉夹紧式径向外螺纹车刀..... G16
螺钉夹紧式轴向外螺纹车刀..... G16
螺钉夹紧式内螺纹车刀..... G17
PSC柄轴向方刀刀夹..... G18
PSC柄径向方刀刀夹..... G19
内孔切削刀具用刀柄..... G20

PSC32	-	D	C	L	N	R	22	040	-	09	-	
1		2	3	4	5	6	7	8		9		10

1 接口尺寸

PSC 32 Dm=32;
PSC 40 Dm=40;
PSC 50 Dm=50;
PSC 63 Dm=63;
PSC 80 Dm=80;

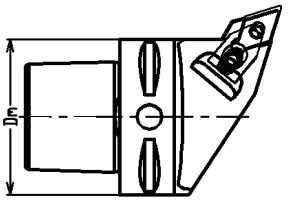

接口标准执行 ISO26623-1

2 刀片夹紧方式


刚性夹紧 D

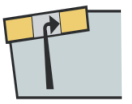
杠杆夹紧 P

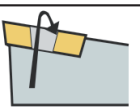
螺钉夹紧 S

3 刀片形状

C

D

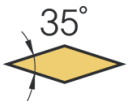

V

W


R


S

4 主偏角（切入角）

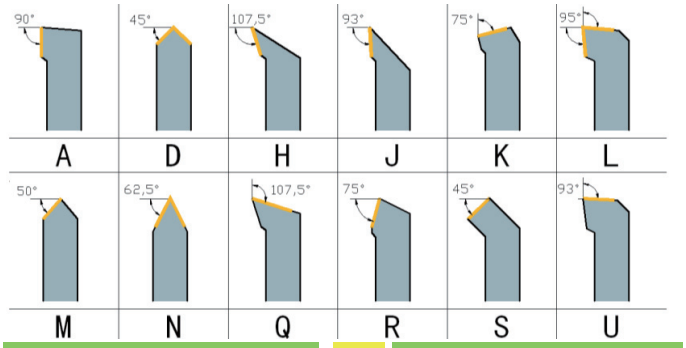

5 刀片后角

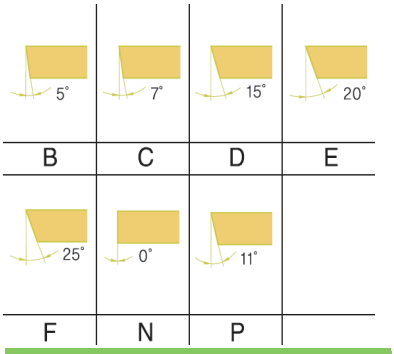

6 刀具左右手

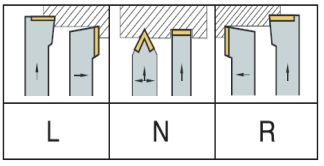

7 刀尖高度

f_1 尺寸
mm
（2 位数）

8 刀具长度

A 尺寸
mm
（3 位数）

9 切削刀长度

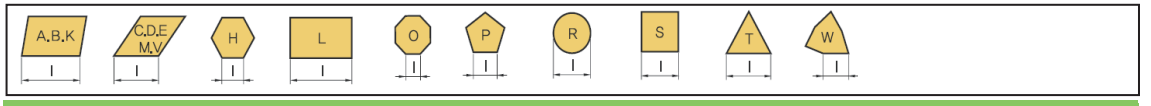

10 制造商选项

当需要补充符号时，最多可加入3个字母到ISO编号中，并且用破折号隔开，例如楔块型中的W。

90° 刚性夹紧式外圆车刀DCANR/L

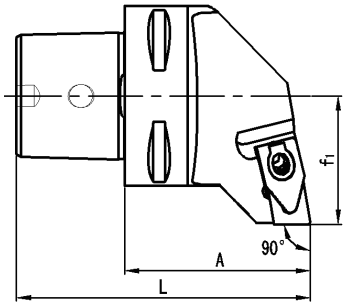

货 号	型 号	PSC	f1	A	R/L	L	刀片	Kg
940.0228.092	PSC63–DCANR–45065–12	PSC63	45	065	R	103	CNMG120408	1.4
940.0229.092	PSC63–DCANL–45065–12	PSC63	45	065	L	103	CNMG120408	1.4

螺钉CM6×25C； 刀垫C12BM； 扳手WH40L； 压板C2RA； 刀垫螺钉SM6×10XA1； 弹簧SPR4

货 号	型 号	PSC	f1	A	R/L	L	刀片	Kg
940.0226.092	PSC63–DCANR–45065–16	PSC63	45	065	R	103	CNMG160612	1.4
940.0227.092	PSC63–DCANL–45065–16	PSC63	45	065	L	103	CNMG160612	1.4

螺钉CM6×25C； 刀垫C16BM； 扳手WH40L； 压板C3RA； 刀垫螺钉SM6×10XA2； 弹簧SPR4

75° 刚性夹紧式外圆车刀DCKNR/L

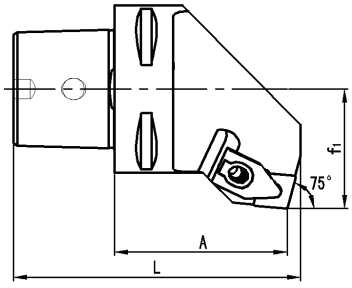

货 号	型 号	PSC	f1	A	R/L	L	刀片	Kg
940.0017.092	PSC50–DCKNR–35060–12	PSC50	35	060	R	93	CNMG120408	0.8
940.0018.092	PSC50–DCKNL–35060–12	PSC50	35	060	L	93	CNMG120408	0.8
940.0019.092	PSC63–DCKNR–45065–12	PSC63	45	065	R	106	CNMG120408	1.5
940.0020.092	PSC63–DCKNL–45065–12	PSC63	45	065	L	106	CNMG120408	1.5

螺钉CM6×25C； 刀垫C12BM； 扳手WH40L； 压板C2RA； 刀垫螺钉SM6×10XA1； 弹簧SPR4

95° 刚性夹紧式外圆车刀DCLNR/L

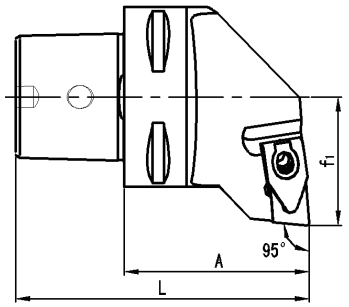

货 号	型 号	PSC	f1	A	R/L	L	刀片	Kg
581.0012.383	PSC50–DCLNR–35060–12	PSC50	35	060	R	90	CNMG120408	0.9
581.0112.383	PSC50–DCLNL–35060–12	PSC50	35	060	L	90	CNMG120408	0.9
581.0012.384	PSC63–DCLNR–45065–12	PSC63	45	065	R	103	CNMG120408	1.4
581.0112.384	PSC63–DCLNL–45065–12	PSC63	45	065	L	103	CNMG120408	1.4

螺钉CM6×25C； 刀垫C12BM； 扳手WH40L； 压板C2RA； 刀垫螺钉SM6×10XA1； 弹簧SPR4

货 号	型 号	PSC	f1	A	R/L	L	刀片	Kg
940.0180.092	PSC63–DCLNR–45065–16	PSC63	45	065	R	103	CNMG160612	1.4
940.0181.092	PSC63–DCLNL–45065–16	PSC63	45	065	L	103	CNMG160612	1.4

螺钉CM6×25C； 刀垫C16BM； 扳手WH40L； 压板C3RA； 刀垫螺钉SM6×10XA2； 弹簧SPR4

50° 刚性夹紧式外圆车刀DCMNN

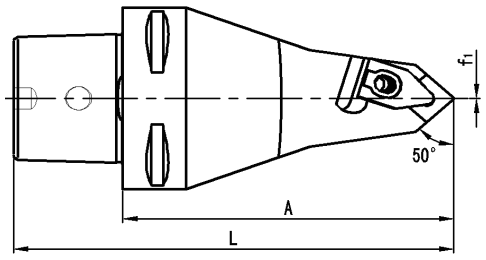

货 号	型 号	PSC	f1	A	R/L	L	刀片	Kg
940.0021.092	PSC63–DCMNN–00115–12	PSC63	00	115	N	153	CNMG120408	1.6

螺钉CM6×25C； 刀垫C12BM； 扳手WH40L； 压板C2RA； 刀垫螺钉SM6×10XA1； 弹簧SPR4

75° 刚性夹紧式外圆车刀DCRNR/L

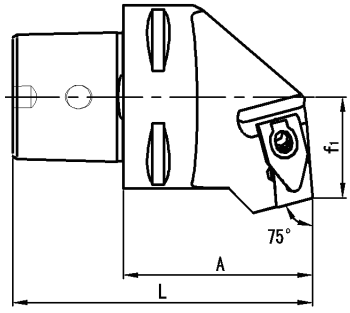

货 号	型 号	PSC	f1	A	R/L	L	刀片	Kg
940.0011.092	PSC50–DCRNR–27060–12	PSC50	27	060	R	90	CNMG120408	0.8
940.0012.092	PSC50–DCRNL–27060–12	PSC50	27	060	L	90	CNMG120408	0.8
940.0013.092	PSC63–DCRNR–35065–12	PSC63	35	065	R	103	CNMG120408	1.4
940.0014.092	PSC63–DCRNL–35065–12	PSC63	35	065	L	103	CNMG120408	1.4

螺钉CM6×25C； 刀垫C12BM； 扳手WH40L； 压板C2RA； 刀垫螺钉SM6×10XA1； 弹簧SPR4

货 号	型 号	PSC	f1	A	R/L	L	刀片	Kg
940.0224.092	PSC63–DCRNR–35065–16	PSC63	35	065	R	103	CNMG160612	1.4
940.0225.092	PSC63–DCRNL–35065–16	PSC63	35	065	L	103	CNMG160612	1.4

螺钉CM6×25C； 刀垫C16BM； 扳手WH40L； 压板C3RA； 刀垫螺钉SM6×10XA2； 弹簧SPR4

货 号	型 号	PSC	f1	A	R/L	L	刀片	Kg
940.0221.092	PSC63–DCRNR–35065–19	PSC63	35	065	R	103	CNMG190612	1.4
940.0222.092	PSC63–DCRNL–35065–19	PSC63	35	065	L	103	CNMG190612	1.4

刀垫螺钉5513 020–07；刀垫5322 236–01；扳手5680 043–14；压板5412 028–041

107.5° 刚性夹紧式外圆车刀DDHNR/L

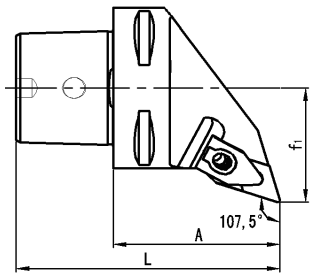

货 号	型 号	PSC	f1	A	R/L	L	刀片	Kg
940.0024.092	PSC50–DDHNR–35060–15	PSC50	35	060	R	90	DNMG150608	0.8
940.0025.092	PSC50–DDHNL–35060–15	PSC50	35	060	L	90	DNMG150608	0.8
940.0026.092	PSC63–DDHNR–45065–15	PSC63	45	065	R	103	DNMG150608	1.3
940.0027.092	PSC63–DDHNL–45065–15	PSC63	45	065	L	103	DNMG150608	1.3

螺钉CM6×25C； 刀垫D15BM； 扳手WH40L； 压板C2RA； 刀垫螺钉SM6×10XA1； 弹簧SPR4

93° 刚性夹紧式外圆车刀DDJNR/L

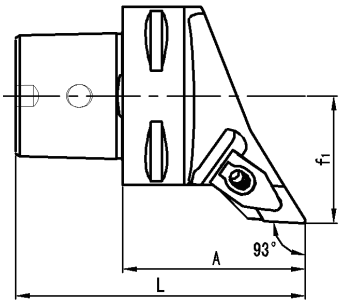

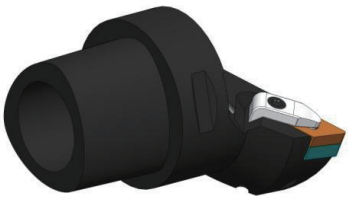

货 号	型 号	PSC	f1	A	R/L	L	刀片	Kg
581.0215.383	PSC50–DDJNR–35060–15	PSC50	35	060	R	90	DNMG150608	0.8
581.0315.383	PSC50–DDJNL–35060–15	PSC50	35	060	L	90	DNMG150608	0.8
581.0215.384	PSC63–DDJNR–45065–15	PSC63	45	065	R	103	DNMG150608	1.4
581.0315.384	PSC63–DDJNL–45065–15	PSC63	45	065	L	103	DNMG150608	1.4

螺钉CM6×25C； 刀垫D15BM； 扳手WH40L； 压板C2RA； 刀垫螺钉SM6×10XA1； 弹簧SPR4

48° 刚性夹紧式外圆车刀DDMNR/L

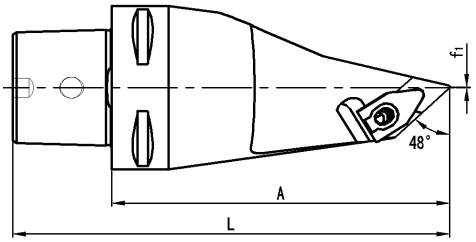

货 号	型 号	PSC	f1	A	R/L	L	刀片	Kg
940.0050.092	PSC63–DDMNR–00130–15	PSC63	00	130	R	168	DNMG150608	2.1
940.0051.092	PSC63–DDMNL–00130–15	PSC63	00	130	L	168	DNMG150608	2.1

螺钉CM6×25C； 刀垫D15BM； 扳手WH40L； 压板C2RA； 刀垫螺钉SM6×10XA1； 弹簧SPR4

62.5° 刚性夹紧式外圆车刀DDNNN

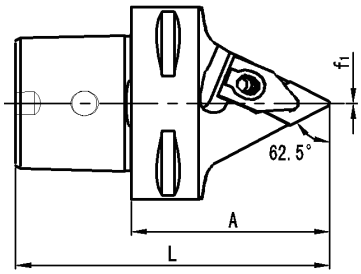

货 号	型 号	PSC	f1	A	R/L	L	刀片	Kg
940.0048.092	PSC63–DDNNN–00065–15	PSC6	00	065	N	103	DNMG150608	1.1

螺钉CM6×25C； 刀垫D15BM； 扳手WH40L； 压板C2RA； 刀垫螺钉SM6×10XA1； 弹簧SPR4

93° 刚性夹紧式外圆车刀DDUNR/L

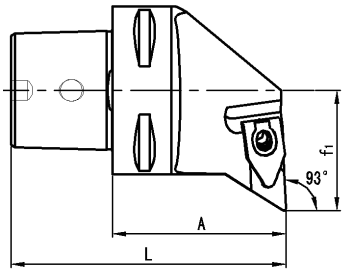

货 号	型 号	PSC	f1	A	R/L	L	刀片	Kg
940.0040.092	PSC50–DDUNR–35060–15	PSC50	35	060	R	90	DNMG150608	0.8
940.0041.092	PSC50–DDUNL–35060–15	PSC50	35	060	L	90	DNMG150608	0.8
940.0042.092	PSC63–DDUNR–45065–15	PSC63	45	065	R	103	DNMG150608	1.4
940.0043.092	PSC63–DDUNL–45065–15	PSC63	45	065	L	103	DNMG150608	1.4

螺钉CM6×25C； 刀垫D15BM； 扳手WH40L； 压板C2RA； 刀垫螺钉SM6×10XA1； 弹簧SPR4

45° 刚性夹紧式外圆车刀DSDNN

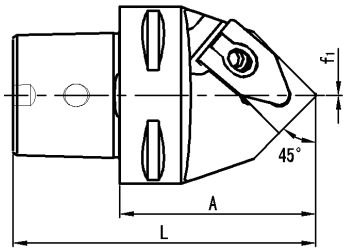

货 号	型 号	PSC	f1	A	R/L	L	刀片	Kg
940.0065.092	PSC50–DSDNN–00060–12	PSC50	00	060	N	90	SNMG120408	0.6
940.0066.092	PSC63–DSDNN–00065–12	PSC63	00	050	N	103	SNMG120408	1.1

螺钉CM6×25C； 刀垫S12BM； 扳手WH40L； 压板C2RA； 刀垫螺钉SM6×10XA1； 弹簧SPR4

货 号	型 号	PSC	f1	A	R/L	L	刀片	Kg
940.0223.092	PSC63–DSDNN–00065–15	PSC63	00	065	N	103	SNMG150612	1.1

螺钉CM6×25C； 刀垫S15BM； 扳手WH40L； 压板C3RA； 刀垫螺钉SM6×10XA2； 弹簧SPR4

货 号	型 号	PSC	f1	A	R/L	L	刀片	Kg
940.0215.092	PSC63–DSDNN–00070–19	PSC63	00	070	N	108	SNMG190612	1.4

刀垫螺钉5513 020–07；刀垫5322 425–04；扳手5680 043–14；压板5412 028–041

75° 刚性夹紧式外圆车刀DSKNR/L

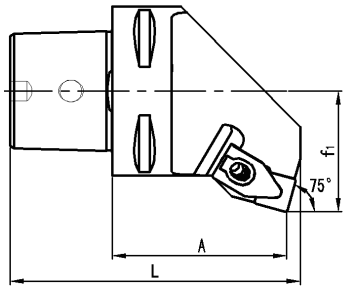

货 号	型 号	PSC	f1	A	R/L	L	刀片	Kg
940.0060.092	PSC50–DSKNR–35060–12	PSC50	35	060	R	93	SNMG120408	0.8
940.0061.092	PSC50–DSKNL–35060–12	PSC50	35	060	L	93	SNMG120408	0.8
940.0062.092	PSC63–DSKNR–45065–12	PSC63	45	065	R	106	SNMG120408	1.4
940.0063.092	PSC63–DSKNL–45065–12	PSC63	45	065	L	106	SNMG120408	1.4

螺钉CM6×25C； 刀垫S12BM； 扳手WH40L； 压板C2RA； 刀垫螺钉SM6×10XA1； 弹簧SPR4

75° 刚性夹紧式外圆车刀DSRNR/L

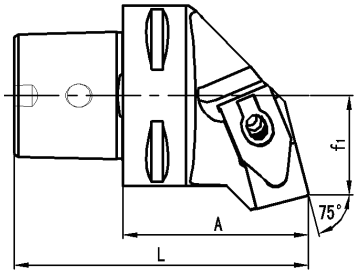

货 号	型 号	PSC	f1	A	R/L	L	刀片	Kg
940.0054.092	PSC50–DSRNR–27060–12	PSC50	27	060	R	90	SNMG120408	0.8
940.0055.092	PSC50–DSRNL–27060–12	PSC50	27	060	L	90	SNMG120408	0.8
940.0056.092	PSC63–DSRNR–35065–12	PSC63	35	065	R	103	SNMG120408	1.4
940.0057.092	PSC63–DSRNL–35065–12	PSC63	35	065	L	103	SNMG120408	1.4

螺钉CM6×25C； 刀垫S12BM； 扳手WH40L； 压板C2RA； 刀垫螺钉SM6×10XA1； 弹簧SPR4

货 号	型 号	PSC	f1	A	R/L	L	刀片	Kg
940.0213.092	PSC63–DSRNR–35065–19	PSC63	35	065	R	103	SNMG190612	1.4
940.0214.092	PSC63–DSRNL–35065–19	PSC63	35	065	L	103	SNMG190612	1.4

刀垫螺钉5513 020–07；刀垫5322 425–04；扳手5680 043–14；压板5412 028–041

45° 刚性夹紧式外圆车刀DSSNR/L

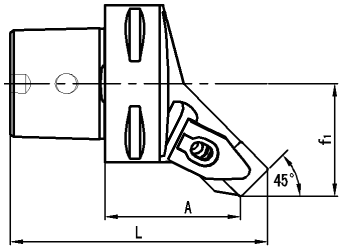

货 号	型 号	PSC	f1	A	R/L	L	刀片	Kg
940.0069.092	PSC50–DSSNR–35052–12	PSC50	35	052	R	82	SNMG120408	0.8
940.0070.092	PSC50–DSSNL–35052–12	PSC50	35	052	L	82	SNMG120408	0.8
940.0071.092	PSC63–DSSNR–45056–12	PSC63	45	056	R	94	SNMG120408	1.4
940.0072.092	PSC63–DSSNL–45056–12	PSC63	45	056	L	94	SNMG120408	1.4

螺钉CM6×25C； 刀垫S12BM； 扳手WH40L； 压板C2RA； 刀垫螺钉SM6×10XA1； 弹簧SPR4

货 号	型 号	PSC	f1	A	R/L	L	刀片	Kg
940.0184.092	PSC63–DSSNR–45054–15	PSC63	35	45	R	103	SNMG150612	1.4
940.0185.092	PSC63–DSSNL–45054–15	PSC63	35	45	L	103	SNMG150612	1.4

螺钉CM6×25C； 刀垫S15BM； 扳手WH40L； 压板C3RA； 刀垫螺钉SM6×10XA2； 弹簧SPR4

93° 刚性夹紧式外圆车刀DVJNR/L

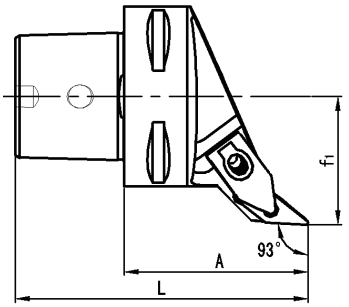

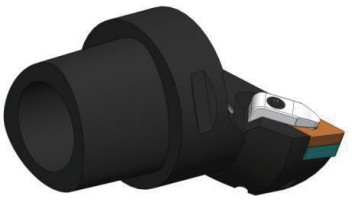

货 号	型 号	PSC	f1	A	R/L	L	刀片	Kg
940.0216.092	PSC63–DVJNR–45065–16	PSC63	45	065	R	103	VNMG160408	1.2
940.0217.092	PSC63–DVJNL–45065–16	PSC63	45	065	L	103	VNMG160408	1.2

螺钉CM5×22C； 刀垫V16BM； 扳手WH30L； 压板C6RA； 刀垫螺钉SM5×8.65XA1； 弹簧SPR6

95° 刚性夹紧式外圆车刀DWLNR/L

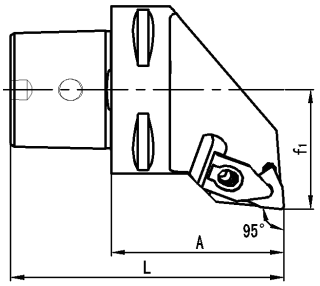

货 号	型 号	PSC	f1	A	R/L	L	刀片	Kg
581.0608.383	PSC50–DWLNR–35060–08	PSC50	35	060	R	90	WNMG080408	0.9
581.0708.383	PSC50–DWLNL–35060–08	PSC50	35	060	L	90	WNMG080408	0.9
581.0608.384	PSC63–DWLNR–45065–08	PSC63	45	065	R	103	WNMG080408	1.5
581.0708.384	PSCK63–DWLNL–45065–08	PSC63	45	065	L	103	WNMG080408	1.5

螺钉CM6×25C； 刀垫W08BM； 扳手WH40L； 压板C2RA； 刀垫螺钉SM6×10XA1； 弹簧SPR4

93° 螺钉夹紧式外圆车刀SDJCR/L

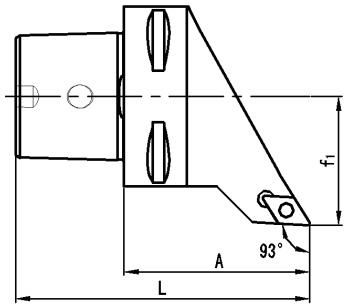

货 号	型 号	PSC	f1	A	R/L	L	刀片	Kg
581.0411.383	PSC50–SDJCR–35060–11	PSC50	35	060	R	90	DCMT11T308	0.7
581.0511.383	PSC50–SDJCL–35060–11	PSC50	35	060	L	90	DCMT11T308	0.7
581.0411.384	PSC63–SDJCR–45065–11	PSC63	45	065	R	103	DCMT11T308	1.1
581.0511.384	PSC63–SDJCL–45065–11	PSC63	45	065	L	103	DCMT11T308	1.1

螺钉I60M3.5×12； 刀垫D11BS； 扳手WT15IP\WH35L； 刀垫螺钉SM5×8.65XA

62.5° 螺钉夹紧式外圆车刀SDNCN

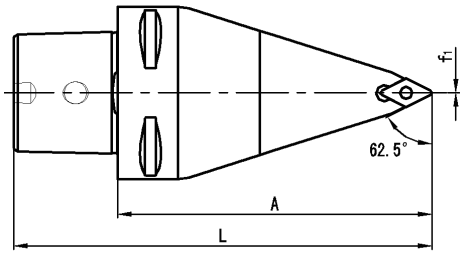

货 号	型 号	PSC	f1	A	R/L	L	刀片	Kg
581.0811.383	PSC50–SDNCN–00115–11	PSC50	00	115	R	145	DCMT11T308	1.5
581.0811.384	PSC63–SDNCN–00115–11	PSC63	00	115	L	153	DCMT11T308	3.1

螺钉I60M3.5×12； 刀垫D11BS； 扳手WT15IP\WH35L； 刀垫螺钉SM5×8.65XA

45° 螺钉夹紧式外圆车刀SRSCR/L

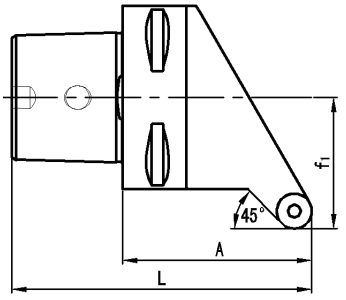

货 号	型 号	PSC	f1	A	R/L	L	刀片	Kg
940.0196.092	PSC63–SRSCR–45065–12	PSC63	45	065	R	103	RCMT1204MO	1.1
940.0197.092	PSC63–SRSCL–45065–12	PSC63	45	065	L	103	RCMT1204MO	1.1

螺钉I60M3.5×12； 刀垫R12BS； 扳手WT15IP\WH35L； 刀垫螺钉SM5×8.65XA

货 号	型 号	PSC	f1	A	R/L	L	刀片	Kg
940.0200.092	PSC63–SRSCR–45065–16	PSC63	45	065	R	103	RCMT1606MO	1.1
940.0201.092	PSC63–SRSCL–45065–16	PSC63	45	065	L	103	RCMT1606MO	1.1

螺钉I60M4×15X； 刀垫R16BS； 扳手WT15IP\WH40L； 刀垫螺钉SM6×10XA

107.5° 螺钉夹紧式外圆车刀SVHBR/L

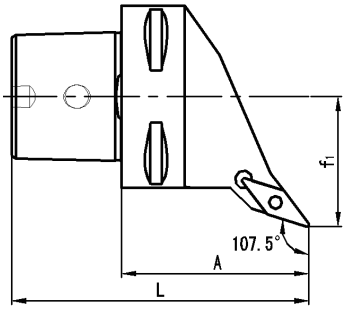

货 号	型 号	PSC	f1	A	R/L	L	刀片	Kg
940.0218.092	PSC50–SVHBR–35060–16	PSC50	35	060	R	90	VBMT160408	1.0
940.0219.092	PSC50–SVHBL–35060–16	PSC50	35	060	L	90	VBMT160408	1.0
940.0190.092	PSC63–SVHBR–45065–16	PSC63	45	065	R	103	VBMT160408	1.1
940.0191.092	PSC63–SVHBL–45065–16	PSC63	45	065	L	103	VBMT160408	1.1

螺钉I60M3.5×12； 刀垫V16BS； 扳手WT15IP\WH35L； 刀垫螺钉SM5×8.65XA

72.5° 螺钉夹紧式外圆车刀SVVBN

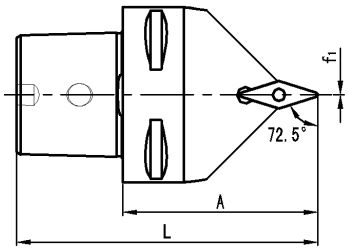

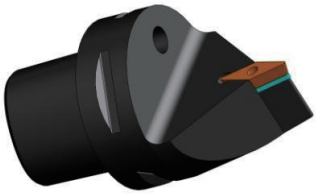

货 号	型 号	PSC	f1	A	R/L	L	刀片	Kg
940.0211.092	PSC50–SVVBN–00060–16	PSC50	00	060	N	90	VBMT160408	0.6
940.0212.092	PSC63–SVVBN–00065–16	PSC63	00	065	N	103	VBMT160408	1.1

螺钉I60M3.5×12； 刀垫V16BS； 扳手WT15IP\WH35L； 刀垫螺钉SM5×8.65XA

93° 螺钉夹紧式外圆车刀SVJBR/L

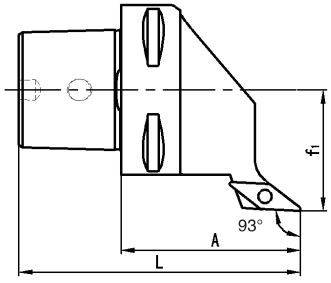

货 号	型 号	PSC	f1	A	R/L	L	刀片	Kg
940.0231.092	PSC50–SVJBR–35060–16	PSC50	35	060	R	90	VBMT160408	0.8
940.0232.092	PSC50–SVJBL–35060–16	PSC50	35	060	R	90	VBMT160408	0.8
940.0233.092	PSC63–SVJBR–45065–16	PSC63	45	065	R	103	VBMT160408	1.3
940.0234.092	PSC63–SVJBL–45065–16	PSC63	45	065	L	103	VBMT160408	1.3

螺钉I60M3.5×12； 刀垫V16BS； 扳手WT15IP\WH35L； 刀垫螺钉SM5×8.65XA

95° 螺钉夹紧式内孔车刀SCLCR/L

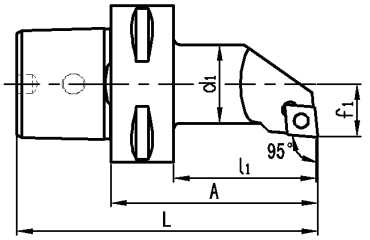

货　号	型　号	PSC	f1	A	R/L	l1	d1	L	刀片	Kg
940.0235.092	PSC50–SCLCR–11070–09	PSC50	11	070	R	46	16	100	CCMT09T308	0.6
940.0236.092	PSC50–SCLCL–11070–09	PSC50	11	070	L	46	16	100	CCMT09T308	0.6
940.0237.092	PSC50–SCLCR–13080–09	PSC50	13	080	R	56	20	110	CCMT09T308	0.7
940.0238.092	PSC50–SCLCL–13080–09	PSC50	13	080	L	56	20	110	CCMT09T308	0.7

螺钉I60M3.5×8；扳手WT15IP

货　号	型　号	PSC	f1	A	R/L	l1	d1	L	刀片	Kg
582.0009.383	PSC50–SCLCR–17090–09	PSC50	17	090	R	67	25	120	CCMT09T308	0.8
582.0109.383	PSC50–SCLCL–17090–09	PSC50	17	090	L	67	25	120	CCMT09T308	0.8

螺钉I60M3.5×10；扳手WT15IP

货　号	型　号	PSC	f1	A	R/L	l1	d1	L	刀片	Kg
940.0239.092	PSC50–SCLCR–35100–09	PSC50	35	100	R	81	50	130	CCMT09T308	1.7
940.0240.092	PSC50–SCLCL–35100–09	PSC50	35	100	L	81	50	130	CCMT09T308	1.7

螺钉I60M3.5×12；扳手WT15IP

货　号	型　号	PSC	f1	A	R/L	l1	d1	L	刀片	Kg
940.0241.092	PSC63–SCLCR–22125–12	PSC63	22	125	R	103	32	163	CCMT120408	1.4
940.0242.092	PSC63–SCLCL–22125–12	PSC63	22	125	L	103	32	163	CCMT120408	1.4
940.0243.092	PSC63–SCLCR–22160–12	PSC63	22	160	R	138	32	198	CCMT120408	1.5
940.0244.092	PSC63–SCLCL–22160–12	PSC63	22	160	L	138	32	198	CCMT120408	1.5
940.0245.092	PSC63–SCLCR–27140–12	PSC63	27	140	R	118	40	178	CCMT120408	1.9
940.0246.092	PSC63–SCLCL–27140–12	PSC63	27	140	L	118	40	178	CCMT120408	1.9
940.0247.092	PSC63–SCLCR–27180–12	PSC63	27	180	R	158	40	218	CCMT120408	2.1
940.0248.092	PSC63–SCLCL–27180–12	PSC63	27	180	L	158	40	218	CCMT120408	2.1

螺钉I60M4×11X；刀垫C12BS；扳手WT15IP\WH40L；刀垫螺钉SM6×10XA

107.5° 螺钉夹紧式内孔车刀SCLCR/L

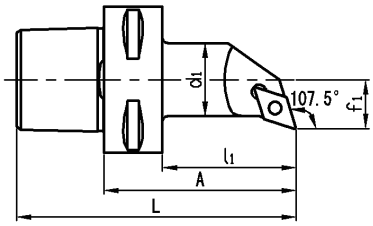

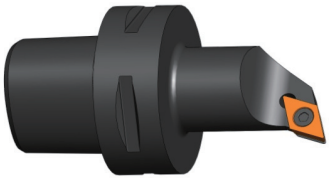

货　号	型　号	PSC	f1	A	R/L	l1	d1	L	刀片	Kg
940.0249.092	PSC50–SDQCR–13080–11	PSC50	13	080	R	56	25	110	DCMT11T308	0.6
940.0250.092	PSC50–SDQCL–13080–11	PSC50	13	080	L	56	25	110	DCMT11T308	0.6

螺钉I60M3.5×8； 扳手WT15IP

货　号	型　号	PSC	f1	A	R/L	l1	d1	L	刀片	Kg
940.0251.092	PSC50–SDQCR–17090–11	PSC50	17	090	R	67	32	120	DCMT11T308	0.7
940.0252.092	PSC50–SDQCL–17090–11	PSC50	17	090	L	67	32	120	DCMT11T308	0.7

螺钉I60M3.5×10； 扳手WT15IP

货　号	型　号	PSC	f1	A	R/L	l1	d1	L	刀片	Kg
940.0253.092	PSC50–SDQCR–22110–11	PSC50	22	110	R	88	40	140	DCMT11T308	1.7
940.0254.092	PSC50–SDQCL–22110–11	PSC50	22	110	L	88	40	140	DCMT11T308	1.7

螺钉I60M3.5×12X； 刀垫D11BS； 扳手WT15IP\WH35L； 刀垫螺钉SM5×8.65M

货　号	型　号	PSC	f1	A	R/L	l1	d1	L	刀片	Kg
940.0255.092	PSC63–SDQCR–22125–11	PSC63	22	125	R	103	32	163	DCMT11T308	1.4
940.0256.092	PSC63–SDQCL–22125–11	PSC63	22	125	L	103	32	163	DCMT11T308	1.4
940.0257.092	PSC63–SDQCR–22160–11	PSC63	22	160	R	138	32	198	DCMT11T308	1.5
940.0258.092	PSC63SDQCL–22160–11	PSC63	22	160	L	138	32	198	DCMT11T308	1.5
940.0259.092	PSC63–SDQCR–27140–11	PSC63	27	140	R	118	40	178	DCMT11T308	1.9
940.0260.092	PSC63–SDQCL–27140–11	PSC63	27	140	L	118	40	178	DCMT11T308	1.9
940.0261.092	PSC63–SDQCR–27180–11	PSC63	27	180	R	158	40	218	DCMT11T308	2.1
940.0262.092	PSC63–SDQCL–27180–11	PSC63	27	180	L	158	40	218	DCMT11T308	2.1

螺钉I60M3.5×12X； 刀垫D11BS； 扳手WT15IP\WH35L； 刀垫螺钉SM5×8.65M

螺钉夹紧式径向外螺纹车刀

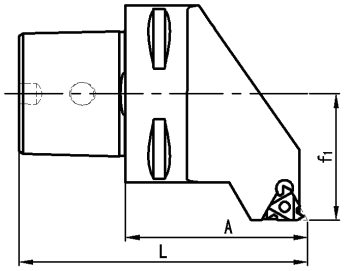

货　号	型　号	PSC	f1	A	R/L	L	刀片	Kg
940.0263.092	PSC50–SER–35060–16–Ⅰ	PSC50	35	060	R	90	Z16ER□□□□	0.9
940.0264.092	PSC50–SEL–35060–16–Ⅰ	PSC50	35	060	L	90	Z16EL□□□□	0.9
940.0265.092	PSC63–SER–45065–16–Ⅰ	PSC63	45	065	R	103	Z16ER□□□□	1.5
940.0266.092	PSC63–SEL–45065–16–Ⅰ	PSC63	45	065	L	103	Z16EL□□□□	1.5

螺钉I60M3.5×12TT；　刀垫MT16–□□MN；　扳手WT15IP；　刀垫螺钉SM4×8C

螺钉夹紧式轴向外螺纹车刀

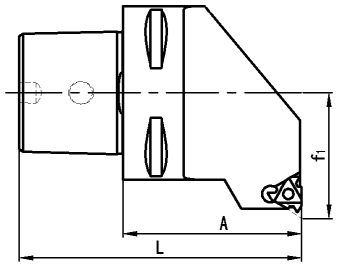

货　号	型　号	PSC	f1	A	R/L	L	刀片	Kg
940.0267.092	PSC50–SER–35060–16–Ⅱ	PSC50	35	060	R	90	Z16ER□□□□	0.9
940.0268.092	PSC50–SEL–35060–16–Ⅱ	PSC50	35	060	L	90	Z16EL□□□□	0.9
940.0269.092	PSC63–SER–45065–16–Ⅱ	PSC63	45	065	R	103	Z16ER□□□□	1.5
940.0270.092	PSC63–SEL–45065–16–Ⅱ	PSC63	45	065	L	103	Z16EL□□□□	1.5

螺钉I60M3.5×12TT；　刀垫MT16–□□MN；　扳手WT15IP；　刀垫螺钉SM4×8C

螺钉夹紧式内螺纹车刀

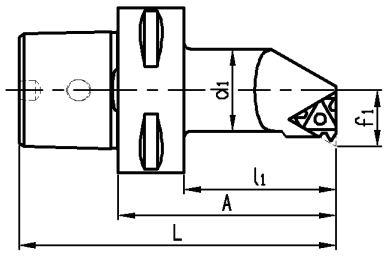

货　号	型　号	PSC	f	A	R/L	l	D	总长	刀片	Kg
940.0271.092	PSC50–SIR–22090–16	PSC50	22	90	R	68	32	120	Z16IR□□□□	1.4
940.0272.092	PSC50–SIL–22090–16	PSC50	22	90	L	68	32	120	Z16IL□□□□	1.4
940.0273.092	PSC50–SIR–27105–16	PSC50	27	105	R	84	40	135	Z16IR□□□□	1.5
940.0274.092	PSC50–SIL–27105–16	PSC50	27	105	L	84	40	135	Z16IL□□□□	1.5
940.0275.092	PSC63–SIR–22125–16	PSC63	22	125	R	103	32	163	Z16IR□□□□	1.9
940.0276.092	PSC63–SIL–22125–16	PSC63	22	125	L	103	32	163	Z16IL□□□□	1.9
940.0277.092	PSC63–SIR–27140–16	PSC63	27	140	R	118	40	178	Z16IR□□□□	2.1
940.0278.092	PSC63–SIL–27140–16	PSC63	27	140	L	118	40	178	Z16IL□□□□	2.1

螺钉I60M3.5×12TT；　刀垫MT16–□□MN；　扳手WT15IP；　刀垫螺钉SM4×8

PSC柄方刀刀夹 轴向安装

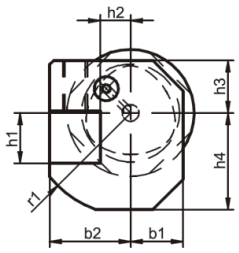

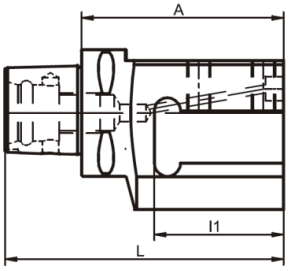

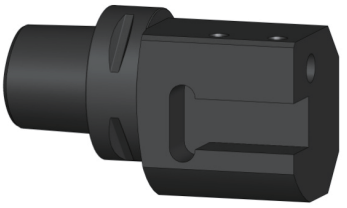

货　号	型　号	PSC	h1	A	R/L	r1	h2	h3	h4	l1	b1	b2	L	Kg
586.0503.383	PSC50–TS2R–35080–20	PSC50	20	80	R	45	15	26	43	53	26	35	110	2.1
586.0003.383	PSC50–TS2L–35080–20	PSC50	20	80	L	45	15	26	43	53	26	35	110	2.1
586.0504.383	PSC50–TS2R–40090–25	PSC50	25	90	R	51	15	26	48	64	26	40	120	2.5
586.0004.383	PSC50–TS2L–40090–25	PSC50	25	90	L	51	15	26	48	64	26	40	120	2.5
940.0279.092	PSC63–TS2R–30100–20	PSC63	20	100	R	40	10	26	43	75	26	30	138	2.3
940.0280.092	PSC63–TS2L–30100–20	PSC63	20	100	L	40	10	26	43	75	26	30	138	2.3
940.0281.092	PSC63–TS2R–38130–25	PSC63	25	130	R	51	13	26	48	102	26	38	168	2.7
940.0282.092	PSC63–TS2L–38130–25	PSC63	25	130	L	51	13	26	48	102	26	38	168	2.7

PSC柄方刀刀夹 径向安装

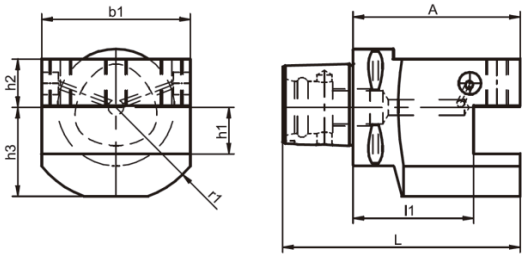

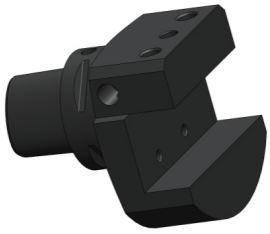

货　号	型　号	PSC	h1	A	r1	h2	h3	l1	b1	L	Kg
587.0003.383	PSC50–TB1–35070–20	PSC50	20	70	45	69	43	50	70	100	2.0
587.0004.383	PSC50–TB1–40080–25	PSC50	25	80	51	74	48	55	80	110	2.6
587.0005.383	PSC50–TB1–45090–32	PSC50	32	90	61	81	55	58	90	120	3.4
587.0003.384	PSC63–TB1–35080–20	PSC63	20	80	45	69	43	60	70	118	2.6
587.0004.384	PSC63–TB1–40090–25	PSC63	25	90	51	74	48	65	80	128	3.3
587.0005.384	PSC63–TB1–45100–32	PSC63	32	100	61	81	55	68	90	138	4.3

内孔切削刀具用刀柄

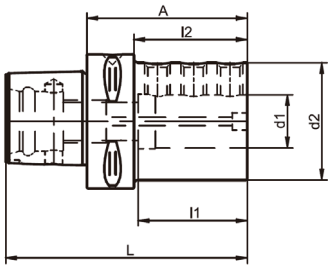

货　号	型　号	PSC	d1	A	d2	l1	l2	L	Kg
590.0202.383	PSC50×8×70	PSC50	8	70	44	40	50	100	1.0
590.0203.383	PSC50×10×70	PSC50	10	70	44	45	50	100	1.0
590.0204.383	PSC50×12×70	PSC50	12	70	44	45	50	100	1.0
590.0206.383	PSC50×16×75	PSC50	16	75	44	45	55	105	1.0
590.0208.383	PSC50×20×75	PSC50	20	75	50	51	75	105	1.1
590.0209.383	PSC50×25×80	PSC50	25	80	55	51	50	100	1.2
590.0210.383	PSC50×32×90	PSC50	32	90	72	60	70	120	2.2
590.0202.384	PSC63×8×75	PSC63	8	75	44	40	53	113	1.4
590.0203.384	PSC63×10×75	PSC63	10	75	44	45	53	113	1.4
590.0204.384	PSC63×12×75	PSC63	12	75	44	45	53	113	1.3
590.0206.384	PSC63×16×75	PSC63	16	75	44	45	53	113	1.3
590.0208.384	PSC63×20×75	PSC63	20	75	50	51	53	113	1.4
590.0209.384	PSC63×25×75	PSC63	25	75	55	51	53	113	1.5
590.0210.384	PSC63×32×75	PSC63	32	75	72	60	52	113	2.1
590.0211.384	PSC63×40×105	PSC63	40	105	70	90	82	143	2.4

目 录

平装可转位铣刀

45° 可转位面铣刀MXD H02
75° 可转位面铣刀MXF H04
90° 可转位面铣刀MXG H06
45° 模块式面铣刀MKD H08
75° 模块式面铣刀MKF H09
90° 模块式面铣刀MKG H10
45° 可转位面铣刀MSD-SP H11
75° 可转位面铣刀MSF-SP H12
90° 可转位面铣刀MAG-AP H13
45° 可转位面铣刀MSD H14
可转位密齿铣刀MOD H15
可转位插铣刀CXD H16
可转位大进给面铣刀DJG H17
平面铣刀的安装型式尺寸 H18
可转位螺旋立铣刀SLD H19
可转位螺旋直柄立铣刀SLD H21
可转位螺旋套式立铣刀TLD H23
90° 可转位倒角铣刀ZH H24
可转位倒角铣刀DSD H25
可转位钻铣刀ZAX H26
可转位立铣刀CAX H27
圆刀片直柄模具铣刀FRZ、FRX H28
圆刀片平面模具铣刀FRD H30

可转位面铣刀 (45° 主偏角)
Indexable Face Mills

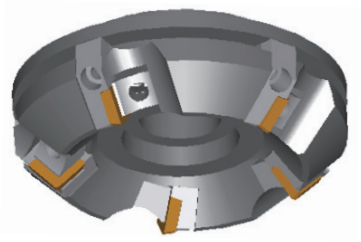

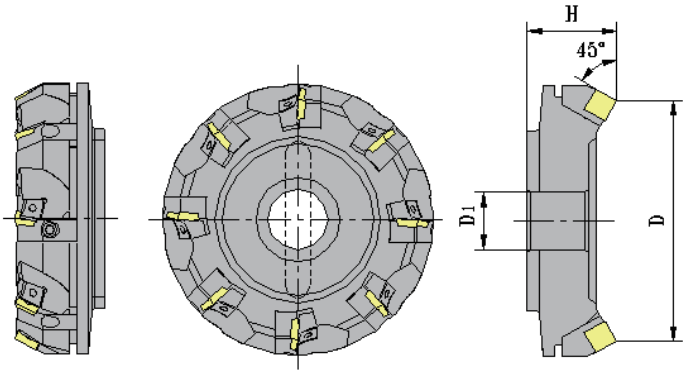

货号	型号	尺寸				安装型式	轴向前角	径向前角	配用刀片
		D	H	D_1	齿数				
840.0211.151	MXD1080R	80	50	27	4	B	+6°	–3°	SPKN1203AD
841.0211.151	MXD1080L	80	50	27	4	B	+6°	–3°	SPKN1203AD
840.0212.151	MXD1100R	100	50	32	5	B	+6°	–3°	SPKN1203AD
841.0212.151	MXD1100L	100	50	32	5	B	+6°	–3°	SPKN1203AD
840.0213.151	MXD1125R	125	63	40	6	B	+6°	–3°	SPKN1203AD
841.0213.151	MXD1125L	125	63	40	6	B	+6°	–3°	SPKN1203AD
840.0214.151	MXD1160R	160	63	40	8	B	+6°	–3°	SPKN1203AD
841.0214.151	MXD1160L	160	63	40	8	B	+6°	–3°	SPKN1203AD
840.0215.151	MXD1200R	200	63	60	10	C	+6°	–3°	SPKN1203AD
841.0215.151	MXD1200L	200	63	60	10	C	+6°	–3°	SPKN1203AD
840.0216.151	MXD1250R	250	63	60	12	C	+6°	–3°	SPKN1203AD
841.0216.151	MXD1250L	250	63	60	12	C	+6°	–3°	SPKN1203AD
840.0217.151	MXD1315R	315	80	60	16	C	+6°	–3°	SPKN1203AD
841.0217.151	MXD1315L	315	80	60	16	C	+6°	–3°	SPKN1203AD
840.0201.151	MXD2080R	80	50	27	4	B	+6°	–3°	SPKN1504AD
841.0201.151	MXD2080L	80	50	27	4	B	+6°	–3°	SPKN1504AD
840.0202.151	MXD2100R	100	50	32	5	B	+6°	–3°	SPKN1504AD
841.0202.151	MXD2100L	100	50	32	5	B	+6°	–3°	SPKN1504AD
840.0203.151	MXD2125R	125	63	40	6	B	+6°	–3°	SPKN1504AD
841.0203.151	MXD2125L	125	63	40	6	B	+6°	–3°	SPKN1504AD
840.0204.151	MXD2160R	160	63	40	8	B	+6°	–3°	SPKN1504AD
841.0204.151	MXD2160L	160	63	40	8	B	+6°	–3°	SPKN1504AD
840.0205.151	MXD2200R	200	63	60	10	C	+6°	–3°	SPKN1504AD
841.0205.151	MXD2200L	200	63	60	10	C	+6°	–3°	SPKN1504AD
840.0206.151	MXD2250R	250	63	60	12	C	+6°	–3°	SPKN1504AD
841.0206.151	MXD2250L	250	63	60	12	C	+6°	–3°	SPKN1504AD
840.0207.151	MXD2315R	315	80	60	16	C	+6°	–3°	SPKN1504AD
841.0207.151	MXD2315L	315	80	60	16	C	+6°	–3°	SPKN1504AD

☆配用的部件

刀体型号	刀夹		楔块		双头螺柱	螺钉	扳手	刀片尺寸
	型号	货号	型号	货号				
MXD1080R	DJ45—1	40151-212/4	XK45—4	40151-201/1	SZF8-16	M5X20	S—4	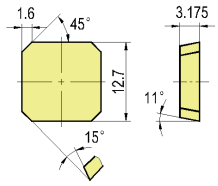
MXD1100R	DJ45—1	40151-212/4	XK45—4	40151-201/1	SZF8-16	M5X20	S—4	
MXD1125R	DJ45—1	40151-212/4	XK45—4	40151-201/1	SZF8-16	M5X20	S—4	
MXD1160R	DJ45—1	40151-212/4	XK45—4	40151-201/1	SZF8-16	M5X20	S—4	
MXD1200R	DJ45—1	40151-212/4	XK45—4	40151-201/1	SZF8-16	M5X20	S—4	
MXD1250R	DJ45—1	40151-212/4	XK45—4	40151-201/1	SZF8-16	M5X20	S—4	
MXD1315R	DJ45—1	40151-212/4	XK45—4	40151-201/1	SZF8-16	M5X20	S—4	
MXD2080R	DJ45—4	40151-201/4	XK45—4	40151-201/1	SZF8-16	M5X20	S—4	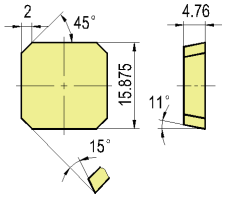
MXD2080L	DJ45—4L	40151-202L/1	XK45—4	40151-201/1	SZF8-16	M5X20	S—4	
MXD2100R	DJ45—4	40151-201/4	XK45—4	40151-201/1	SZF8-16	M5X20	S—4	
MXD2100L	DJ45—4L	40151-202L/1	XK45—4	40151-201/1	SZF8-16	M5X20	S—4	
MXD2125R	DJ45—4	40151-201/4	XK45—4	40151-201/1	SZF8-16	M5X20	S—4	
MXD2125L	DJ45—4L	40151-202L/1	XK45—4	40151-201/1	SZF8-16	M5X20	S—4	
MXD2160R	DJ45—4	40151-201/4	XK45—4	40151-201/1	SZF8-16	M5X20	S—4	
MXD2160L	DJ45—4L	40151-202L/1	XK45—4	40151-201/1	SZF8-16	M5X20	S—4	
MXD2200R	DJ45—4	40151-201/4	XK45—4	40151-201/1	SZF8-16	M5X20	S—4	
MXD2200L	DJ45—4L	40151-202L/1	XK45—4	40151-201/1	SZF8-16	M5X20	S—4	
MXD2250R	DJ45—4	40151-201/4	XK45—4	40151-201/1	SZF8-16	M5X20	S—4	
MXD2250L	DJ45—4L	40151-202L/1	XK45—4	40151-201/1	SZF8-16	M5X20	S—4	
MXD2315R	DJ45—4	40151-201/4	XK45—4	40151-201/1	SZF8-16	M5X20	S—4	
MXD2315L	DJ45—4L	40151-202L/1	XK45—4	40151-201/1	SZF8-16	M5X20	S—4	

可转位面铣刀 (75° 主偏角)

Indexable Face Mills

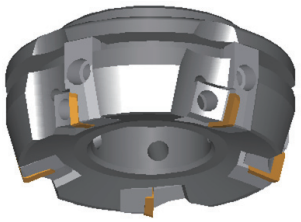

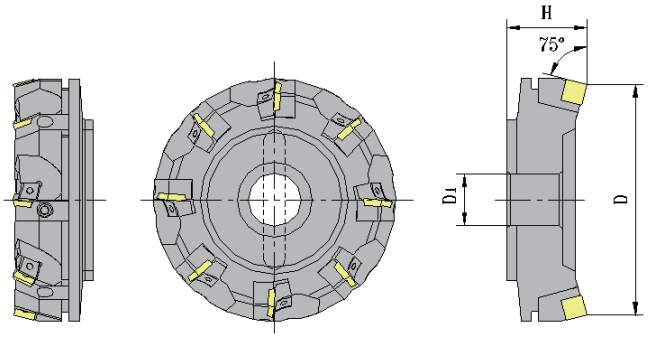

货号	型号	尺寸				安装型式	轴向前角	径向前角	配用刀片
		D	H	D 1	齿数				
840.0241.157	MXF1080R	80	50	27	4	A	+5°	+3°	SPKN1203EDR
841.0241.157	MXF1080L	80	50	27	4	A	+5°	+3°	SPKN1203EDL
840.0242.157	MXF1100R	100	50	32	5	A	+5°	+3°	SPKN1203EDR
841.0242.157	MXF1100L	100	50	32	5	A	+5°	+3°	SPKN1203EDL
840.0243.157	MXF1125R	125	63	40	6	B	+5°	+3°	SPKN1203EDR
841.0243.157	MXF1125L	125	63	40	6	B	+5°	+3°	SPKN1203EDL
840.0244.157	MXF1160R	160	63	40	8	B	+5°	+3°	SPKN1203EDR
841.0244.157	MXF1160L	160	63	40	8	B	+5°	+3°	SPKN1203EDL
840.0245.157	MXF1200R	200	63	60	10	C	+5°	+3°	SPKN1203EDR
841.0245.157	MXF1200L	200	63	60	10	C	+5°	+3°	SPKN1203EDL
840.0246.157	MXF1250R	250	63	60	12	C	+5°	+3°	SPKN1203EDR
841.0246.157	MXF1250L	250	63	60	12	C	+5°	+3°	SPKN1203EDL
840.0247.157	MXF1315R	315	80	60	14	C	+5°	+3°	SPKN1203EDR
841.0247.157	MXF1315L	315	80	60	14	C	+5°	+3°	SPKN1203EDL
840.0248.157	MXF1400R	400	80	60	18	C	+5°	+3°	SPKN1203EDR
841.0248.157	MXF1400L	400	80	60	18	C	+5°	+3°	SPKN1203EDL
840.0249.157	MXF1500R	500	80	60	26	C	+5°	+3°	SPKN1203EDR
841.0249.157	MXF1500L	500	80	60	26	C	+5°	+3°	SPKN1203EDL
840.0241.151	MXF2080R	80	50	27	4	A	+5°	+3°	SPKN1504EDR
841.0241.151	MXF2080L	80	50	27	4	A	+5°	+3°	SPKN1504EDL
840.0242.151	MXF2100R	100	50	32	5	A	+5°	+3°	SPKN1504EDR
841.0242.151	MXF2100L	100	50	32	5	A	+5°	+3°	SPKN1504EDL
840.0243.151	MXF2125R	125	63	40	6	B	+5°	+3°	SPKN1504EDR
841.0243.151	MXF2125L	125	63	40	6	B	+5°	+3°	SPKN1504EDL
840.0244.151	MXF2160R	160	63	40	8	B	+5°	+3°	SPKN1504EDR
841.0244.151	MXF2160L	160	63	40	8	B	+5°	+3°	SPKN1504EDL
840.0245.151	MXF2200R	200	63	60	10	C	+5°	+3°	SPKN1504EDR
841.0245.151	MXF2200L	200	63	60	10	C	+5°	+3°	SPKN1504EDL
840.0246.151	MXF2250R	250	63	60	12	C	+5°	+3°	SPKN1504EDR
841.0246.151	MXF2250L	250	63	60	12	C	+5°	+3°	SPKN1504EDL
840.0247.151	MXF2315R	315	80	60	14	C	+5°	+3°	SPKN1504EDR
841.0247.151	MXF2315L	315	80	60	14	C	+5°	+3°	SPKN1504EDL
840.0248.151	MXF2400R	400	80	60	18	C	+5°	+3°	SPKN1504EDR
841.0248.151	MXF2400L	400	80	60	18	C	+5°	+3°	SPKN1504EDL
840.0249.151	MXF2500R	500	80	60	26	C	+5°	+3°	SPKN1504EDR
841.0249.151	MXF2500L	500	80	60	26	C	+5°	+3°	SPKN1504EDL

☆配用的部件

刀体型号	刀夹		楔块		双头螺柱	螺钉	扳手	刀片尺寸
	型号	货号	型号	货号				
MXF1080R	DJ75X—1	40157-241/4	XK75X—1	40157-241/1	SZF8-16	M5X20	S—4	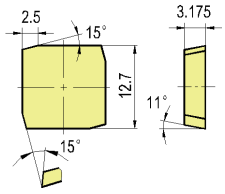
MXF1080L	DJ75LI	40157-241L/4	XK75X—1	40157-241/1	SZF8-16	M5X20	S—4	
MXF1100R	DJ75X—1	40157-241/4	XK75X—1	40157-241/1	SZF8-16	M5X20	S—4	
MXF1100L	DJ75LI	40157-241L/4	XK75X—1	40157-241/1	SZF8-16	M5X20	S—4	
MXF1125R	DJ75XP	40157-243-4P	XK75	40151-243/2	SZF8-16	M8X18	S—4	
MXF1125L	DJ75XLP	40157-247L-3P	XK75L	40151-243L/2	SZF8-16	M8X18	S—4	
MXF1160R	DJ75X	40157-243/4	XK75	40151-243/2	SZF8-16	M8X18	S—4	
MXF1160L	DJ75XL	40157-247L/3	XK75L	40151-243L/2	SZF8-16	M8X18	S—4	
MXF1200R	DJ75X	40157-243/4	XK75	40151-243/2	SZF8-16	M8X18	S—4	
MXF1200L	DJ75XL	40157-247L/3	XK75L	40151-243L/2	SZF8-16	M8X18	S—4	
MXF1250R	DJ75X	40157-243/4	XK75	40151-243/2	SZF8-16	M8X18	S—4	
MXF1250L	DJ75XL	40157-247L/3	XK75L	40151-243L/2	SZF8-16	M8X18	S—4	
MXF1315R	DJ75X	40157-243/4	XK75	40151-243/2	SZF8-16	M8X18	S—4	
MXF1315L	DJ75XL	40157-247L/3	XK75L	40151-243L/2	SZF8-16	M8X18	S—4	
MXF1400R	DJ75X	40157-243/4	XK75	40151-243/2	SZF8-16	M8X18	S—4	
MXF1400L	DJ75XL	40157-247L/3	XK75L	40151-243L/2	SZF8-16	M8X18	S—4	
MXF1500R	DJ75X	40157-243/4	XK75	40151-243/2	SZF8-16	M8X18	S—4	
MXF1500L	DJ75XL	40157-247L/3	XK75L	40151-243L/2	SZF8-16	M8X18	S—4	
MXF2080R	DJ75—1	40151-241/4	XK75X—1	40157-241/1	SZF8-16	M5X20	S—4	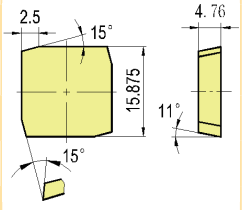
MXF2080L	DJ75—1L	40151-241L/4	XK75X—1	40157-241/1	SZF8-16	M5X20	S—4	
MXF2100R	DJ75—1	40151-241/4	XK75X—1	40157-241/1	SZF8-16	M5X20	S—4	
MXF2100L	DJ75—1L	40151-241L/4	XK75X—1	40157-241/1	SZF8-16	M5X20	S—4	
MXF2125R	DJ75P	40151-243-4P	XK75	40151-243/2	SZF8-16	M8X18	S—4	
MXF2125L	DJ75LP	40151-243L-4P	XK75L	40151-243L/2	SZF8-16	M8X18	S—4	
MXF2160R	DJ75	40151-243/4	XK75	40151-243/2	SZF8-16	M8X18	S—4	
MXF2160L	DJ75L	40151-243L/4	XK75L	40151-243L/2	SZF8-16	M8X18	S—4	
MXF2200R	DJ75	40151-243/4	XK75	40151-243/2	SZF8-16	M8X18	S—4	
MXF2200L	DJ75L	40151-243L/4	XK75L	40151-243L/2	SZF8-16	M8X18	S—4	
MXF2250R	DJ75	40151-243/4	XK75	40151-243/2	SZF8-16	M8X18	S—4	
MXF2250L	DJ75L	40151-243L/4	XK75L	40151-243L/2	SZF8-16	M8X18	S—4	
MXF2315R	DJ75	40151-243/4	XK75	40151-243/2	SZF8-16	M8X18	S—4	
MXF2315L	DJ75L	40151-243L/4	XK75L	40151-243L/2	SZF8-16	M8X18	S—4	
MXF2400R	DJ75	40151-243/4	XK75	40151-243/2	SZF8-16	M8X18	S—4	
MXF2400L	DJ75L	40151-243L/4	XK75L	40151-243L/2	SZF8-16	M8X18	S—4	
MXF2500R	DJ75	40151-243/4	XK75	40151-243/2	SZF8-16	M8X18	S—4	
MXF2500L	DJ75L	40151-243L/4	XK75L	40151-243L/2	SZF8-16	M8X18	S—4	

可转位面铣刀 (90° 主偏角)

Indexable Face Mills

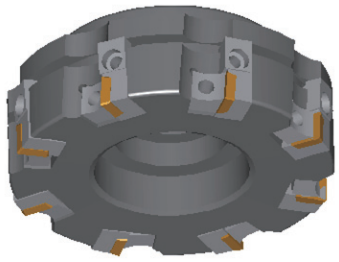

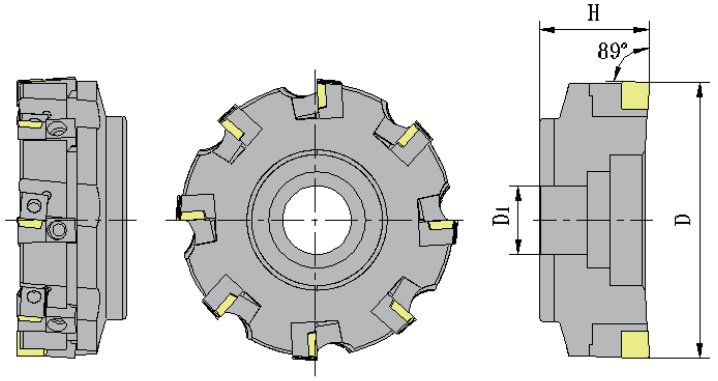

货号	型号	尺 寸				安装型式	轴向前角	径向前角	配用刀片
		D	H	D1	齿数				
840.0301.157	MXG1080R	80	50	27	4	A	+5°	+3°	SPKN120308
840.0302.157	MXG1100R	100	50	32	5	A	+5°	+3°	SPKN120308
840.0303.157	MXG1125R	125	63	40	6	B	+5°	+3°	SPKN120308
840.0304.157	MXG1160R	160	63	40	8	B	+5°	+3°	SPKN120308
840.0305.157	MXG1200R	200	63	60	10	C	+5°	+3°	SPKN120308
840.0306.157	MXG1250R	250	63	60	12	C	+5°	+3°	SPKN120308
840.0301.151	MXG2080R	80	50	27	4	A	+5°	+3°	SPKN150408
840.0302.151	MXG2100R	100	50	32	5	A	+5°	+3°	SPKN150408
840.0303.151	MXG2125R	125	63	40	6	B	+5°	+3°	SPKN150408
840.0304.151	MXG2160R	160	63	40	8	B	+5°	+3°	SPKN150408
840.0305.151	MXG2200R	200	63	60	10	C	+5°	+3°	SPKN150408
840.0306.151	MXG2250R	250	63	60	12	C	+5°	+3°	SPKN150408

☆配用的部件

刀体型号	刀夹		楔块		双头螺柱	螺钉	扳手	刀片尺寸
	型号	货号	型号	货号				
MXG1080R	DJ90X—3	40157-301/1	XK90	40151-301/1	SZF8-16	M6X20	S—5	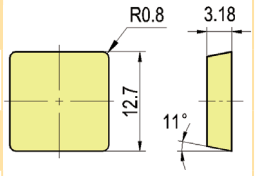
MXG1100R	DJ90X—3	40157-301/1	XK90	40151-301/1	SZF8-16	M6X20	S—5	
MXG1125R	DJ90X—4	40157-303/4	XK90	40151-301/1	SZF8-16	M6X20	S—5	
MXG1160R	DJ90X—4	40157-303/4	XK90	40151-301/1	SZF8-16	M6X20	S—5	
MXG1200R	DJ90X—4	40157-303/4	XK90	40151-301/1	SZF8-16	M6X20	S—5	
MXG1250R	DJ90X—4	40157-303/4	XK90	40151-301/1	SZF8-16	M6X20	S—5	
MXG2080R	DJ90-3	40151-301/4	XK90	40151-301/1	SZF8-16	M6X20	S—5	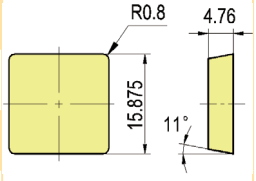
MXG2100R	DJ90-3	40151-301/4	XK90	40151-301/1	SZF8-16	M6X20	S—5	
MXG2125R	DJ90—4	40151-303/4	XK90	40151-301/1	SZF8-16	M6X20	S—5	
MXG2160R	DJ90—4	40151-303/4	XK90	40151-301/1	SZF8-16	M6X20	S—5	
MXG2200R	DJ90—4	40151-303/4	XK90	40151-301/1	SZF8-16	M6X20	S—5	
MXG2250R	DJ90—4	40151-303/4	XK90	40151-301/1	SZF8-16	M6X20	S—5	

模块式面铣刀 (45° 主偏角)

Modular Face Mills

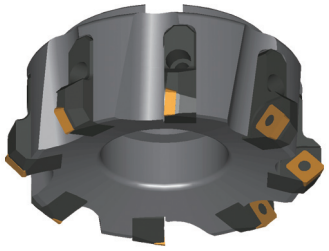

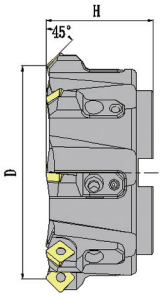

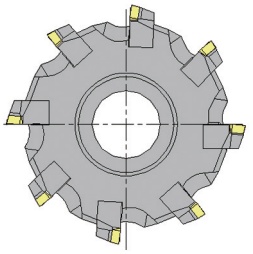

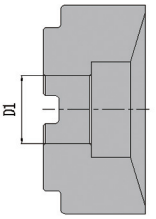

货号	型号	尺寸				安装型式	轴向前角	径向前角	配用刀片
		D	H	D_1	齿数				
840.0009.152	MKD080R	80	63	27	5	A	+5°	0°	SPKT1204AZN
841.0009.152	MKD080L	80	63	27	5	A	+5°	0°	SPKT1204AZN
840.0001.152	MKD100R	100	63	32	6	B	+5°	0°	SPKT1204AZN
841.0001.152	MKD100L	100	63	32	6	B	+5°	0°	SPKT1204AZN
840.0002.152	MKD125R	125	63	40	8	B	+5°	0°	SPKT1204AZN
841.0002.152	MKD125L	125	63	40	8	B	+5°	0°	SPKT1204AZN
840.0003.152	MKD160R	160	63	40	10	B	+5°	0°	SPKT1204AZN
841.0003.152	MKD160L	160	63	40	10	B	+5°	0°	SPKT1204AZN
840.0004.152	MKD200R	200	63	60	12	C	+5°	−2°	SPKT1204AZN
841.0004.152	MKD200L	200	63	60	12	C	+5°	−2°	SPKT1204AZN
840.0005.152	MKD250R	250	63	60	14	C	+5°	−2°	SPKT1204AZN
841.0005.152	MKD250L	250	63	60	14	C	+5°	−2°	SPKT1204AZN
840.0006.152	MKD315R	315	80	60	16	C	+5°	−2°	SPKT1204AZN
841.0006.152	MKD315L	315	80	60	16	C	+5°	−2°	SPKT1204AZN

注：※出厂时配粗刀夹，需要粗精复合铣时需要另外购买精刀片和精刀夹，装在同一刀体上即可。
精刀片型号为ODHX0605ZZN-A57，精刀夹型号为KO15.88J。
※刀片需客户单独订货。

☆ 配用的部件

刀体型号	粗刀夹	调整螺钉	螺　钉	扳　手	刀片螺钉	扳　手	粗刀片尺寸
MKD080	KD12.7	M5X12X90°T	M6X20	S—5	M5X10X60°	T20	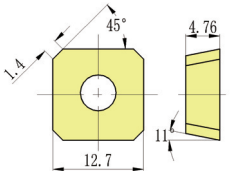
MKD100	KD12.7	M5X12X90°T	M6X20	S—5	M5X10X60°	T20	
MKD125	KD12.7	M5X12X90°T	M6X20	S—5	M5X10X60°	T20	
MKD160	KD12.7	M5X12X90°T	M6X20	S—5	M5X10X60°	T20	
MKD200	KD12.7	M5X12X90°T	M6X20	S—5	M5X10X60°	T20	
MKD250	KD12.7	M5X12X90°T	M6X20	S—5	M5X10X60°	T20	
MKD315	KD12.7	M5X12X90°T	M6X20	S—5	M5X10X60°	T20	

模块式面铣刀 (75° 主偏角)

Modular Face Mills

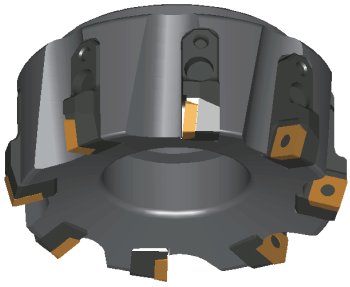

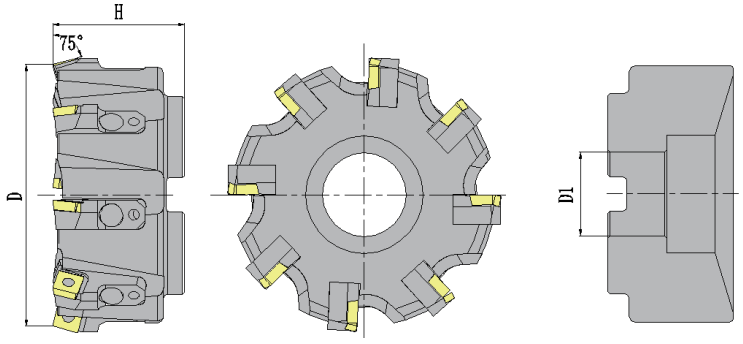

货号	型号	尺寸				安装型式	轴向前角	径向前角	配用刀片
		D	H	D_1	齿数				
840.0010.152	MKF080R	80	63	27	5	A	+5°	0°	SPMT120408–D51
841.0010.152	MKF080L	80	63	27	5	A	+5°	0°	SPMT120408–D51
840.0011.152	MKF100R	100	63	32	6	B	+5°	0°	SPMT120408–D51
841.0011.152	MKF100L	100	63	32	6	B	+5°	0°	SPMT120408–D51
840.0012.152	MKF125R	125	63	40	8	B	+5°	0°	SPMT120408–D51
841.0012.152	MKF125L	125	63	40	8	B	+5°	0°	SPMT120408–D51
840.0013.152	MKF160R	160	63	40	10	B	+5°	0°	SPMT120408–D51
841.0013.152	MKF160L	160	63	40	10	B	+5°	0°	SPMT120408–D51
840.0014.152	MKF200R	200	63	60	12	C	+5°	–2°	SPMT120408–D51
841.0014.152	MKF200L	200	63	60	12	C	+5°	–2°	SPMT120408–D51
840.0015.152	MKF250R	250	63	60	14	C	+5°	–2°	SPMT120408–D51
841.0015.152	MKF250L	250	63	60	14	C	+5°	–2°	SPMT120408–D51
840.0016.152	MKF315R	315	80	60	16	C	+5°	–2°	SPMT120408–D51
841.0016.152	MKF315L	315	80	60	16	C	+5°	–2°	SPMT120408–D51

注：※出厂时配粗刀夹，需要粗精复合铣时需要另外购买精刀片和精刀夹，装在同一刀体上即可。
精刀片型号为P2905–1，精刀夹型号为KF12.7J。
※刀片需客户单独订货。

☆ 配用的部件

刀体型号	粗刀夹	调整螺钉	螺 钉	扳 手	刀片螺钉	扳 手	粗刀片尺寸
MKF080	KF12.7	M5X12X90°T	M6X20	S—5	M5X10X60°	T20	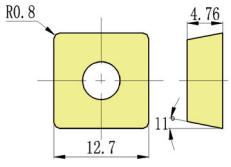
MKF100	KF12.7	M5X12X90°T	M6X20	S—5	M5X10X60°	T20	
MKF125	KF12.7	M5X12X90°T	M6X20	S—5	M5X10X60°	T20	
MKF160	KF12.7	M5X12X90°T	M6X20	S—5	M5X10X60°	T20	
MKF200	KF12.7	M5X12X90°T	M6X20	S—5	M5X10X60°	T20	
MKF250	KF12.7	M5X12X90°T	M6X20	S—5	M5X10X60°	T20	
MKF315	KF12.7	M5X12X90°T	M6X20	S—5	M5X10X60°	T20	

模块式面铣刀 (90° 主偏角)
Modular Face Mills

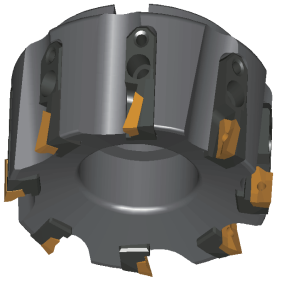

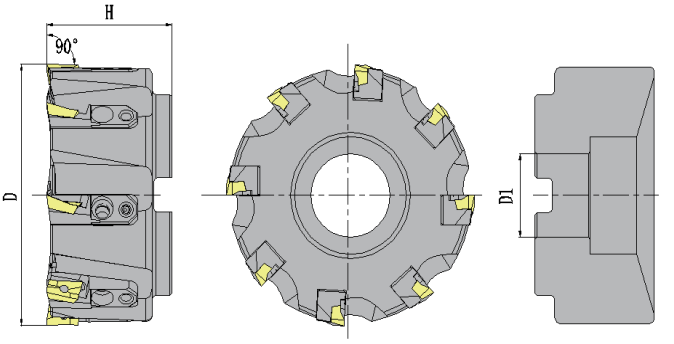

货 号	型 号	尺 寸				安装形式	轴向前角	径向前角	配用刀片
		D	H	D_1	齿 数				
840.0060.152	MKG080	80	63	27	5	A	+12°	0°	ADMT160608R-D56
840.0061.152	MKG100	100	63	32	6	B	+12°	0°	ADMT160608R-D56
840.0062.152	MKG125	125	63	40	8	B	+12°	0°	ADMT160608R-D56
840.0063.152	MKG160	160	63	40	10	B	+12°	0°	ADMT160608R-D56
840.0064.152	MKG200	200	63	60	12	C	+12°	-2°	ADMT160608R-D56
840.0065.152	MKG250	250	63	60	14	C	+12°	-2°	ADMT160608R-D56
840.0066.152	MKG315	315	80	60	16	C	+12°	-2°	ADMT160608R-D56

注：※刀片需客户单独订货。

☆ 配用的部件

刀体型号	粗刀夹	调整螺钉	螺 钉	扳 手	刀片螺钉	扳 手	粗刀片尺寸
MKG080	KG16	M5X12X90°T	M6X20	S—5	M4X9X60°	T15	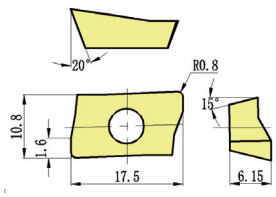
MKG100	KG16	M5X12X90°T	M6X20	S—5	M4X9X60°	T15	
MKG125	KG16	M5X12X90°T	M6X20	S—5	M4X9X60°	T15	
MKG160	KG16	M5X12X90°T	M6X20	S—5	M4X9X60°	T15	
MKG200	KG16	M5X12X90°T	M6X20	S—5	M4X9X60°	T15	
MKG250	KG16	M5X12X90°T	M6X20	S—5	M4X9X60°	T15	
MKG315	KG16	M5X12X90°T	M6X20	S—5	M4X9X60°	T15	

可转位面铣刀 (45° 主偏角)

Indexable Face Mills

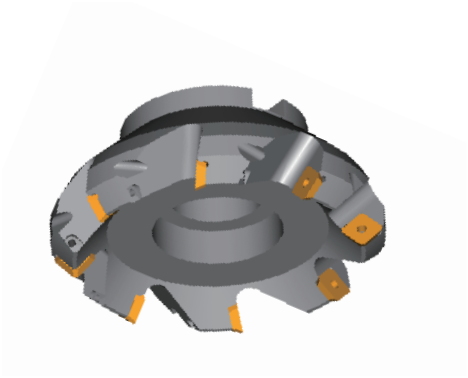

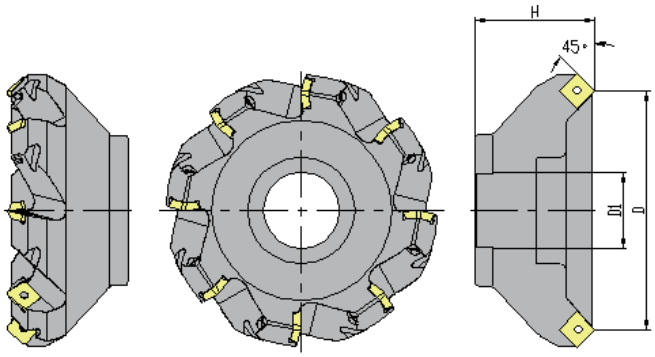

货 号	型 号	尺 寸				安装型式	最大切深	配用刀片
		D	H	D1	齿数			
840.0302.156	MSD050.d22.50.SP12.Z4	50	50	22	4	A	7	SPKT1204AZN
840.0303.156	MSD063.d22.50.SP12.Z5	63	50	22	5	A	7	SPKT1204AZN
840.0304.156	MSD080.d27.50.SP12.Z6	80	50	27	6	A	7	SPKT1204AZN
840.0305.156	MSD100.d32.50.SP12.Z7	100	50	32	7	B	7	SPKT1204AZN
840.0306.156	MSD125.d40.63.SP12.Z8	125	63	40	8	B	7	SPKT1204AZN
840.0307.156	MSD160.d40.63.SP12.Z10	160	63	40	10	B	7	SPKT1204AZN
840.0308.156	MSD200.d60.63.SP12.Z12	200	63	60	12	C	7	SPKT1204AZN
840.0309.156	MSD250.d60.63.SP12.Z14	250	63	60	14	C	7	SPKT1204AZN
840.0310.156	MSD315.d60.80.SP12.Z16	315	80	60	16	C	7	SPKT1204AZN

注：※刀片需客户单独订货。

☆ 配用的部件

刀体型号	螺 钉	扳 手	刀 片 尺 寸
MSD050.d22.50.SP12.Z4	M5X10X60°	T20	
MSD063.d22.50.SP12.Z5	M5X10X60°	T20	
MSD080.d27.50.SP12.Z6	M5X10X60°	T20	
MSD100.d32.50.SP12.Z7	M5X10X60°	T20	
MSD125.d40.63.SP12.Z8	M5X10X60°	T20	
MSD160.d40.63.SP12.Z10	M5X10X60°	T20	
MSD200.d60.63.SP12.Z12	M5X10X60°	T20	
MSD250.d60.63.SP12.Z14	M5X10X60°	T20	
MSD315.d60.80.SP12.Z16	M5X10X60°	T20	

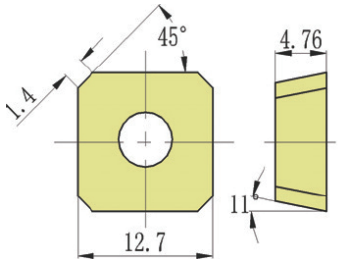

可转位面铣刀 （75° 主偏角）

Indexable Face Mills

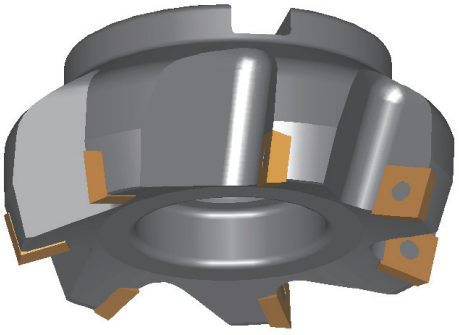

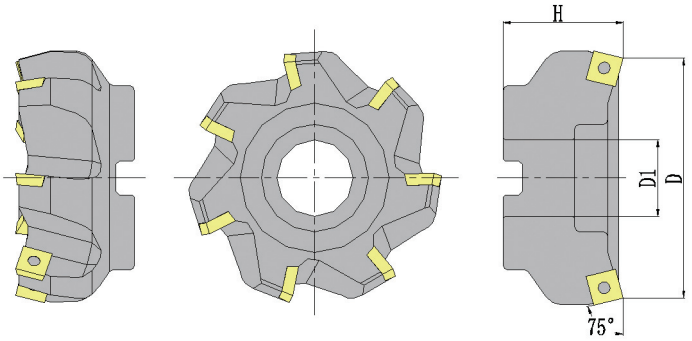

货　号	型　号	尺　寸				安装型式	最大切深	配用刀片
		D	H	D1	齿数			
840.0322.156	MSF050.d22.50.SP12.Z4	50	50	22	4	A	10	SPMT120408-D51
840.0323.156	MSF063.d22.50.SP12.Z5	63	50	22	5	A	10	SPMT120408-D51
840.0324.156	MSF080.d27.50.SP12.Z6	80	50	27	6	A	10	SPMT120408-D51
840.0325.156	MSF100.d32.50.SP12.Z7	100	50	32	7	B	10	SPMT120408-D51
840.0326.156	MSF125.d40.63.SP12.Z8	125	63	40	8	B	10	SPMT120408-D51
840.0327.156	MSF160.d40.63.SP12.Z10	160	63	40	10	B	10	SPMT120408-D51
840.0328.156	MSF200.d60.63.SP12.Z12	200	63	60	12	C	10	SPMT120408-D51
840.0329.156	MSF250.d60.63.SP12.Z14	250	63	60	14	C	10	SPMT120408-D51
840.0330.156	MSF315.d60.80.SP12.Z16	315	80	60	16	C	10	SPMT120408-D51

注：※刀片需客户单独订货。

☆ 配用的部件

刀体型号	螺　钉	扳　手	刀 片 尺 寸
MSF050.d22.50.SP12.Z4	M5X10X60°	T20	
MSF063.d22.50.SP12.Z5	M5X10X60°	T20	
MSF080.d27.50.SP12.Z6	M5X10X60°	T20	
MSF100.d32.50.SP12.Z7	M5X10X60°	T20	
MSF125.d40.63.SP12.Z8	M5X10X60°	T20	
MSF160.d40.63.SP12.Z10	M5X10X60°	T20	
MSF200.d60.63.SP12.Z12	M5X10X60°	T20	
MSF250.d60.63.SP12.Z14	M5X10X60°	T20	
MSF315.d60.80.SP12.Z16	M5X10X60°	T20	

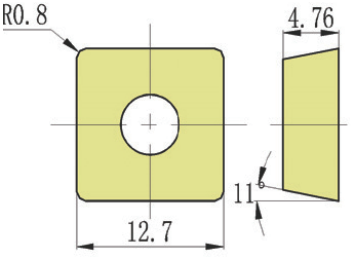

可转位面铣刀 (90° 主偏角)

Indexable Face Mills

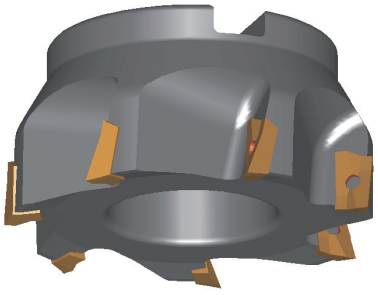

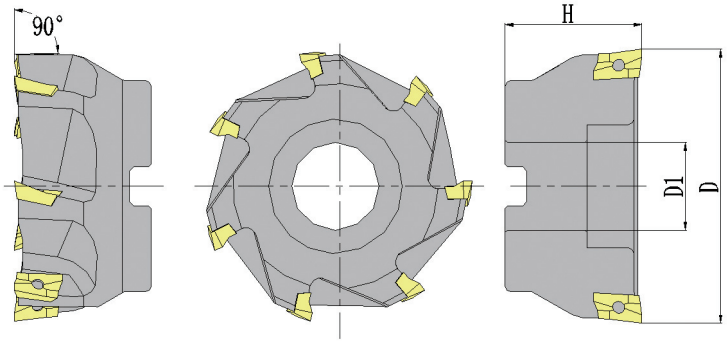

货 号	型 号	尺 寸				安装型式	最大切深	配用刀片
		D	H	D1	齿数			
840.0342.156	MAG050.d22.50.AD16.Z4	50	50	22	4	A	15	ADMT160608R-D56
840.0343.156	MAG063.d22.50.AD16.Z5	63	50	22	5	A	15	ADMT160608R-D56
840.0344.156	MAG080.d27.50.AD16.Z6	80	50	27	6	A	15	ADMT160608R-D56
840.0345.156	MAG100.d32.50.AD16.Z7	100	50	32	7	B	15	ADMT160608R-D56
840.0346.156	MAG125.d40.63.AD16.Z8	125	63	40	8	B	15	ADMT160608R-D56
840.0347.156	MAG160.d40.63.AD16.Z10	160	63	40	10	B	15	ADMT160608R-D56
840.0348.156	MAG200.d60.63.AD16.Z12	200	63	60	12	C	15	ADMT160608R-D56
840.0349.156	MAG250.d60.63.AD16.Z14	250	63	60	14	C	15	ADMT160608R-D56
840.0340.156	MAG315.d60.80.AD16.Z16	315	80	60	16	C	15	ADMT160608R-D56

注：※刀片需客户单独订货。

☆ 配用的部件

刀体型号	螺 钉	扳 手	刀 片 尺 寸
MAG050.d22.50.AD16.Z4	M4X9X60°	T15	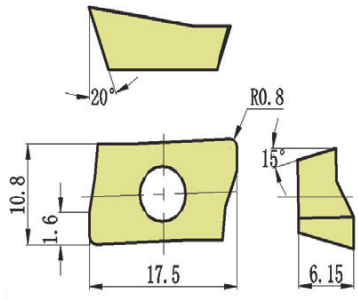
MAG063.d22.50.AD16.Z5	M4X9X60°	T15	
MAG080.d27.50.AD16.Z6	M4X9X60°	T15	
MAG100.d32.50.AD16.Z7	M4X9X60°	T15	
MAG125.d40.63.AD16.Z8	M4X9X60°	T15	
MAG160.d40.63.AD16.Z10	M4X9X60°	T15	
MAG200.d60.63.AD16.Z12	M4X9X60°	T15	
MAG250.d60.63.AD16.Z14	M4X9X60°	T15	
MAG315.d60.80.AD16.Z16	M4X9X60°	T15	

可转位面铣刀 (45° 主偏角)

Indexable Face Mills

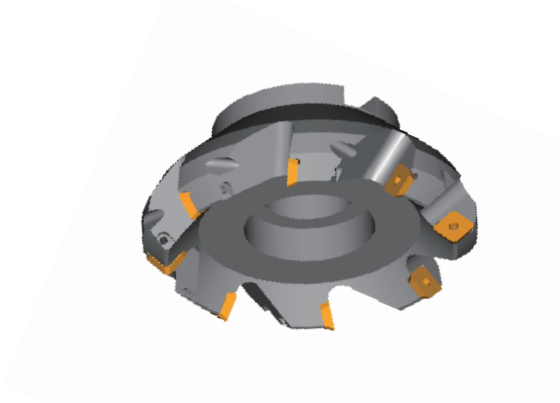

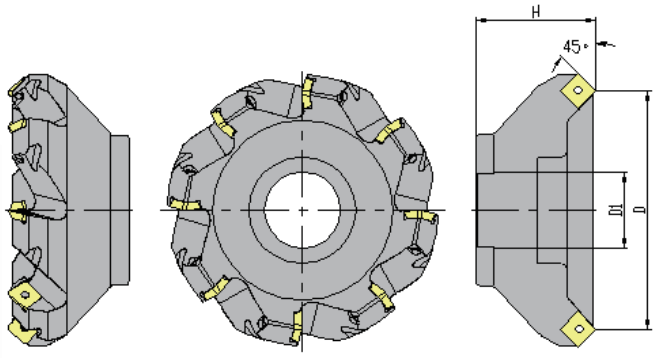

货号	型号	尺寸				安装型式	轴向前角	径向前角	配用刀片
		D	H	D_1	齿数				
840.0022.151	MSD080	80	50	27	6	A	+10°	–5°	SEET12T3–DM
840.0023.151	MSD100	100	50	32	7	A	+10°	–5°	SEET12T3–DM
840.0024.151	MSD125	125	63	40	8	B	+10°	–5°	SEET12T3–DM
840.0025.151	MSD160	160	63	40	10	B	+10°	–5°	SEET12T3–DM
840.0026.151	MSD200	200	63	60	12	C	+10°	–5°	SEET12T3–DM
840.0027.151	MSD250	250	63	60	14	C	+10°	–5°	SEET12T3–DM
840.0028.151	MSD315	315	80	60	18	C	+10°	–5°	SEET12T3–DM

注：※刀片需客户单独订货。

☆ 配用的部件

刀体型号	螺 钉	扳 手	刀 片 尺 寸
MSD080	M4X11X60°	T15	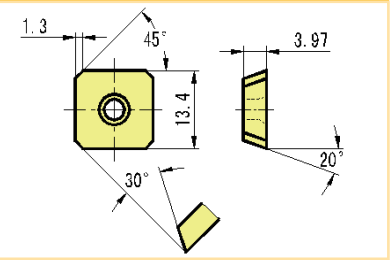
MSD100	M4X11X60°	T15	
MSD125	M4X11X60°	T15	
MSD160	M4X11X60°	T15	
MSD200	M4X11X60°	T15	
MSD250	M4X11X60°	T15	
MSD315	M4X11X60°	T15	

可转位密齿铣刀
Indexable Face Mills

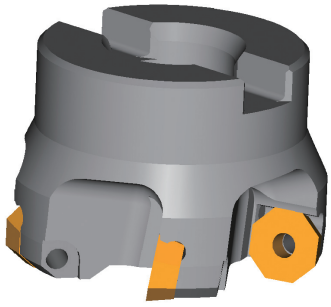

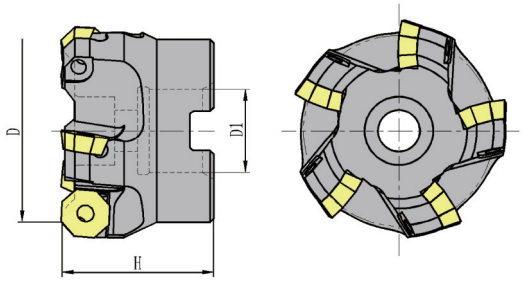

货号	型号	尺寸				安装型式	最大切深	配用刀片
		D	H	D_1	齿数			
840.0100.156	MOD50R	50	40	22	5	A	5	ODET0404APEN–44
840.0101.156	MOD63R	63	40	22	6	A	5	ODET0404APEN–44
840.0102.156	MOD80R	80	50	27	7	A	5	ODET0404APEN–44
840.0103.156	MOD100R	100	50	32	8	B	5	ODET0404APEN–44
840.0104.156	MOD125R	125	63	40	9	B	5	ODET0404APEN–44
840.0105.156	MOD160R	160	63	40	11	B	5	ODET0404APEN–44

注：※刀片需客户单独订货。

☆ 配用的部件

刀体型号	螺　钉	扳　手	刀 片 尺 寸
MOD50R	M4X11X60°	T15	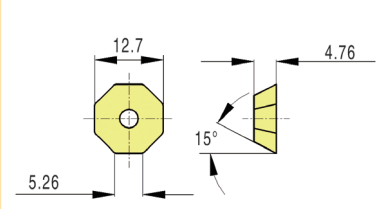
MOD63R	M4X11X60°	T15	
MOD80R	M4X11X60°	T15	
MOD100R	M4X11X60°	T15	
MOD125R	M4X11X60°	T15	
MOD160R	M4X11X60°	T15	

模块式面铣刀推荐切削参数

切削用量 / 工件材料	切削速度（m/min）	每齿进给量（mm/z)
钢、铸 铁	150–220	0.2–0.4
铝合金	250–600	0.15–0.3
高温合金	25–45	0.1–0.2
不锈钢	120–170	0.15–0.3

可转位插铣刀
Indexable Plunge Mills

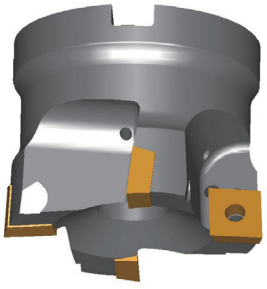

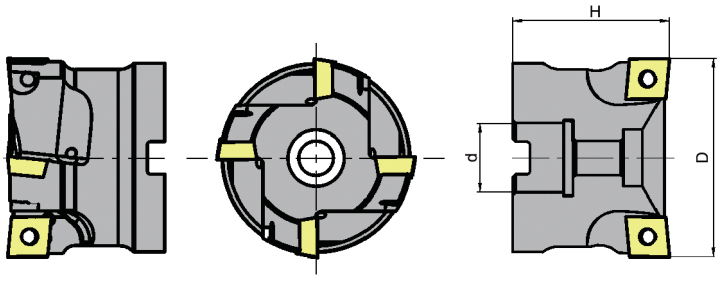

货号	型号	尺寸				安装型式	最大切深	轴向前角	径向前角	配用刀片
		D	H	d	齿数					
840.0230.158	CXD050	50	50	22	3	A	10	+6°	−1°	MPMT120516
840.0231.158	CXD063	63	50	22	4	A	10	+6°	−1°	MPMT120516
840.0232.158	CXD080	80	63	27	5	A	10	+6°	−1°	MPMT120516

注：※刀片需客户单独订货。

☆ 配用的部件

刀体型号	螺　钉	扳　手	刀 片 尺 寸
CXD050	M5X12X60°	T20	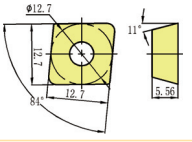
CXD063	M5X12X60°	T20	
CXD080	M5X12X60°	T20	

☆ 推荐切削参数

切削用量 / 工件材料	切削速度（m/min）	每齿进给量（mm/z)
碳素钢　合金钢	150	0.12–0.2
预硬钢	100	0.08–0.12
灰铸钢	150	0.15–0.25

可转位大进给面铣刀
Indexable Extreme Face Mills

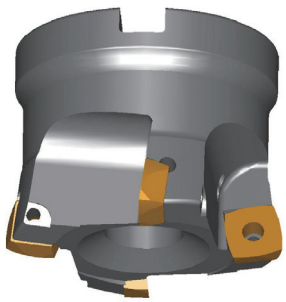

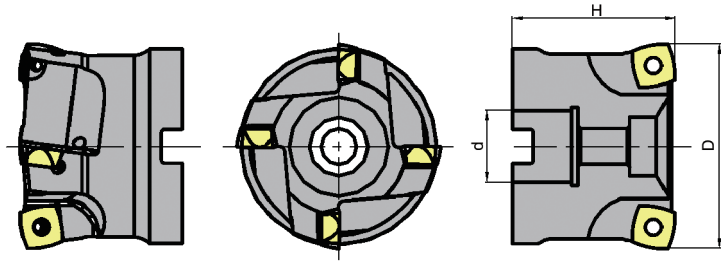

货号	型号	尺寸				安装型式	最大切深	轴向前角	径向前角	配用刀片
		D	H	d	齿数					
840.0211.156	DJG050	50	50	22	3	A	2.5	+7°	0°	XDLW120508SR-D
840.0210.156	DJG063	63	50	22	4	A	2.5	+7°	0°	XDLW120508SR-D
840.0212.156	DJG080	80	63	27	5	A	2.5	+7°	0°	XDLW120508SR-D
840.0213.156	DJG100	100	63	32	6	A	2.5	+7°	0°	XDLW120508SR-D

注：※加工铸铁、钢时配用刀片型号为XDLW120508SR-D，加工铝合金时配用刀片型号为XDLT120508ER-D721。
※刀片需客户单独订货。

刀片尺寸

刀体型号	刀片型号	A	B	H	螺 钉	扳 手
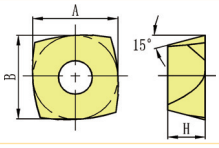	XDLW120508SR-D	12.7	12.7	5.56	M4X11X60°	T15
	XDLT090408ER-D721	9.52	9.52	4.76	M3.5X9X60°	T10

☆ 推荐切削参数

切削用量 / 工件材料	切削速度（m/min）	每齿进给量（mm/z)
铸　铁	80–150	0.3–2
铝合金	300–800	0.2–1.2
低碳钢	120–220	0.3–2

平面铣刀的安装型式、尺寸
Mounting Types and Dimensions of Face Mills

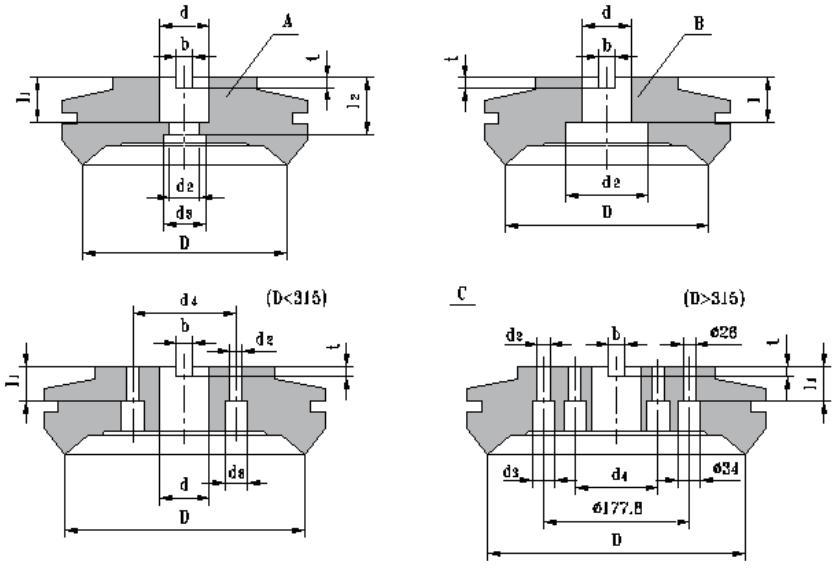

类 型	D	d	d_2	d_3	d_4	b	t	l_1	l_2
A	50	22	11	18	–	10.4	6.3	20	33
A	63	22	11	18	–	10.4	6.3	20	33
A	80	27	13.5	20	–	12.4	7	22	37
B	100	32	45	–	–	14.4	8	25	32
B	125	40	56	–	–	16.4	9	28	35
B	160	40	56	–	–	16.4	9	28	35
C	200	60	18	26	101.6	25.7	14	32	–
C	250	60	18	26	101.6	25.7	14	32	–
C	315	60	18	26	101.6+177.8	25.7	14	32	–
C	400	60	18	26	101.6+177.8	25.7	14	32	–
C	500	60	18	26	101.6+177.8	25.7	14	32	–

可转位面铣刀推荐切削参数

切削用量 / 工件材料	切削速度（m/min）		每齿进给量（mm/z）	
	粗铣	精铣	粗铣	精铣
普通碳钢	80–150	100–180	0.2–0.4	0.1–0.2
合金钢	50–105	80–140	0.2–0.35	0.1–0.2
铸　钢	70–130	100–150	0.2–0.4	0.1–0.15
铸　铁	50–90	60–120	0.2–0.35	0.1–0.2
铝合金	360–600		0.1–0.2	

可转位螺旋立铣刀
Indexable Helical End Mills

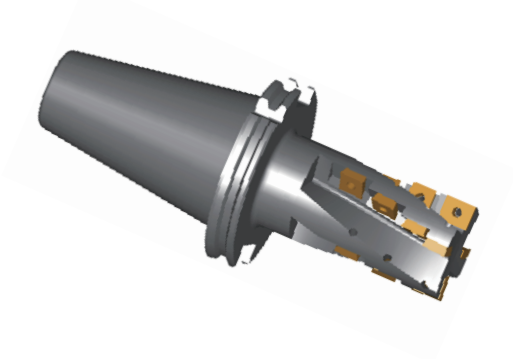

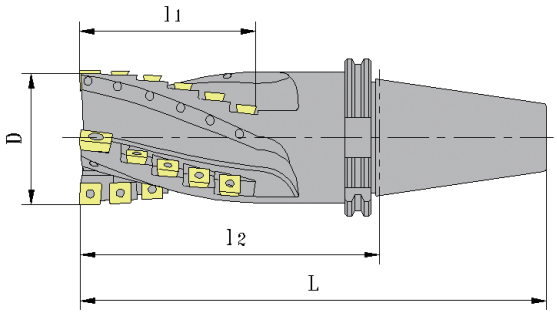

货号	型号	尺寸				四边形刀片	正方形刀片	有效齿数	柄部形式
		D	l1	l2	L				
840.0001.158	SLD50–56JT50	50	56	130	231	2	10	2	GB 10944 (ISO 7388) DIN 69871
840.0002.158	SLD50–66JT50	50	66	158	260	2	12	2	
840.0003.158	SLD63–66JT50	63	66	134	236	2	12	2	
840.0004.158	SLD63–86JT50	63	86	168	270	2	16	2	
840.0005.158	SLD80–96JT50	80	96	162	264	2	18	2	
840.0006.158	SLD80–106JT50	80	106	178	280	2	20	2	

货号	型号	尺寸				四边形刀片	正方形刀片	有效齿数	柄部形式
		D	l1	l2	L				
840.0041.158	SLD50–56ST50	50	56	129	255	2	10	2	GB 3837
840.0042.158	SLD50–66ST50	50	66	158	283	2	12	2	
840.0043.158	SLD63–66ST50	63	66	134	260	2	12	2	
840.0044.158	SLD63–86ST50	63	86	168	294	2	16	2	
840.0045.158	SLD80–96ST50	80	96	162	289	2	18	2	
840.0046.158	SLD80–106ST50	80	106	178	305	2	20	2	

货号	型号	尺寸				四边形刀片	正方形刀片	有效齿数	柄部形式
		D	l1	l2	L				
840.0021.158	SLD50–56BT50	50	56	130	231	2	10	2	JIS B 6339
840.0022.158	SLD50–66BT50	50	66	158	260	2	12	2	
840.0023.158	SLD63–66BT50	63	66	134	236	2	12	2	
840.0024.158	SLD63–86BT50	63	86	168	270	2	16	2	
840.0025.158	SLD80–96BT50	80	96	162	264	2	18	2	
840.0026.158	SLD80–106BT50	80	106	178	280	2	20	2	

货号	型号	尺寸				四边形刀片	正方形刀片	有效齿数	柄部形式
		D	l1	l2	L				
840.0051.158	SLD50–56WST50	50	56	129	231	2	10	2	JB 3381
840.0052.158	SLD50–66WST50	50	66	158	260	2	12	2	
840.0053.158	SLD63–66WST50	63	66	134	236	2	12	2	
840.0054.158	SLD63–86WST50	63	86	168	270	2	16	2	
840.0055.158	SLD80–96WST50	80	96	162	264	2	18	2	
840.0056.158	SLD80–106WST50	80	106	178	280	2	20	2	

注：※刀片需客户单独订货。

☆配用的部件

刀体型号	螺　钉	扳　手	正方形刀片	四边形刀片
SLD50	SM50-11	T20	IM-SP43GS	IM-CP43N
SLD63	SM50-11	T20	IM-SP43GS	IM-CP43N
SLD80	SM50-16	T20	IM-SP43GS	IM-CP43N

☆ 刀片尺寸

刀片简图	刀片型号	A	B	T	θ
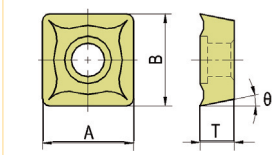	IM－SP32GS(进口)	9.52	9.52	3.18	14°
	IM－SP43GS(进口)	12.7	12.7	4.76	11°
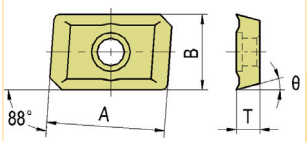	IM－CP32N(进口)	15	9.52	3.18	14°
	IM－CP43N(进口)	15.875	12.7	4.76	11°

可转位螺旋直柄立铣刀
Indexable Helical Straight Shank End Mills

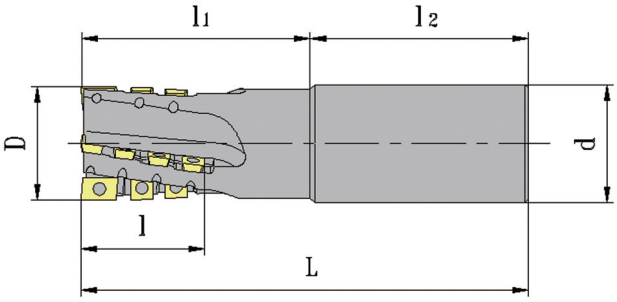

普通直柄

货号	型号	尺寸						四边形刀片	正方形刀片	有效齿数	柄部形式
		D	d	l	l_1	l_2	L				
840.0101.158	SLD30-60ZT	30	32	42	70	60	130	1	5	1	普通
840.0102.158	SLD30-70ZT	30	40	42	70	70	140	1	5	1	普通
840.0103.158	SLD40-60ZT	40	32	50	90	60	150	2	12	2	普通
840.0104.158	SLD40-70ZT	40	40	50	90	70	160	2	12	2	普通
840.0105.158	SLD50-60ZT	50	32	66	120	60	180	2	12	2	普通
840.0106.158	SLD50-70ZT	50	40	66	120	70	190	2	12	2	普通

注：※刀片需客户单独订货。

☆ 配用的部件

刀体型号	螺　钉	扳　手	正方形刀片	四边形刀片
SLD30	SM40-9	T15	IM-SP32GS	IM-CP32N
SLD40	SM40-9	T15	IM-SP32GS	IM-CP32N
SLD50	SM50-11	T20	IM-SP43GS	IM-CP43N

可转位螺旋直柄立铣刀
Indexable Helical Straight Shank End Mills

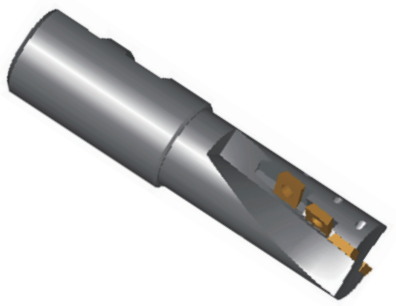

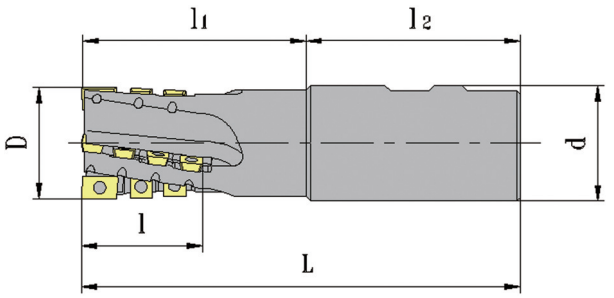

削平直柄

货号	型号	尺寸						四边形刀片	正方形刀片	有效齿数	柄部形式
		D	d	l	l_1	l_2	L				
840.0121.158	SLD30-60XT	30	32	42	70	60	130	1	5	1	削平
840.0122.158	SLD30-70XT	30	40	42	70	70	140	1	5	1	削平
840.0123.158	SLD40-60XT	40	32	50	90	60	150	2	12	2	削平
840.0124.158	SLD40-70XT	40	40	50	90	70	160	2	12	2	削平
840.0125.158	SLD50-60XT	50	32	66	120	60	180	2	12	2	削平
840.0126.158	SLD50-70XT	50	40	66	120	70	190	2	12	2	削平

注：※刀片需客户单独订货。

☆ 配用的部件

刀体型号	螺　钉	扳　手	正方形刀片	四边形刀片
SLD30	SM40-9	T15	IM-SP32GS	IM-CP32N
SLD40	SM40-9	T15	IM-SP32GS	IM-CP32N
SLD50	SM50-11	T20	IM-SP43GS	IM-CP43N

可转位螺旋套式立铣刀
Indexable Helical Shell End Mills

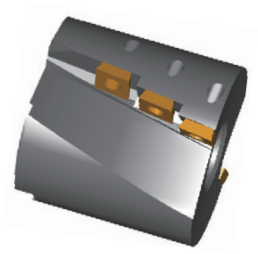

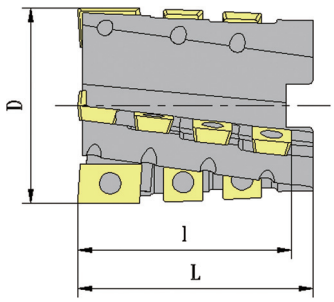

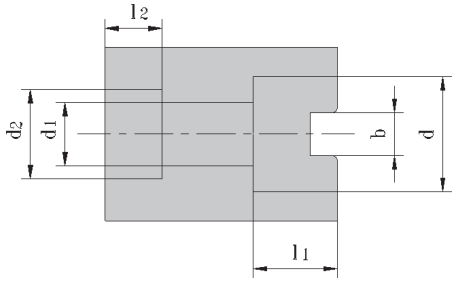

货号	型号	尺寸									四边形刀片	正方形刀片	有效齿数
		D	d	b	l	L	l_1	l_2	d_1	d_2			
840.0141.158	TLD50-42	50	22	10.4	42	50	20	17	11	18	1	5	1
840.0142.158	TLD63-50	63	22	10.4	50	54	20	20	11	18	2	12	2
840.0143.158	TLD80-66	80	27	12.4	66	80	22	33	13.5	20	2	12	2

注：※刀片需客户单独订货。

☆ 配用的部件

刀体型号	螺　钉	扳　手	正方形刀片	四边形刀片
TLD50	SM40-11	T15	IM-SP32GS	IM-CP32N
TLD63	SM40-11	T15	IM-SP32GS	IM-CP32N
TLD80	SM50-16	T20	IM-SP43GS	IM-CP43N

可转位立铣刀推荐切削参数

切削用量 / 工件材料	切削速度（m/min）		每齿进给量（mm/z)	
	粗铣	精铣	粗铣	精铣
低碳钢	80-150	120-180	0.05-0.4	0.04-0.2
低合金钢	80-130	100-160	0.05-0.4	0.04-0.2
铸　钢	60-150	80-160	0.05-0.4	0.04-0.2
铸　铁	70-130	80-150	0.08-0.4	0.05-0.25
铝合金	500-1200		0.03-0.2	

90° 可转位倒角铣刀
90° Indexable Chamfer Mills

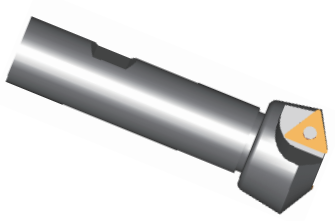

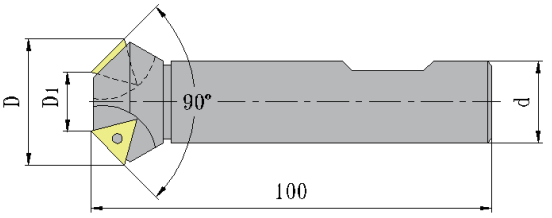

货 号	型 号	D	D1	d	扳 手	螺 钉	硬质合金刀片
840.0094.090	ZH-16/19	19	5.2	16	T7	M2.5X6X60°	TCMT110204
840.0095.090	ZH-16/23	23	11.1	16	T7	M2.5X6X60°	TCMT090204
840.0096.090	ZH-16/26	26	14.1	16	T7	M2.5X6X60°	TCMT090204
840.0097.090	ZH-20/30	30	16.2	20	T7	M2.5X6X60°	TCMT110204
840.0098.090	ZH-20/34	34	20.2	20	T7	M2.5X6X60°	TCMT110204
840.0099.090	ZH-20/37	37	15.4	20	T15	M4X9X60°	TCMT16T304

注：※刀片需客户单独订货。

可转位倒角铣刀
Indexable Chamfer Mills

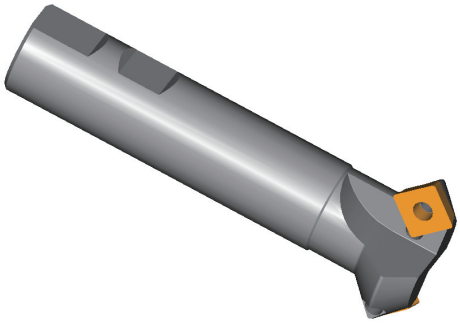

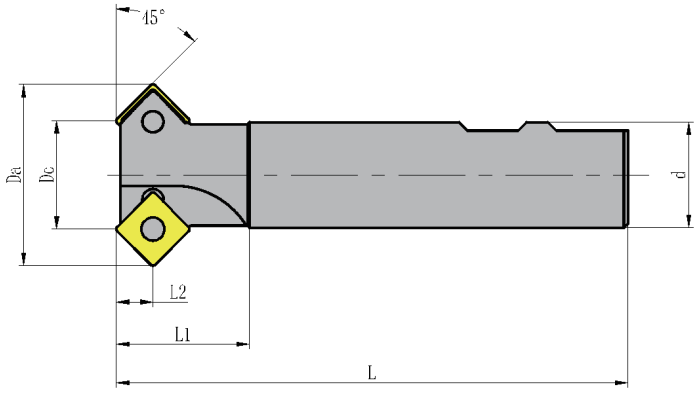

货号	型号	尺寸						齿数	刀片型号
		Dc	Da	d	L	l_1	l_2		
840.0300.090	DSD008	8	16.6	12	120	30	3	1	SPMT060304
840.0301.090	DSD010	10	18.6	12	120	30	3	1	SPMT060304
840.0302.090	DSD012	12	24.8	16	160	40	5	1	SPMT09T308
840.0303.090	DSD016	16	28.8	16	160	40	5	2	SPMT09T308
840.0304.090	DSD020	20	32.8	20	200	40	5	2	SPMT09T308
840.0305.090	DSD025	25	43	25	200	40	7	2	SPMT120408
840.0306.090	DSD032	32	49.3	32	250	40	7	2	SPMT120408
840.0307.090	DSD040	40	57.3	32	250	40	7	3	SPMT120408

注：※刀片需客户单独订货。

☆ 配用的部件

刀片简图	型　号	l	s	r	螺　钉	扳手
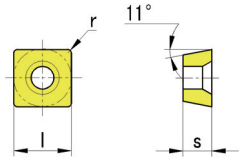	SPMT060304	6.35	3.18	0.4	M2.5X6X60°	T7
	SPMT09T308	9.52	3.97	0.8	M3.5X8X60°	T10
	SPMT120408	12.7	4.76	0.8	M5X13X82°	T20

可转位立铣刀推荐切削参数

切削材料	切削速度（m/min）	每齿进给量（mm/z)
钢	150–210	0.12–0.20
不锈钢	110–155	0.08–0.12
铸　铁	200–240	0.15–0.25

可转位钻铣刀(削平柄)
Indexable Drilling Mills

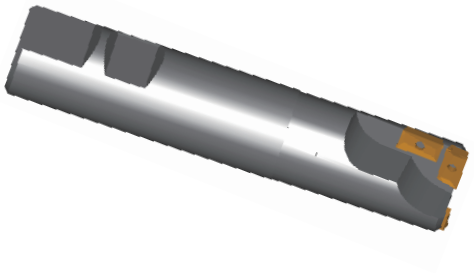

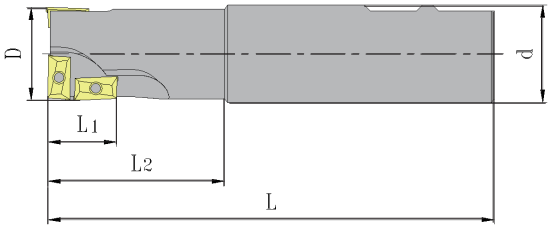

货号	型号	D	d	L	L1	L2	圆周刀片 型 号	数量	端齿刀片 型 号	数量	螺 钉
840.0210.158	ZAX20-120	20	20	120	17.5	35	ZCMT100308R	2	ZDMT100308L	1	M2.5x6x60°
840.0211.158	ZAX25-130	25	25	130	23	40	ZPMT13T308R	2	ZDMT13T308L	1	M3x7x60°
840.0212.158	ZAX32-140	32	32	140	28.5	50	ZPMT160408R	2	ZPMT160408L	1	M4x9x60°
840.0213.158	ZAX40-150	40	40	150	40	60	ZPMT170508R	2	ZPMT200508L	1	M5x11x60°

注：※刀片需客户单独订货。

☆刀片尺寸

刀体型号	刀片型号	L	B	H	a	刀片型号	L	B	H	a
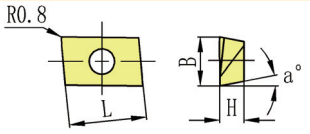	ZCMT100308R	10.4	6.35	3.4	7	ZDMT100308L	10.4	6.35	3.4	15
	ZPMT13T308R	13.3	7.938	3.79	11	ZDMT13T308L	12.9	7.938	3.79	15
	ZPMT160408R	16	9.525	4.76	11	ZPMT160408L	16.45	9.525	4.76	11
	ZPMT170508R	17	11	5.56	11	ZPMT200508L	20.4	11	5.56	11

可转位立铣刀(削平柄)
Indexable End Mills

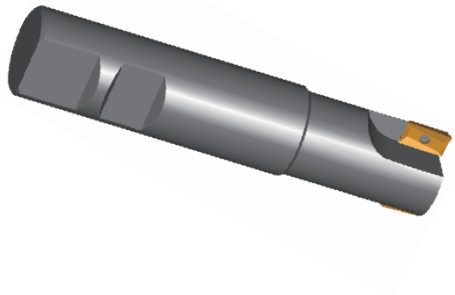

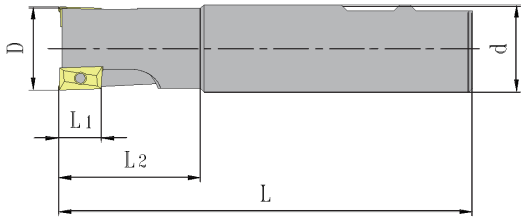

货号	型号	D	d	L	L_1	L_2	刀片型号	数量	螺　钉	扳　手
840.0225.158	CAX20–120	20	20	120	10.3	35	ZCMT100308R	3	M2.5x6x60°	T7
840.0226.158	CAX25–130	25	25	130	13.5	40	ZPMT13T308R	3	M3X7x60°	T9
840.0227.158	CAX32–140	32	32	140	15.9	50	ZPMT160408R	3	M4X9x60°	T15
840.0228.158	CAX40–150	40	40	150	15.9	60	ZPMT160408R	4	M4X9x60°	T15

注：※刀片需客户单独订货。

☆刀片尺寸

刀体型号	刀片型号	L	B	H	a	刀片型号	L	B	H	a
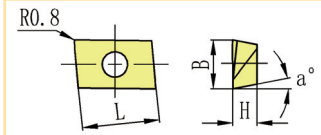	ZCMT100308R	10.4	6.35	3.4	7	ZDMT100308L	10.4	6.35	3.4	15
	ZPMT13T308R	13.3	7.938	3.79	11	ZDMT13T308L	12.9	7.938	3.79	15
	ZPMT160408R	16	9.525	4.76	11	ZPMT160408L	16.45	9.525	4.76	11
	ZPMT170508R	17	11	5.56	11	ZPMT200508L	20.4	11	5.56	11

圆刀片直柄模具铣刀
Round Insert Straight Shank Mills for Molds

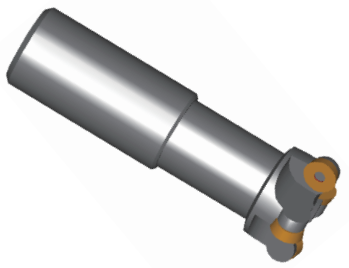

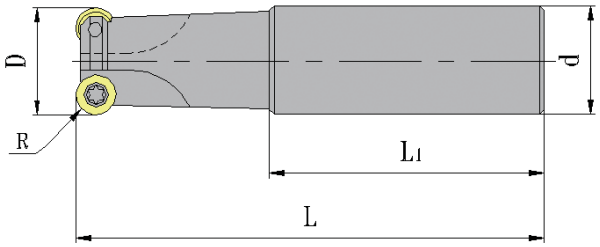

普通直柄

货 号	型 号	R	d	D	L	L1	刀片(进口)	螺 钉	扳 手	齿数
840.0011.280	FRZ016R5	5	16	16	120	80	RDHX1003MO	M3.5x7x60°	T10	1
840.0012.280	FRZ020R5	5	20	20	140	85	RDHX1003MO	M3.5x7x60°	T10	1
840.0013.280	FRZ025R5	5	25	25	150	90	RDHX1003MO	M3.5x8x60°	T10	2
840.0014.280	FRZ032R5L	5	32	32	210	110	RDHX1003MO	M3.5x8x60°	T10	2
840.0015.280	FRZ032R6	6	32	34	160	90	RDHX12T3MO	M3.5x8x60°	T10	2
840.0016.280	FRZ032R6L	6	32	42	240	140	RDHX12T3MO	M3.5x8x60°	T10	3
840.0017.280	FRZ040R8	8	40	54	160	90	RDHX1604MO	M5x11x60°	T20	3
840.0018.280	FRZ040R8L	8	40	54	240	140	RDHX1604MO	M5x11x60°	T20	3
840.0019.280	FRZ040R8C	8	40	54	280	180	RDHX1604MO	M5x11x60°	T20	3

注：※刀片需客户单独订货。

圆刀片直柄模具铣刀
Round Insert Straight Shank Mills for Molds

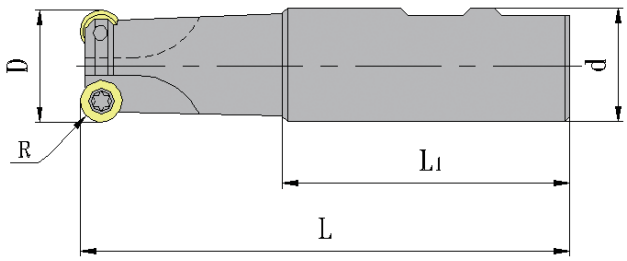

削平直柄

货 号	型 号	R	d	D	L	L1	刀片(进口)	螺 钉	扳 手	齿数
840.0021.280	FRX016R5	5	16	16	120	80	RDHX1003MO	M3.5x7x60°	T10	1
840.0022.280	FRX020R5	5	20	20	140	85	RDHX1003MO	M3.5x7x60°	T10	1
840.0023.280	FRX025R5	5	25	25	150	90	RDHX1003MO	M3.5x8x60°	T10	2
840.0024.280	FRX032R5L	5	32	32	210	110	RDHX1003MO	M3.5x8x60°	T10	2
840.0025.280	FRX032R6	6	32	34	160	90	RDHX12T3MO	M3.5x8x60°	T10	2
840.0026.280	FRX032R6L	6	32	42	240	140	RDHX12T3MO	M3.5x8x60°	T10	3
840.0027.280	FRX040R8	8	40	54	160	90	RDHX1604MO	M5x11x60°	T20	3
840.0028.280	FRX040R8L	8	40	54	240	140	RDHX1604MO	M5x11x60°	T20	3
840.0029.280	FRX040R8C	8	40	54	280	180	RDHX1604MO	M5x11x60°	T20	3

注：※刀片需客户单独订货。

圆刀片平面模具铣刀
Round Insert Face Mills for Molds

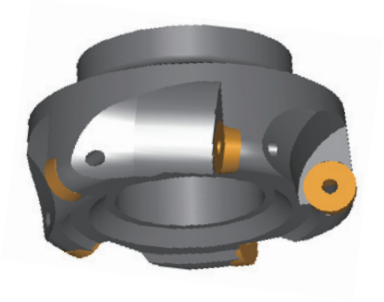

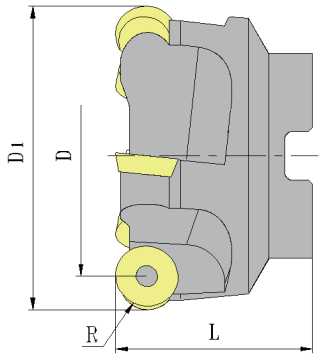

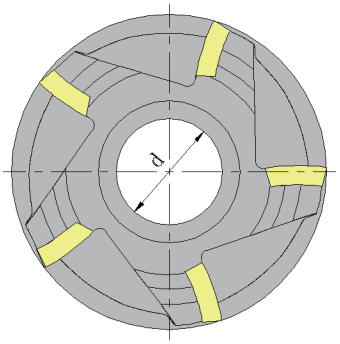

货 号	型 号	R	d	D	D1	L	刀片(进口)	螺 钉	扳 手	齿数
840.0030.280	FRD050R6	6	22	38	50	40	RDHX12T3MO(进口)	M3.5×8×60°	T10	4
840.0031.280	FRD063R6	6	22	51	63	40	RDHX12T3MO(进口)	M3.5×8×60°	T10	4
840.0032.280	FRD080R6	6	27	68	80	50	RDHX12T3MO(进口)	M3.5×8×60°	T10	6
840.0033.280	FRD100R6	6	32	88	100	50	RDHX12T3MO(进口)	M3.5×8×60°	T10	6
840.0034.280	FRD063R8	8	22	47	63	50	RDHX1604MO(进口)	M5×11×60°	T20	4
840.0035.280	FRD080R8	8	27	64	80	50	RDHX1604MO(进口)	M5×11×60°	T20	5
840.0036.280	FRD100R8	8	32	84	100	50	RDHX1604MO(进口)	M5×11×60°	T20	5
840.0037.280	FRD125R8	8	40	109	125	50	RDHX1604MO(进口)	M5×11×60°	T20	6

注：※刀片需客户单独订货。

圆刀片模具铣刀推荐切削参数

切削用量 / 工件材料	切削速度（m/min）		每齿进给量（mm/z）	
	粗铣	精铣	粗铣	精铣
钢	60–100	80–150	0.1–0.3	0.08–0.15
不锈钢	60–80	90–100	0.1–0.3	0.08–0.15
铸 铁	60–90	100–150	0.1–0.3	0.08–0.15

立装可转位铣刀

我公司推出的立装可转位铣刀可满足用户的各种特型加工需求，合理的结构设计和刀片选配，使可转位铣刀具有更加稳定的加工精度。先进的CAD/CAM辅助设计和制造，使公司在专用刀具设计和加工方面有很强的竞争实力，能快速满足用户的需求。

立装可转位铣刀具有以下特点：

1.刀片采用切向安装，切削力方向合金刀片截面大，抗压力强度高，因而可进行大切深，大走刀量铣削。

2.刀片采用切削力夹紧，随着切削力增大夹紧力增大，省去了夹紧元件，设计时可使排屑槽增大，结构简单紧凑。

3.刀片只用了一个螺钉固定在刀槽上，结构简单，转位方便，刀具具有较少的零件。

目录

立装可转位铣刀

45° 可转位平面粗铣刀6D6B I01
45° 可转位平面粗铣刀5D2U I02
60° 可转位平面粗铣刀6C2K I03
60° 可转位平面粗铣刀5C2K I04
60° 可转位平面粗铣刀6C2t I05
70° 可转位平面粗铣刀6X2K I06
70° 可转位平面粗铣刀6X4S I07
88° 可转位平面粗铣刀6L6B I08
88° 可转位平面粗铣刀6L2K I09
90° 可转位平面粗铣刀6X2A I10
90° 可转位平面粗铣刀6X2D I11
90° 可转位平面粗铣刀6J2K I12
90° 可转位平面粗铣刀5J2K I13
90° 可转位平面粗铣刀5J2V I14
90° 可转位平面粗铣刀6J21L I15
45° 可转位平面粗精复合铣刀6DKB I16
60° 可转位平面粗精复合铣刀6CKK I17
70° 可转位平面粗精复合铣刀6X4S–F I18
90° 可转位平面粗精复合铣刀6JKB I19
90° 可转位平面粗精复合铣刀6JKK I20
90° 可转位平面精铣刀6F2K I21
可转位平面铣刀安装尺寸 I22
可转位槽铣刀35L5A、35L5B I24
可转位槽铣刀35J9B、35J9D、35J9K I25
可转位槽铣刀35J9X I28
可转位精切槽铣刀35FBB I31
可转位两面刃铣刀25J9X、25J9D I34
可转位螺旋立铣刀26J4P I36
可转位螺旋立铣刀26J1J I38
套式可转位螺旋立铣刀26U1 M I39
可转位高效螺旋立铣刀29J2A I40
可转位立铣刀16J1A、16J1D I42
可转位T型槽铣刀16T I43
可转位立铣刀670C I44
可转位倒角铣刀670C—XX° I45
可转位内螺纹旋风铣刀NLD I46
可转位粗镗刀 I47
立装可转位铣刀使用说明 I48
立装可转位铣刀切削用量推荐表 I48
立装可转位铣刀刀片外形尺寸 I49

可转位平面粗铣刀 (主偏角45° 、轴向正前角、径向负前角)

Indexable Face Rough Mills

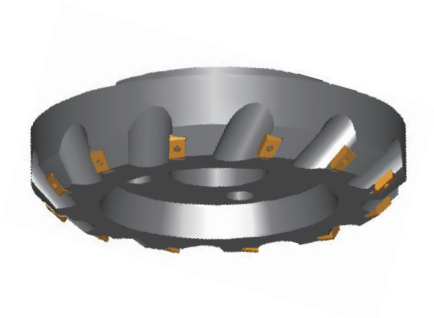

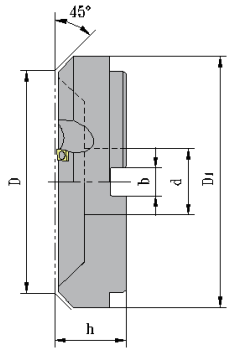

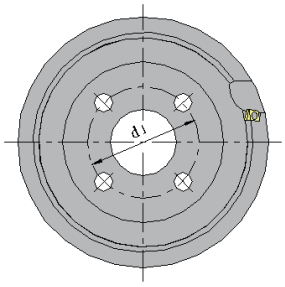

货 号	型 号	D	h	D1	齿数	刀片型号	螺钉	安装尺寸			安装形式
								d	b	d1	
840.0001.290	6D6B100	100	50	127.6	8	LSE323R02	SM40–09	32	14.4	–	B
841.0002.290	6D6B100L	100	50	127.6	8	LSE323L02	SM40–09	32	14.4	–	B
840.0003.290	6D6B125	125	50	152.6	9	LSE323R02	SM40–09	40	16.4	–	B
841.0004.290	6D6B125L	125	50	152.6	9	LSE323L02	SM40–09	40	16.4	–	B
840.0005.290	6D6B160	160	50	187.6	10	LSE323R02	SM40–09	40	16.4	–	B
841.0006.290	6D6B160L	160	50	187.6	10	LSE323L02	SM40–09	40	16.4	–	B
840.0007.290	6D6B200	200	63	227.6	12	LSE323R02	SM40–09	60	25.7	101.6	C
841.0008.290	6D6B200L	200	63	227.6	12	LSE323L02	SM40–09	60	25.7	101.6	C
840.0009.290	6D6B250	250	63	277.6	14	LSE323R02	SM40–09	60	25.7	101.6	C
841.0010.290	6D6B250L	250	63	277.6	14	LSE323L02	SM40–09	60	25.7	101.6	C

扳手78120 – 417 、 扳手头78120 – 417/2 – 2

☆6D6B系列为正负前角铣刀，用于粗加工钢、铸铁及灰口铸铁等材料。

☆最大切深7mm，适用于小功率机床或小切深铣削。

可转位平面粗铣刀 (主偏角45° 、轴向正前角、径向正前角)

Indexable Face Rough Mills

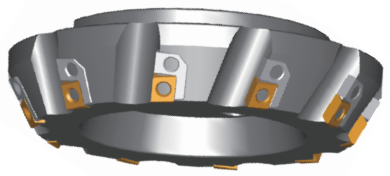

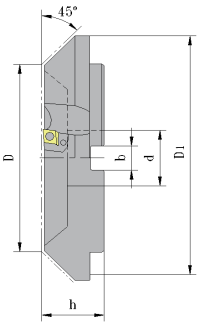

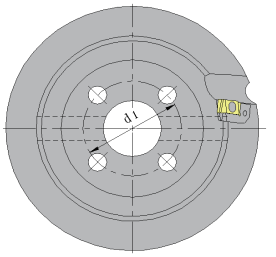

货 号	型 号	D	h	D_1	刀片型号	L座	齿数	安装尺寸			安装形式
								d	b	d_1	
840.0030.290	5D2U160V	160	63	221.5	LSE346R01–M	NEB04R50	7	40	16.4	–	B
840.0031.290	5D2U200V	200	63	261.1	LSE346R01–M	NEB04R50	8	60	25.7	101.6	C
840.0035.290	5D2U200W	200	63	261.1	LSE346R01–M	NEB04R50	10	60	25.7	101.6	C
840.0032.290	5D2U250V	250	63	310.8	LSE346R01–M	NEB04R50	10	60	25.7	101.6	C
840.0036.290	5D2U250W	250	63	310.8	LSE346R01–M	NEB04R50	14	60	25.7	101.6	C
840.0033.290	5D2U315V	315	80	375.5	LSE346R01–M	NEB04R50	12	60	25.7	101.6+177.8	C
840.0037.290	5D2U315W	315	80	375.5	LSE346R01–M	NEB04R50	16	60	25.7	101.6+177.8	C

螺钉SM50–19–T20、扳手78120–417、扳手头78120–T20

☆5D2U系列最大切深12mm，由于刀片具有圆弧形前刃面，所以该铣刀形成双正前角。可用于不稳定条件下的铣削（如焊接结构件）以及加工特殊材料、耐热材料和奥氏体材料等。特别适用于在镗铣床上的铣削加工。

可转位平面粗铣刀 (主偏角60° 、轴向正前角、径向负前角)

Indexable Face Rough Mills

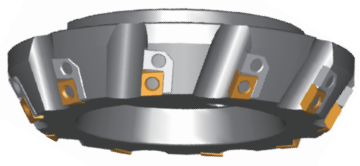

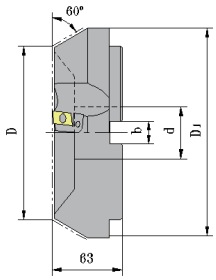

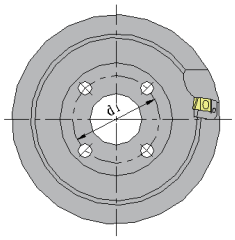

货 号	型 号	D	D1	齿数	刀片型号	L座	螺 钉	安装尺寸			安装形式
								d	b	d1	
840.0100.290	6C2K160	160	192.5	8	LSE434R01	NE04 – 10	SM50 – 16 – T20	40	16.4	–	B
841.0101.290	6C2K160L	160	192.5	8	LSE434L01	NE04 – 10	SM50 – 16 – T20	40	16.4	–	B
840.0102.290	6C2K200	200	232.1	10	LSE434R01	NE04 – 10	SM50 – 16 – T20	60	25.7	101.6	C
841.0103.290	6C2K200L	200	232.1	10	LSE434L01	NE04 – 10	SM50 – 16 – T20	60	25.7	101.6	C
840.0104.290	6C2K250	250	281.9	12	LSE434R01	NE04 – 10	SM50 – 16 – T20	60	25.7	101.6	C
841.0105.290	6C2K250L	250	281.9	12	LSE434L01	NE04 – 10	SM50 – 16 – T20	60	25.7	101.6	C
840.0106.290	6C2K315	315	346.7	14	LSE434R01	NE04 – 10	SM50 – 16 – T20	60	25.7	101.6+177.8	C
841.0107.290	6C2K315L	315	346.7	14	LSE434L01	NE04 – 10	SM50 – 16 – T20	60	25.7	101.6+177.8	C
840.0108.290	6C2K400	400	431.7	16	LSE434R01	NE04 – 10	SM50 – 16 – T20	60	25.7	101.6+177.8	C
841.0109.290	6C2K400L	400	431.7	16	LSE434L01	NE04 – 10	SM50 – 16 – T20	60	25.7	101.6+177.8	C
840.0110.290	6C2K500	500	531.7	20	LSE434R01	NE04 – 10	SM50 – 16 – T20	60	25.7	101.6+177.8	C
841.0111.290	6C2K500L	500	531.7	20	LSE434L01	NE04 – 10	SM50 – 16 – T20	60	25.7	101.6+177.8	C

扳手 78120 – 417、 扳手头 78120 – T20

☆6C2K系列为正负前角铣刀，用于粗加工钢、铸铁及灰口铸铁等材料。

☆最大切深13mm，适用于中型、重型的铣削加工。

可转位平面粗铣刀 (主偏角60° 、轴向正前角)
Indexable Face Rough Mills

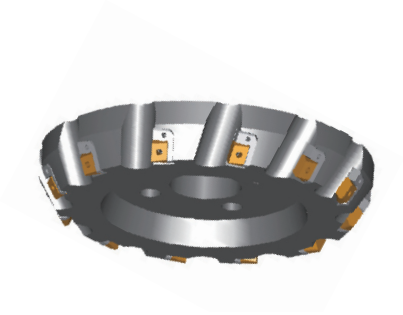

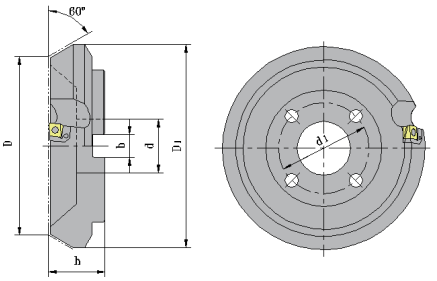

货 号	型 号	D	h	D1	齿数	安装尺寸			安装形式
						d	b	d1	
840.0200.290	5C2K125	125	63	152	6	40	16.4	–	B
840.0201.290	5C2K160	160	63	187	8	40	16.4	–	B
840.0202.290	5C2K200	200	63	227	10	60	25.7	101.6	C
840.0203.290	5C2K250	250	63	277	12	60	25.7	101.6	C
840.0204.290	5C2K315	315	80	342	14	60	25.7	101.6+177.8	C

☆配用部件

刀片LSE435R100	螺 钉	扳 手	扳 手 头
或LPE435R100	SM50 – 16 – T20	78120 – 417	78120 – T20
L座NEB04 – 67	SM40 – 13		78120 – 417/2 – 2

☆5C2K系列最大切深为12mm，适用于中等功率机床或中等切深的铣削。可以加工铸铁、钢、合金钢、不锈钢、铝及非金属材料等。
☆该铣刀可以安装两种刀片，装LSE435R100刀片形成正负前角，用于加工高强度材料及带有夹砂的材料。装LPE435R100刀片形成双正前角，用于加工不锈钢、铝等。

可转位平面粗铣刀 (主偏角60° 、轴向正前角、径向负前角)

Indexable Face Rough Mills

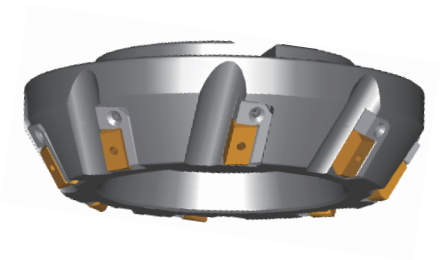

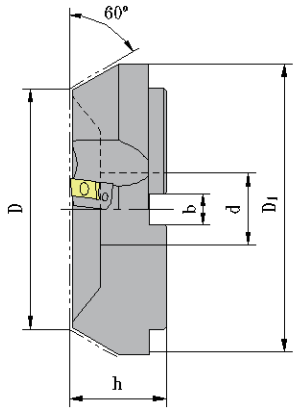

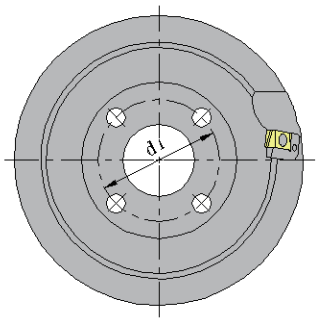

货 号	型 号	D	h	D1	齿数	安装尺寸			安装形式
						d	b	d1	
840.0230.290	6C2L200V	200	80	241.9	8	60	25.7	101.6	C
841.0231.290	6C2L200VL	200	80	241.9	8	60	25.7	101.6	C
840.0250.290	6C2L200W	200	80	241.9	10	60	25.7	101.6	C
841.0251.290	6C2L200WL	200	80	241.9	10	60	25.7	101.6	C
840.0232.290	6C2L250V	250	80	291.5	10	60	25.7	101.6	C
841.0233.290	6C2L250VL	250	80	291.5	10	60	25.7	101.6	C
840.0252.290	6C2L250W	250	80	291.5	14	60	25.7	101.6	C
841.0253.290	6C2L250WL	250	80	291.5	14	60	25.7	101.6	C
840.0234.290	6C2L315V	315	80	356.2	12	60	25.7	101.6+177.8	C
841.0235.290	6C2L315VL	315	80	356.2	12	60	25.7	101.6+177.8	C
840.0254.290	6C2L315W	315	80	356.2	16	60	25.7	101.6+177.8	C
841.0255.290	6C2L315WL	315	80	356.2	16	60	25.7	101.6+177.8	C
840.0236.290	6C2L400V	400	80	441	16	60	25.7	101.6+177.8	C
841.0237.290	6C2L400VL	400	80	441	16	60	25.7	101.6+177.8	C
840.0256.290	6C2L400W	400	80	441	22	60	25.7	101.6+177.8	C
841.0257.290	6C2L400WL	400	80	441	22	60	25.7	101.6+177.8	C
840.0238.290	6C2L500V	500	80	541	20	60	25.7	101.6+177.8	C
841.0239.290	6C2L500VL	500	80	541	20	60	25.7	101.6+177.8	C
840.0258.290	6C2L500W	500	80	541	28	60	25.7	101.6+177.8	C
841.0259.290	6C2L500WL	500	80	541	28	60	25.7	101.6+177.8	C

☆ 配用部件

右切铣刀片LSE446R01 或LPE446R100	L 座	螺 钉	扳 手	扳 手 头
左切铣刀片LSE446L01	NE04R13	SM50 – 19 – T20	78120 – 417	78120 – T20

☆6C2L系列，具有正负前角几何参数，最大切深20mm，适于大功率机床上对钢、铸铁及灰口铸铁等材料的重型铣削。可以安装两种刀片，LSE446R01与刀体结合形成正负前角结构，用于加工带有夹砂的材料。LPE446R100与刀体结合形成双正前角结构，用于每齿进给量小于0.5mm的加工，可以加工耐热材料和奥氏体材料。

LPE446R10O为新号，与旧号LSE446R01 – M尺寸相同。

可转位平面粗铣刀 (主偏角70° 、轴向正前角、径向正前角)

Indexable Face Rough Mills

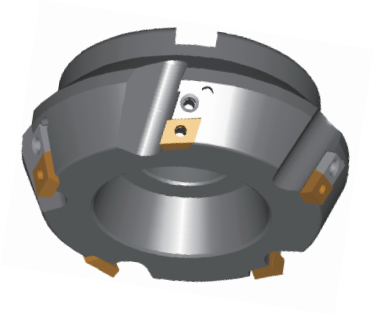

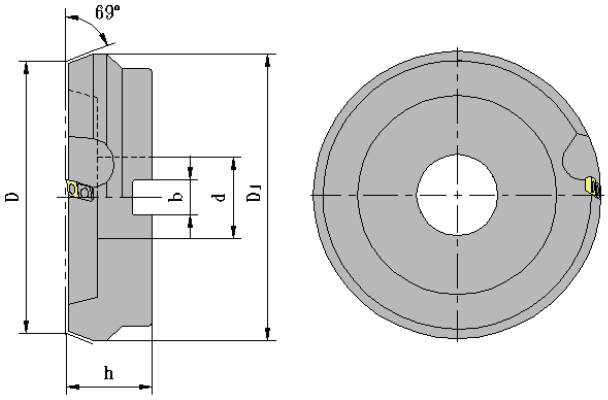

货 号	型 号	D	h	D1	齿数	切削刃长	刀片型号	支撑块	螺 钉	安装尺寸		安装形式
										d	b	
840.0300.290	6X2K050	50	40	61.5	5	7.6	SPE33R02	PA0436	SM40－09	22	10.4	A
840.0301.290	6X2K063	63	40	75	6	7.6	SPE33R02	PA0436	SM40－09	22	10.4	A
840.0302.290	6X2K080	80	50	91.7	6	7.6	SPE33R02	PA0436	SM40－09	27	12.4	B
840.0303.290	6X2K100	100	50	111.7	8	7.6	SPE33R02	PA0436	SM40－09	32	14.4	B
840.0304.290	6X2K125	125	50	136.8	10	7.6	SPE33R02	PA0436	SM40－09	40	16.4	B
840.0305.290	6X2K160	160	50	171.8	12	7.6	SPE33R02	PA0436	SM40－09	40	16.4	B

扳手78120－417、 扳手头78120－417/2－2

☆6X2K系列为正前角铣刀，切削轻快，适用于中小型机床轻型铣削，最大切深7mm。建议下述情况使用：

(1)加工细长杆类工件及薄壁类工件；

(2)加工钛、不锈钢及其它耐高温合金、有色金属等。

☆刀片有四个切削刃，刀尖处有2mm修光刃，在某些条件下可进行精加工。（该系列可用6X4S系列代替）。

可转位平面粗铣刀 (主偏角70° 、轴向正前角、径向正前角)

Indexable Face Rough Mills

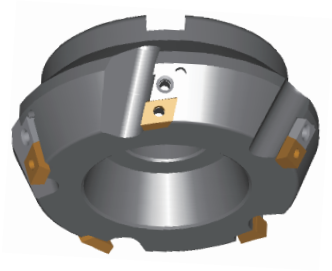

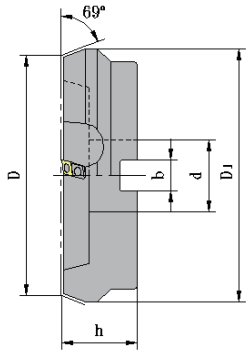

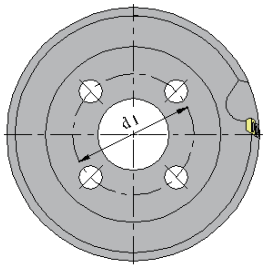

货 号	型 号	D	h	D1	刀片型号	支撑块	螺钉	齿数	安装尺寸			安装形式
									d	b	d1	
840.0337.290	6X4S050V	50	50	62	JPE33R01	PA0445	SM40－09	3	22	10.4	–	A
840.0340.290	6X4S050W	50	50	62	JPE33R01	PA0445	SM40－09	4	22	10.4	–	A
840.0350.290	6X4S050X	50	50	62	JPE33R01	PA0445	SM40－09	6	22	10.4	–	A
840.0338.290	6X4S063V	63	50	75	JPE33R01	PA0445	SM40－09	3	22	10.4	–	A
840.0342.290	6X4S063W	63	50	75	JPE33R01	PA0445	SM40－09	5	22	10.4	–	A
840.0351.290	6X4S063X	63	50	75	JPE33R01	PA0445	SM40－09	7	22	10.4	–	A
840.0332.290	6X4S080V	80	50	92	JPE33R01	PA0445	SM40－09	4	27	12.4	–	B
840.0341.290	6X4S080W	80	50	92	JPE33R01	PA0445	SM40－09	6	27	12.4	–	B
840.0352.290	6X4S080X	80	50	92	JPE33R01	PA0445	SM40－09	9	27	12.4	–	B
840.0330.290	6X4S100V	100	50	112	JPE33R01	PA0445	SM40－09	5	32	14.4	–	B
840.0343.290	6X4S100W	100	50	112	JPE33R01	PA0445	SM40－09	8	32	14.4	–	B
840.0353.290	6X4S100X	100	50	112	JPE33R01	PA0445	SM40－09	12	32	14.4	–	B
840.0331.290	6X4S125V	125	50	137	JPE33R01	PA0445	SM40－09	7	32	14.4	–	B
840.0344.290	6X4S125W	125	50	137	JPE33R01	PA0445	SM40－09	10	32	14.4	–	B
840.0354.290	6X4S125X	125	50	137	JPE33R01	PA0445	SM40－09	15	32	14.4	–	B
840.0333.290	6X4S160V	160	50	172	JPE33R01	PA0445	SM40－09	7	40	16.4	–	B
840.0345.290	6X4S160W	160	50	172	JPE33R01	PA0445	SM40－09	12	40	16.4	–	B
840.0355.290	6X4S160X	160	50	172	JPE33R01	PA0445	SM40－09	18	40	16.4	–	B
840.0334.290	6X4S200V	200	63	212	JPE33R01	PA0445	SM40－09	9	60	25.7	101.6	C
840.0346.290	6X4S200W	200	63	212	JPE33R01	PA0445	SM40－09	16	60	25.7	101.6	C
840.0356.290	6X4S200X	200	63	212	JPE33R01	PA0445	SM40－09	22	60	25.7	101.6	C
840.0335.290	6X4S250V	250	63	262	JPE33R01	PA0445	SM40－09	11	60	25.7	101.6	C
840.0347.290	6X4S250W	250	63	262	JPE33R01	PA0445	SM40－09	20	60	25.7	101.6	C
840.0357.290	6X4S250X	250	63	262	JPE33R01	PA0445	SM40－09	26	60	25.7	101.6	C
840.0336.290	6X4S315V	315	63	327	JPE33R01	PA0445	SM40－09	13	60	25.7	101.6+177.8	C
840.0348.290	6X4S315W	315	63	327	JPE33R01	PA0445	SM40－09	24	60	25.7	101.6+177.8	C
840.0358.290	6X4S315X	315	63	327	JPE33R01	PA0445	SM40－09	30	60	25.7	101.6+177.8	C

扳手78120－417、 扳手头78120　417/2–2

☆6X4S系列，具有大的正前角、切削力小，最大切深7mm，分V、W、X三种不同齿数，可满足多种加工情况的需求。可以加工钢、铸铁、铬、镍、高镍合金，特别适合于加工铝合金，铜等有色金属。

可转位平面粗铣刀 (主偏角88° 、轴向负前角、径向负前角)

Indexable Face Rough Mills

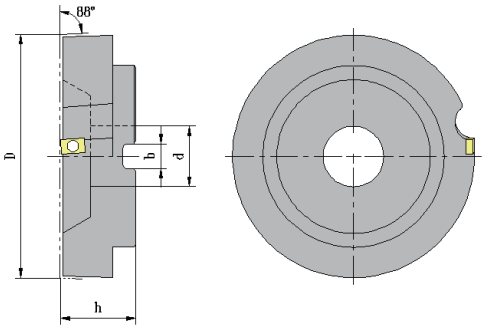

货 号	型 号	D	h	齿数	切削刃长	刀片型号	螺 钉	安装尺寸		安装形式
								d	b	
840.0001.291	6L6B080	80	50	6	15.875	LNE323–02	SM40–09	27	12.4	B
841.0002.291	6L6B080L	80	50	6	15.875	LNE323–02	SM40–09	27	12.4	B
840.0003.291	6L6B100	100	50	8	15.875	LNE323–02	SM40–09	32	14.4	B
841.0004.291	6L6B100L	100	50	8	15.875	LNE323–02	SM40–09	32	14.4	B
840.0005.291	6L6B125	125	50	10	15.875	LNE323–02	SM40–09	40	16.4	B
841.0006.291	6L6B125L	125	50	10	15.875	LNE323–02	SM40–09	40	16.4	B
840.0007.291	6L6B160	160	50	12	15.875	LNE323–02	SM40–09	40	16.4	B
841.0008.291	6L6B160L	160	50	12	15.875	LNE323–02	SM40–09	40	16.4	B

扳手78120－417、 扳手头78120－417/2－2

☆6L6B系列为88° 主偏角，最大切深10mm，适于中小余量加工钢、铸铁。

☆该铣刀具有双负前角几何参数。适用于钢、铸铁、灰口铸铁的台阶面及平面铣削。

可转位平面粗铣刀 (主偏角88° 、轴向负前角、径向负前角)

Indexable Face Rough Mills

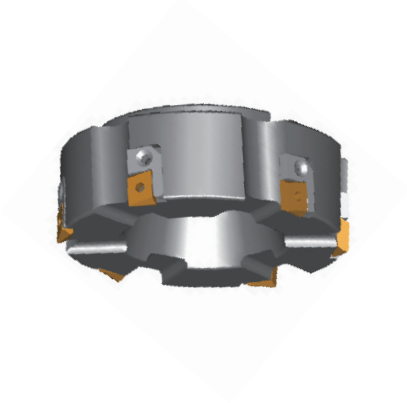

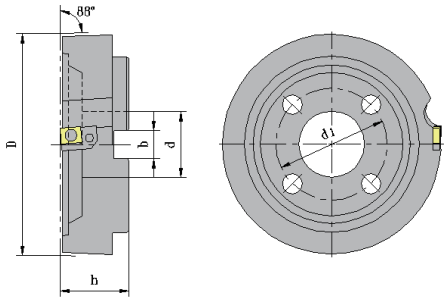

货 号	型 号	D	h	齿数	切削刃长	刀片型号	L座	螺钉	安装尺寸			安装形式
									d	b	d_1	
840.0030.291	6L2K100	100	50	6	19.05	LNE434–02	NE04–07	SM50–16–T20	32	14.4	–	B
841.0031.291	6L2K100L	100	50	6	19.05	LNE434–02	NE04–07	SM50–16–T20	32	14.4	–	B
840.0032.291	6L2K125	125	50	7	19.05	LNE434–02	NE04–07	SM50–16–T20	40	16.4	–	B
841.0033.291	6L2K125L	125	50	7	19.05	LNE434–02	NE04–07	SM50–16–T20	40	16.4	–	B
840.0034.291	6L2K160	160	63	8	19.05	LNE434–02	NE04–07	SM50–16–T20	40	16.4	–	B
841.0035.291	6L2K160L	160	63	8	19.05	LNE434–02	NE04–07	SM50–16–T20	40	16.4	–	B
840.0036.291	6L2K200	200	63	10	19.05	LNE434–02	NE04–07	SM50–16–T20	60	25.7	101.6	C
841.0037.291	6L2K200L	200	63	10	19.05	LNE434–02	NE04–07	SM50–16–T20	60	25.7	101.6	C
840.0038.291	6L2K250	250	63	12	19.05	LNE434–02	NE04–07	SM50–16–T20	60	25.7	101.6	C
841.0039.291	6L2K250L	250	63	12	19.05	LNE434–02	NE04–07	SM50–16–T20	60	25.7	101.6	C
840.0040.291	6L2K315	315	63	14	19.05	LNE434–02	NE04–07	SM50–16–T20	60	25.7	101.6+177.8	C
841.0041.291	6L2K315L	315	63	14	19.05	LNE434–02	NE04–07	SM50–16–T20	60	25.7	101.6+177.8	C

螺釘SM50–16–T20、扳手78120 – 417、 扳手头78120 – T20

☆6L2K系列为88° 主偏角，最大切深18mm。适于中等余量加工钢、铸铁或灰口铸铁。（该系列可以用5J2K系列代替。）

☆该铣刀具有双负前角几何参数。适用于钢、铸铁、灰口铸铁的台阶面及平面铣削。

可转位平面粗铣刀 (主偏角90° 、轴向正前角、径向正前角)

Indexable Face Rough Mills

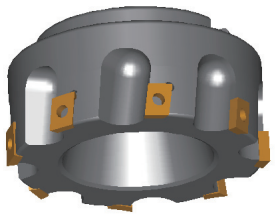

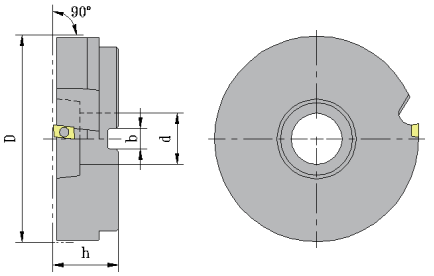

货 号	型 号	D	h	齿数	切削刃长	刀片型号	螺 钉	安装尺寸		安装形式
								d	b	
840.0100.291	6X2A050	50	50	5	12.7	CDE322R01	SM40–09	22	10.4	A
841.0101.291	6X2A050L	50	50	5	12.7	CDE322L01	SM40–09	22	10.4	A
840.0102.291	6X2A063	63	50	6	12.7	CDE322R01	SM40–09	22	10.4	A
841.0103.291	6X2A063L	63	50	6	12.7	CDE322L01	SM40–09	22	10.4	A
840.0104.291	6X2A080	80	50	6	12.7	CDE322R01	SM40–09	27	12.4	B
841.0105.291	6X2A080L	80	50	6	12.7	CDE322L01	SM40–09	27	12.4	B
840.0106.291	6X2A100	100	50	8	12.7	CDE322R01	SM40–09	32	14.4	B
841.0107.291	6X2A100L	100	50	8	12.7	CDE322L01	SM40–09	32	14.4	B
840.0108.291	6X2A125	125	50	10	12.7	CDE322R01	SM40–09	40	16.4	B
841.0109.291	6X2A125L	125	50	10	12.7	CDE322L01	SM40–09	40	16.4	B
840.0110.291	6X2A160	160	50	12	12.7	CDE322R01	SM40–09	40	16.4	B
841.0111.291	6X2A160L	160	50	12	12.7	CDE322L01	SM40–09	40	16.4	B

扳手78120－417、 扳手头78120－417/2－2

☆ 6X2A系列为正前角铣刀，切削力小，适用于中小型机床轻型铣削，最大切深12mm。建议下述情况使用：（1）加工细长杆类工件及薄壁类工件。（2）加工钛、不锈钢及其它耐高温合金、有色金属等。

☆ 刀片有两个切削刃，用于铣削有倒角及圆角的直角平面，铣刀出厂装CDE322R01刀片，如特殊需要，订货时可装圆角刀片CDE322R04或CDE322R05，左切铣刀只装CDE322L01刀片。刀片CDE322R01、 CDE322L01具有0.5x45° 倒角， CDE322R04具有3mm圆角，CDE322R05具有0.8mm圆角。

可转位平面粗铣刀 (主偏角90° 、轴向正前角、径向正前角)

Indexable Face Rough Mills

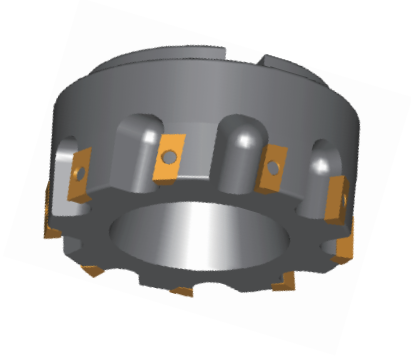

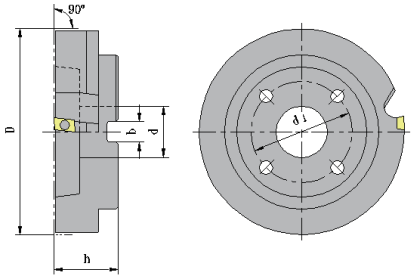

货 号	型 号	D	h	齿数	切削刃长	刀片型号	螺钉	安装尺寸			安装形式
								d	b	d_1	
840.0131.291	6X2D050	50	40	5	19.05	CDE334R01或CDE334R04	SM40 – 11	22	10.4	–	A
840.0132.291	6X2D063	63	40	6	19.05	CDE334R01或CDE334R04	SM40 – 11	22	10.4	–	A
840.0133.291	6X2D080	80	50	7	19.05	CDE334R01或CDE334R04	SM40 – 11	27	12.4	–	B
840.0130.291	6X2D100	100	50	8	19.05	CDE334R01或CDE334R04	SM40 – 11	32	14.4	–	B
840.0134.291	6X2D125	125	63	10	19.05	CDE334R01或CDE334R04	SM40 – 11	40	16.4	–	B
840.0135.291	6X2D160	160	63	13	19.05	CDE334R01或CDE334R04	SM40 – 11	40	16.4	–	B
840.0136.291	6X2D200	200	63	15	19.05	CDE334R01或CDE334R04	SM40 – 11	60	25.7	101.6	C

扳手78120 – 417、 扳手头78120 – 417/2 – 2

☆6X2D系列为正前角铣刀，适用于加工钛、不锈钢及其它耐高温合金或有色金属，最大切深18mm，适用于重型铣削。用于铣削有倒角及圆角的直角平面。

☆铣刀出厂时装CDE334R01刀片，如特殊需要订货时注明装圆角刀片CDE334R04。

可转位平面粗铣刀 (主偏角90° 、轴向负前角、径向负前角)

Indexable Face Rough Mills

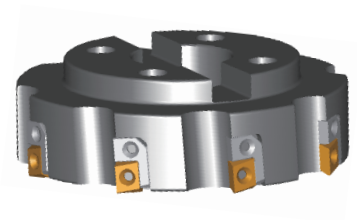

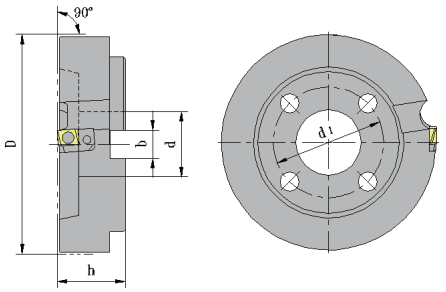

货 号	型 号	D	h	齿数	切削刃长	刀片型号	L 座	螺钉	安装尺寸			安装形式
									d	b	d_1	
840.0300.291	6J2K160	160	63	6	15.9	LSE434R01	NE04 – 10	SM50 – 16 – T20	40	16.4	–	B
841.0301.291	6J2K160L	160	63	6	15.9	LSE434L01	NE04 – 10	SM50 – 16 – T20	40	16.4	–	B
840.0302.291	6J2K200	200	63	8	15.9	LSE434R01	NE04 – 10	SM50 – 16 – T20	60	25.7	101.6	C
841.0303.291	6J2K200L	200	63	8	15.9	LSE434L01	NE04 – 10	SM50 – 16 – T20	60	25.7	101.6	C
840.0304.291	6J2K250	250	63	10	15.9	LSE434R01	NE04 – 10	SM50 – 16 – T20	60	25.7	101.6	C
841.0305.291	6J2K250L	250	63	10	15.9	LSE434L01	NE04 – 10	SM50 – 16 – T20	60	25.7	101.6	C
840.0306.291	6J2K315	315	80	12	15.9	LSE434R01	NE04 – 10	SM50 – 16 – T20	60	25.7	101.6+177.8	C
841.0307.291	6J2K315L	315	80	12	15.9	LSE434L01	NE04 – 10	SM50 – 16 – T20	60	25.7	101.6+177.8	C
840.0308.291	6J2K400	400	80	16	15.9	LSE434R01	NE04 – 10	SM50 – 16 – T20	60	25.7	101.6+177.8	C
841.0309.291	6J2K400L	400	80	16	15.9	LSE434L01	NE04 – 10	SM50 – 16 – T20	60	25.7	101.6+177.8	C
840.0310.291	6J2K500	500	80	20	15.9	LSE434R01	NE04 – 10	SM50 – 16 – T20	60	25.7	101.6+177.8	C
841.0311.291	6J2K500L	500	80	20	15.9	LSE434L01	NE04 – 10	SM50 – 16 – T20	60	25.7	101.6+177.8	C

扳手78120 – 417、 扳手头78120 – T20

☆ 6J2K系列具有双负前角几何参数，最大切深16mm。该铣刀适用于在中等传动功率的机床上加工钢、铸铁的台阶平面或平面。

可转位平面粗铣刀 (主偏角90°)
Indexable Face Rough Mills

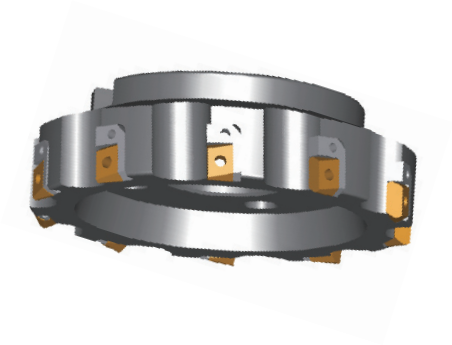

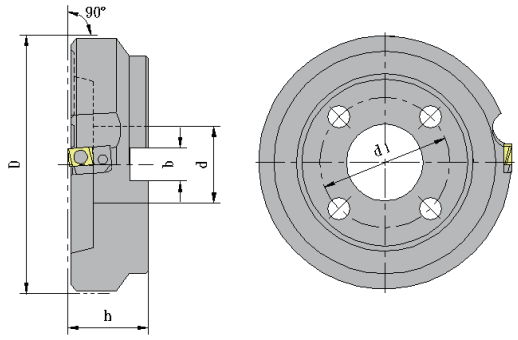

货 号	型 号	D	h	齿数	安装尺寸			安装形式
					d	b	d_1	
840.0220.291	5J2K160	160	63	8	40	16.4	–	B
840.0221.291	5J2K200	200	63	10	60	25.7	101.6	C
840.0222.291	5J2K250	250	63	12	60	25.7	101.6	C
840.0223.291	5J2K315	315	80	14	60	25.7	101.6+177.8	C

☆配用部件

刀片LSE435R100 LPE435R100	螺 钉 SM50 – 16 – T20	扳 手 78120 – 417	扳 手 头 78120–T20
L座NEB04 – 67	SM40 – 13		78120–417/2–2

☆ 5J2K系列最大切深为15mm，可以加工铸铁、钢、合金钢、不锈钢等。该铣刀可以安装两种刀片，装LSE435R100刀片形成双负前角，用于加工高强度材料及带有夹砂的材料。装LPE435R100刀片形成负正前角，用于加工不锈钢等材料。

可转位平面粗铣刀 (主偏角90° 、轴向负前角、径向正前角)

Indexable Face Rough Mills

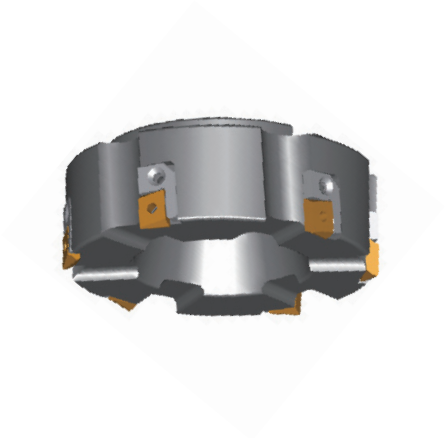

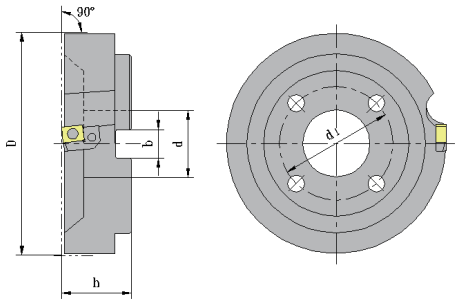

货 号	型 号	D	h	齿数	切削刃长	刀片型号	L 座	螺钉	安装尺寸			安装形式
									d	b	d_1	
840.0240.291	5J2V160	160	63	7	19.1	LNE336R01－M1	NEB04R51	SM50－19－T20	40	16.4	–	B
840.0241.291	5J2V200	200	63	9	19.1	LNE336R01－M1	NEB04R51	SM50－19－T20	60	25.7	101.6	C
840.0242.291	5J2V250	250	63	13	19.1	LNE336R01－M1	NEB04R51	SM50－19－T20	60	25.7	101.6	C
840.0243.291	5J2V315	315	63	15	19.1	LNE336R01－M1	NEB04R51	SM50－19－T20	60	25.7	101.6+177.8	C

扳手78120－417、 扳手头78120－T20

☆5J2V系列具有正负前角的几何参数。适用于钢、铸铁、灰口铸铁的台阶面及平面的铣削。最大切深18mm。该铣刀适用于小传动功率或中等传动功率机床的铣削加工。即使在不稳定条件下，仍有良好的切削性能。

可转位平面粗铣刀 (主偏角90° 、轴向负前角)

Indexable Face Rough Mills

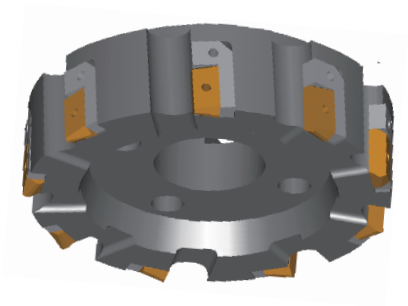

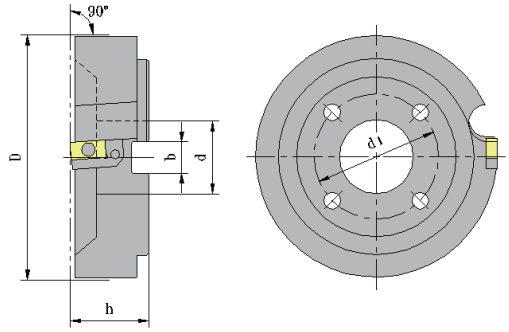

货 号	型 号	D	h	齿数	切削刃长	安装尺寸			安装形式
						d	b	d1	
840.0330.291	6J2L200	200	63	9	28.575	60	25.7	101.6	C
841.0331.291	6J2L200L	200	63	9	28.575	60	25.7	101.6	C
840.0332.291	6J2L250	250	63	13	28.575	60	25.7	101.6	C
841.0333.291	6J2L250L	250	63	13	28.575	60	25.7	101.6	C
840.0334.291	6J2L315	315	80	15	28.575	60	25.7	101.6+177.8	C
841.0335.291	6J2L315L	315	80	15	28.575	60	25.7	101.6+177.8	C
840.0336.291	6J2L400	400	80	19	28.575	60	25.7	101.6+177.8	C
841.0337.291	6J2L400L	400	80	19	28.575	60	25.7	101.6+177.8	C
840.0338.291	6J2L500	500	80	24	28.575	60	25.7	101.6+177.8	C
841.0339.291	6J2L500L	500	80	24	28.575	60	25.7	101.6+177.8	C

☆配用部件

右切铣刀片LSE446R01 或LPE446R100	L 座	螺 钉	扳 手	扳 手 头
左切铣刀片LSE446L01	NE04R13	SM50 – 19 – T20	78120 – 417	78120 – T20

☆6J2L系列最大切深25mm，用于重型切削。适用于钢、铸铁、灰口铸铁的台阶面及平面铣削。该铣刀可安装两种刀片，LSE446R01与刀体结合形成双负前角结构，用于加工带有夹砂的材料。LPE446R100与刀体结合形成负正前角结构，可以加工耐热材料和奥氏体材料。6J2L系列老产品刀片采用LNE446R01、LNE446R01–M，L座为NE04–R09。

可转位平面粗精复合铣刀 (主偏角45°)

Indexable Face Rough and Finishing Mills

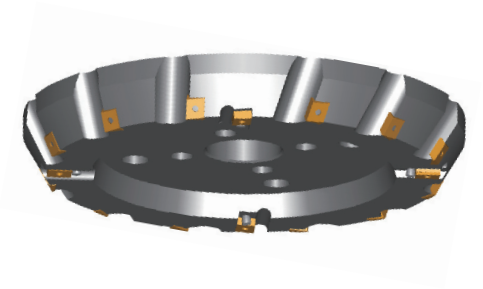

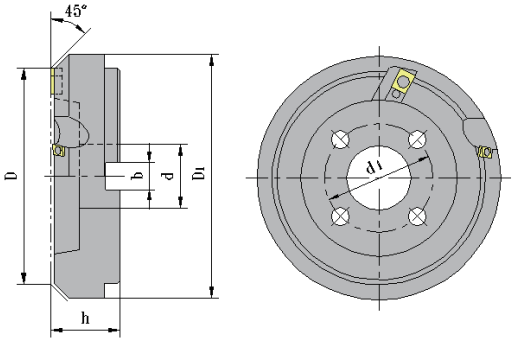

货 号	型 号	D	h	D_1	齿 数		安装尺寸			安装形式
					粗 齿	精 齿	d	b	d_1	
840.0001.292	6DKB100	100	50	127.6	5	1	32	14.4	–	B
841.0002.292	6DKB100L	100	50	127.6	5	1	32	14.4	–	B
840.0003.292	6DKB125	125	50	152.6	6	1	40	16.4	–	B
841.0004.292	6DKB125L	125	50	152.6	6	1	40	16.4	–	B
840.0005.292	6DKB160	160	50	187.6	8	2	40	16.4	–	B
841.0006.292	6DKB160L	160	50	187.6	8	2	40	16.4	–	B
840.0007.292	6DKB200	200	63	227.6	10	2	60	25.7	101.6	C
841.0008.292	6DKB200L	200	63	227.6	10	2	60	25.7	101.6	C
840.0009.292	6DKB250	250	63	277.6	12	2	60	25.7	101.6	C
841.0010.292	6DKB250L	250	63	277.6	12	2	60	25.7	101.6	C
840.0011.292	6DKB315	315	63	342.6	14	2	60	25.7	101.6+177.8	C
841.0012.292	6DKB315L	315	63	342.6	14	2	60	25.7	101.6+177.8	C

☆配用部件

铣刀直径	右切粗铣刀片LSE323R02	螺钉SM40 – 09	偏心销	扳 手	扳 手 头
100 – 315	左切粗铣刀片LSE323L02		29.125	78120 – 417	78120 – 417/2 – 2
100 – 125	精刀片YCE323 – 01				
160 – 315	精刀片YCE434 – 01	SM50 – 16 – T20			78120 – T20

☆6DKB系列最大切深7mm ,是小切深的理想刀具。圆周安装粗切刀片，端面装有精切刀片，所以这种铣刀既可以用于粗铣，也可以用于精铣。圆周齿为正负前角。

可转位平面粗精复合铣刀 (主偏角60°)

Indexable Face Rough and Finishing Mills

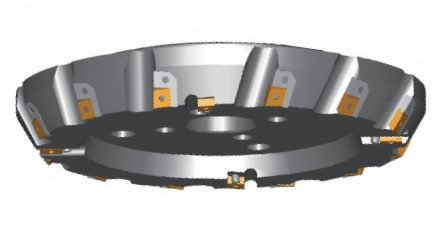

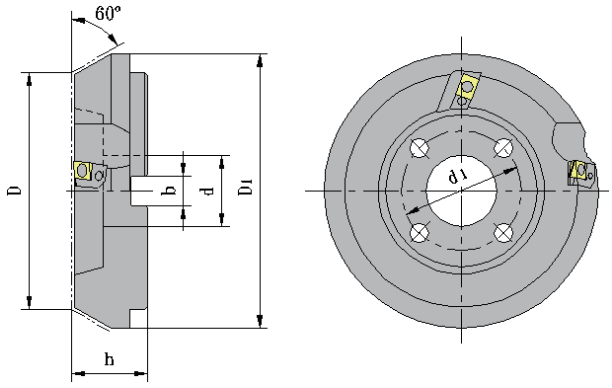

货 号	型 号	D	h	D_1	齿 数		安装尺寸			安装形式
					粗 齿	精 齿	d	b	d_1	
840.0030.292	6CKK160	160	63	192.5	6	2	40	16.4	–	B
841.0031.292	6CKK160L	160	63	192.5	6	2	40	16.4	–	B
840.0032.292	6CKK200	200	63	232.1	8	2	60	25.7	101.6	C
841.0033.292	6CKK200L	200	63	232.1	8	2	60	25.7	101.6	C
840.0034.292	6CKK250	250	63	281.9	10	2	60	25.7	101.6	C
841.0035.292	6CKK250L	250	63	281.9	10	2	60	25.7	101.6	C
840.0036.292	6CKK315	315	63	346.7	12	4	60	25.7	101.6+177.8	C
841.0037.292	6CKK315L	315	63	346.7	12	4	60	25.7	101.6+177.8	C
840.0038.292	6CKK400	400	80	431.5	16	4	60	25.7	101.6+177.8	C
841.0039.292	6CKK400L	400	80	431.5	16	4	60	25.7	101.6+177.8	C
840.0040.292	6CKK500	500	80	530.3	20	4	60	25.7	101.6+177.8	C
841.0041.292	6CKK500L	500	80	530.3	20	4	60	25.7	101.6+177.8	C

☆配用部件

	L 座	螺 钉	偏心销	扳 手	扳 手 头
右切粗刀片LSE434R01 左切粗刀片LSE434L01 精 刀 片YCE434 – 01	NE04 – 10	SM50 – 16 – T20	29.125	78120 – 417	78120 – T20

☆6CKK系列最大切深13mm，这是一种非常耐用的刀具，适用于在中等功率情况下粗铣、精铣。圆周安装粗切刀片，端面装有精切刀片，所以这种铣刀既可以用于粗铣，也可以用于精铣。圆周齿为正负前角。

可转位平面粗精复合铣刀 (主偏角70°)

Indexable Face Rough and Finishing Mills

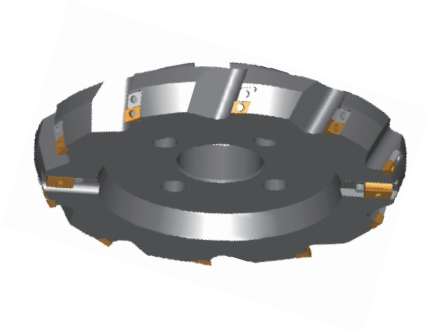

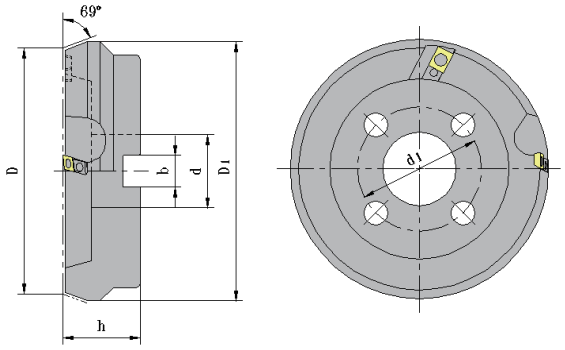

货 号	型 号	D	h	D_1	粗齿数	精齿数	安装尺寸			安装形式
							d	b	d_1	
840.0100.292	6X4S160FV	160	50	172	6	2	40	16.4	–	B
840.0110.292	6X4S160FW	160	50	172	10	2	40	16.4	–	B
840.0101.292	6X4S200FV	200	63	212	8	2	60	25.7	101.6	C
840.0111.292	6X4S200FW	200	63	212	12	2	60	25.7	101.6	C
840.0102.292	6X4S250FV	250	63	262	10	2	60	25.7	101.6	C
840.0112.292	6X4S250FW	250	63	262	16	2	60	25.7	101.6	C
840.0103.292	6X4S315FV	315	63	330	12	2	60	25.7	101.6+177.8	C
840.0113.292	6X4S315FW	315	63	330	20	2	60	25.7	101.6+177.8	C

☆配用部件

粗刀片JPE 33R01	螺钉SM40 – 09	支撑块	偏心销	扳 手	扳手头78120 – 417/2 – 2
精刀片YCE434 – 01	螺钉SM50 – 16 – T20	PA0445	29.125	78120 – 417	78120 – T20

☆6X4S – F系列，圆周安装粗切刀片，端面装有精切刀片，即可用于粗铣，也可用于精铣。圆周齿为双正前角。该铣刀用于加工钢、铸铁、铬、镍、高镍合金和铝、铜等材料。铣刀采用双正前角，切削力小。

可转位平面粗精复合铣刀 (主偏角90°)

Indexable Face Rough and Finishing Mills

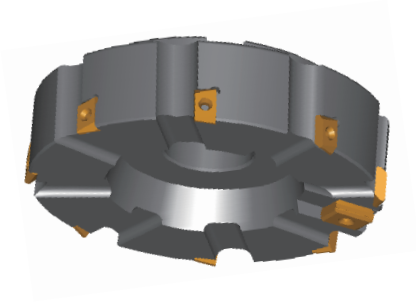

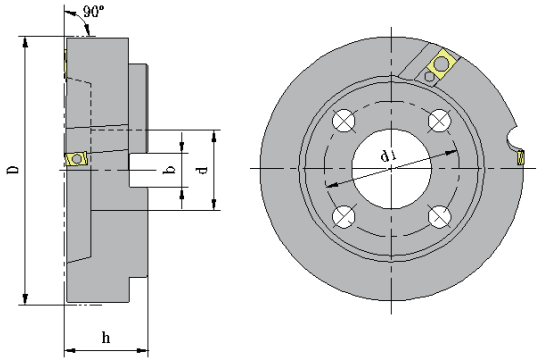

货 号	型 号	D	h	齿 数		安装尺寸			安装形式
				粗 齿	精 齿	d	b	d_1	
840.0130.292	6JKB100	100	50	5	1	32	14.4	–	B
841.0131.292	6JKB100L	100	50	5	1	32	14.4	–	B
840.0132.292	6JKB125	125	50	6	1	40	16.4	–	B
841.0133.292	6JKB125L	125	50	6	1	40	16.4	–	B
840.0134.292	6JKB160	160	50	8	2	40	16.4	–	B
841.0135.292	6JKB160L	160	50	8	2	40	16.4	–	B
840.0136.292	6JKB200	200	63	10	2	60	25.7	101.6	C
841.0137.292	6JKB200L	200	63	10	2	60	25.7	101.6	C
840.0138.292	6JKB250	250	63	12	2	60	25.7	101.6	C
841.0139.292	6JKB250L	250	63	12	2	60	25.7	101.6	C
840.0140.292	6JKB315	315	63	14	2	60	25.7	101.6+177.8	C
841.0141.292	6JKB315L	315	63	14	2	60	25.7	101.6+177.8	C

☆配用部件

铣刀直径	右切粗铣刀片LSE323R02	螺钉SM40 – 09	偏心销	扳 手	扳 手 头
100 – 315	左切粗铣刀片LSE323L02		29.125	78120 – 417	78120 – 417/2 – 2
100 – 125	精刀片YCE323 – 01				
160 – 315	精刀片YCE434 – 01	螺钉SM50 – 16 – T20			78120 – T20

☆ 6JKB系列最大切深10mm，该铣刀适用于在小传动功率或中等传动功率的机床上粗加工或粗精复合加工钢和灰铸铁。圆周安装粗切刀片，端面装有精切刀片，所以这种铣刀即可以用于粗铣，也可用于精铣。圆周齿为双负前角。

可转位平面粗精复合铣刀 (主偏角90°)

Indexable Face Rough and Finishing Mills

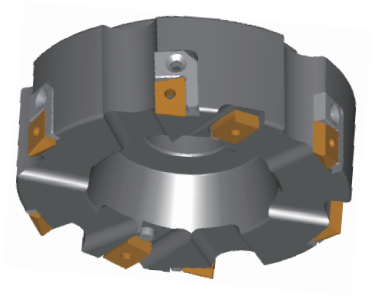

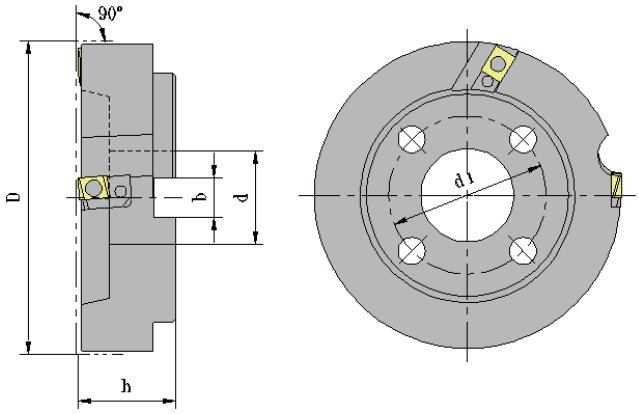

货 号	型 号	D	h	齿 数		安装尺寸			安装形式
				粗齿	精齿	d	b	d_1	
840.0200.292	6JKK160	160	63	6	2	40	16.4	–	B
841.0201.292	6JKK160L	160	63	6	2	40	16.4	–	B
840.0203.292	6JKK200	200	63	8	2	60	25.7	101.6	C
841.0202.292	6JKK200L	200	63	8	2	60	25.7	101.6	C
840.0204.292	6JKK250	250	63	10	2	60	25.7	101.6	C
841.0205.292	6JKK250L	250	63	10	2	60	25.7	101.6	C
840.0206.292	6JKK315	315	80	12	2	60	25.7	101.6+177.8	C
841.0207.292	6JKK315L	315	80	12	2	60	25.7	101.6+177.8	C
840.0208.292	6JKK400	400	80	16	2	60	25.7	101.6+177.8	C
841.0209.292	6JKK400L	400	80	16	2	60	25.7	101.6+177.8	C
840.0210.292	6JKK500	500	80	20	4	60	25.7	101.6+177.8	C
841.0211.292	6JKK500L	500	80	20	4	60	25.7	101.6+177.8	C

☆配用部件

	L 座	螺 钉	偏心销	扳 手	扳 手 头
右切粗刀片LSE434R01	NE04 – 10	SM50 – 16 – T20	29.125	78120 – 417	78120 – T20
左切粗刀片LSE434L01					
精 刀 片YCE434 – 01					

☆6JKK系列最大切深16mm，该铣刀适于中等传动功率机床上粗加工或粗精复合加工钢、铸铁和灰铸铁。圆周安装粗切刀片，端面装有精切刀片，所以这种铣刀即可以用于粗铣，也可以用于精铣。圆周齿为双负前角。

可转位平面精铣刀 (主偏角90°)
Indexable Face Finishing Mills

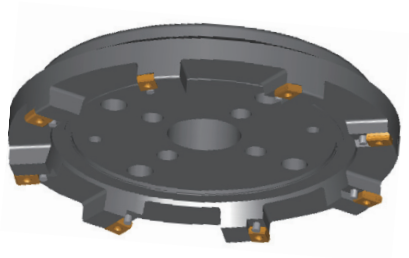

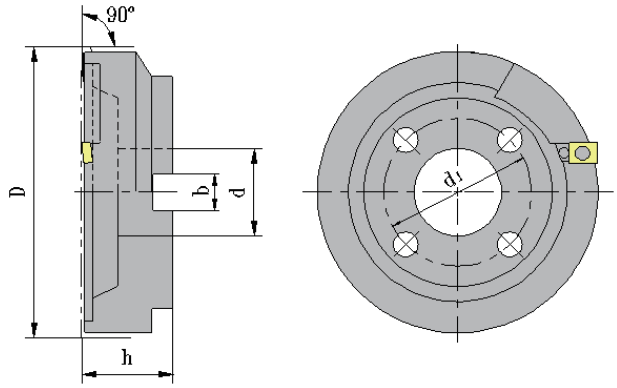

货 号	型 号	D	h	齿 数	安装尺寸			安装形式
					d	b	d_1	
840.0300.292	6F2K100	100	50	2	32	14.4	–	B
841.0301.292	6F2K100L	100	50	2	32	14.4	–	B
840.0302.292	6F2K125	125	50	4	40	16.4	–	B
841.0303.292	6F2K125L	125	50	4	40	16.4	–	B
840.0304.292	6F2K160	160	63	4	40	16.4	–	B
841.0305.292	6F2K160L	160	63	4	40	16.4	–	B
840.0316.292	6F2K200	200	63	6	60	25.7	101.6	C
841.0307.292	6F2K200L	200	63	6	60	25.7	101.6	C
840.0308.292	6F2K250	250	63	6	60	25.7	101.6	C
841.0309.292	6F2K250L	250	63	6	60	25.7	101.6	C
840.0310.292	6F2K315	315	63	8	60	25.7	101.6+177.8	C
841.0311.292	6F2K315L	315	63	8	60	25.7	101.6+177.8	C
840.0312.292	6F2K400	400	80	12	60	25.7	101.6+177.8	C
841.0313.292	6F2K400L	400	80	12	60	25.7	101.6+177.8	C
840.0314.292	6F2K500	500	80	12	60	25.7	101.6+177.8	C
841.0315.292	6F2K500L	500	80	12	60	25.7	101.6+177.8	C

☆配用部件

铣刀型号	刀片型号	螺 钉	偏心销	扳 手	扳手头
100 – 125	YCE323 – 01	SM40 – 09	29.125	78120 – 417	78120 – 417/2 – 2
160 – 500	YCE434 – 01	SM50 – 16 – T20	29.125	78120 – 417	78120 – T20

☆6F2K系列最大切深0.30mm ，用于加工表面质量要求较高的场合，如机床导轨，汽轮机中分面夹持板、机床工作台、箱体结合面等要求平面度、平行度和表面粗糙度较高的平面。

☆由于可转位精刀片切削刃为椭圆形，可消除铣床主轴倾斜的影响，所以，能高速进给精铣。每齿进给量可达2 ~ 4mm。

可转位平面铣刀安装尺寸

Mounting Dimensions of Indexable Face Mills

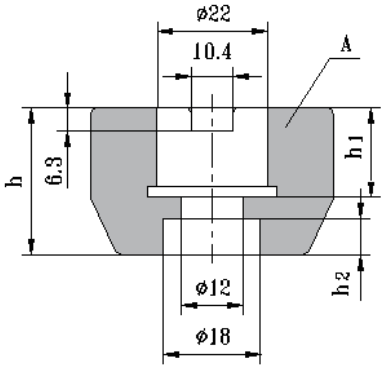

(ø50-ø63)

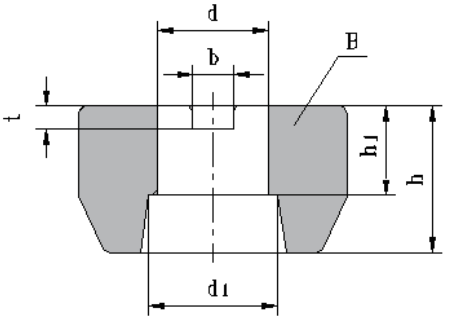

(ø80-ø160)

A型

型 号	h1	h2	h3	型 号	h1	h2	h3
6X2K050	39	22	11	6X4S063	48	25	12
6X2A050	49	22	14	6X2K063	39	22	12
6X2D050	39	22	14	6X2A063	49	22	12
6X4S050	48	25	12	6X2D063	39	22	10

B型

型 号	d	d1	h	h1	b	t	型 号	d	d1	h	h1	b	t
6X2K080	27	45	49	28	12.4	7	6JKB125	40	65	49	28	16.4	9
6X2A080	27	38	49	28	12.4	7	6F2K125	40	65	49	28	16.4	9
6X2D080	27	38	49	28	12.4	7	5C2K125	40	65	62	28	16.4	9
6L6B080	27	38	49	27	12.4	7	6X2K160	40	100	49	30	16.4	9
6X4S080	27	45	48	28	12.4	7	6X2K160	40	55	49	30	16.4	9
6X2K100	32	55	49	28	14.4	8	6X2D160	40	55	62	30	16.4	9
6X2A100	32	45	49	28	14.4	8	6D6B160	40	103	49	28	16.4	9
6X2D100	32	45	49	28	14.4	8	6C2K160	40	103	62	38	16.4	9
6D6B100	32	45	49	32	14.4	8	5D2U160	40	95	62	35	16.4	9
6L6B100	32	60	49	27	14.4	8	6L6B160	40	80	49	30	16.4	9
6L2K100	32	45	48	27	14.4	8	6L2K160	40	80	61	32	16.4	9
6X4S100	32	50	48	28	14.4	8	6J6B160	40	80	49	30	16.4	9
6X4S125	32	75	48	28	14.4	8	5J2K160	40	90	62	42	16.4	9
6DKB100	32	45	49	28	14.4	8	6J2K160	40	80	61	43	16.4	9
6JKB100	32	45	49	28	14.4	8	6X4S160F	40	88	48	30	16.4	9
6F2K100	32	45	49	28	14.4	8	5J2V160	40	80	60	43	16.4	9
6X2K125	40	65	49	30	16.4	9	6DKB160	40	89	49	28	16.4	9
6X2A125	40	55	49	30	16.4	9	6CKK160	40	89	62	38	16.4	9
6X2D125	40	55	49	30	16.4	9	6JKB160	40	80	49	30	16.4	9
6D6B125	40	65	49	28	16.4	9	6JKK160	40	80	61	43	16.4	9
6L2K125	40	65	49	28	16.4	9	6F2K160	40	90	61	38	16.4	9
6L6B125	40	62	49	32	16.4	9	6X4S160	40	110	48	30	16.4	9
6DKB125	40	65	49	28	16.4	9	5C2K160	40	90	62	28	16.4	9

可转位平面铣刀安装尺寸
Mounting Dimensions of Indexable Face Mills

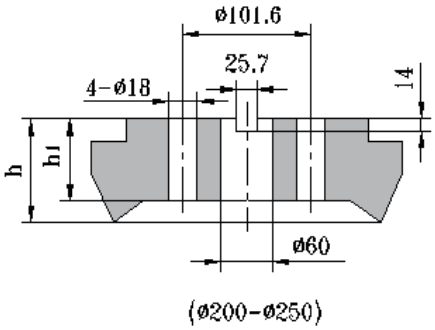

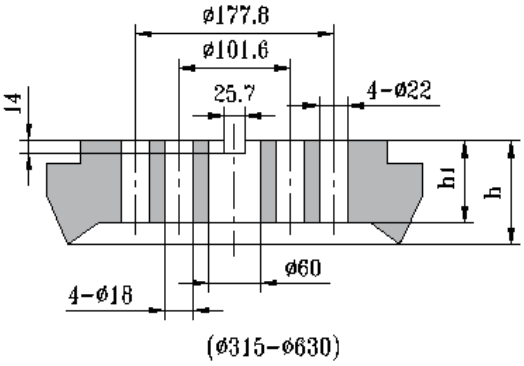

C型

型 号	h	h1	型 号	h	h1	型 号	h	h1	型 号	h	h1
6X2D200	62	32	5J2V250	60	43	6C2K315	62	38	6CKK315	62	38
6D6B200	62	38	6J2L200	61	43	6C2K400	62	38	6CKK400	78	55
6D6B250	62	38	6J2L250	61	43	5C2K500	62	38	6CKK500	78	55
6C2K200	62	38	6X4S200	61	40	5D2U315	79	38	6JKB315	62	38
6C2K250	62	38	6X4S250	61	40	6C2L315	78	55	6JKK315	78	55
5D2U200	62	38	6DKB200	62	38	6C2L400	78	55	6JKK400	78	55
5D2U250	62	43	6DKB250	62	38	6C2L500	78	55	6JKK500	78	55
6C2L200	79	55	6CKK200	62	38	6L2K315	61	38	6F2K315	61	55
6C2L250	79	60	6CKK250	62	38	6J6B315	62	38	6F2K400	78	38
6L2K200	61	43	6JKB200	62	43	5J2K315	79	52	6F2K500	78	52
6L2K250	61	32	6JKB250	62	43	6J2K315	78	55	5C2K315	79	52
6J6B200	62	43	6JKK200	61	43	6J2K400	78	55			
6J6B250	62	43	6JKK250	61	43	6J2K500	78	55			
5J2K200	62	42	6F2K200	61	38	6X4S315	61	39			
5J2K250	62	32	6F2K250	61	38	6X4S315F	61	39			
6J2K200	61	43	5C2K200	62	32	5J2V315	60	38			
6J2K250	61	43	5C2K250	62	32	6J2L315	78	55			
6X4S200F	61	40				6J2L400	78	55			
6X4S250F	61	40				6J2L500	78	55			
5J2V200	60	43				6DKB315	62	38			

可转位槽铣刀(B=7–12mm)

Indexable Narrow Slotters

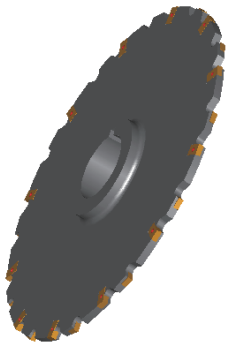

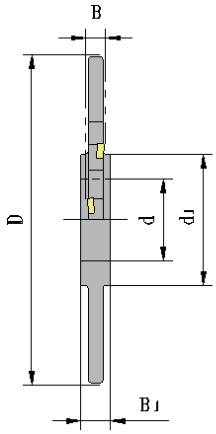

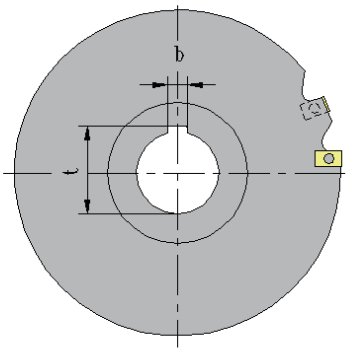

型 号	B	有效齿数	刀 片	螺 钉	扳 手	搬手头
35L5A	7	n/2	LNE322K05PH12	SM40 – 06	78120 – 417	78120 – 417/2 – 2
35L5B	8	n/2	LNE323K05PH12	SM40 – 07	78120 – 417	78120 – 417/2 – 2
35L5B	10	n/3	LNE323K05PH12	SM40 – 07	78120 – 417	78120 – 417/2 – 2
35L5B	12	n/3	LNE323K05PH12	SM40 – 09*	78120 – 417	78120 – 417/2 – 2

货 号	型 号	D	B	刀片数量	安装尺寸				
					d	d_1	b	t	B_1
840.0001.295	35L5A100–07	100	7	10	27	48	7	29.8	18
840.0002.295	35L5A125–07	125	7	12	40	58	10	43.5	18
840.0003.295	35L5A160–07	160	7	16	40	68	10	43.5	18
840.0004.295	35L5A200–07	200	7	18	50	80	12	53.5	18
840.0020.295	35L5B100–08	100	8	10	27	48	7	29.8	18
840.0021.295	35L5B125–08	125	8	12	40	58	10	43.5	18
840.0022.295	35L5B160–08	160	8	16	40	68	10	43.5	18
840.0023.295	35L5B200–08	200	8	18	50	80	12	53.5	18
840.0025.295	35L5B250–08	250	8	22	60	92	14	64.2	22
840.0024.295	35L5B315–08	315	8	24	60	92	14	64.2	30
840.0030.295	35L5B100–10	100	10	9	27	48	7	29.8	18
840.0031.295	35L5B125–10	125	10	12	40	58	10	43.5	18
840.0032.295	35L5B160–10	160	10	15	40	68	10	43.5	18
840.0033.295	35L5B200–10	200	10	18	50	80	12	53.5	18
840.0034.295	35L5B250–10	250	10	21	60	92	14	64.2	22
840.0035.295	35L5B315–10	315	10	24	60	92	14	64.2	30
840.0040.295	35L5B100–12	100	12	9	27	48	7	29.8	18
840.0041.295	35L5B125–12	125	12	12	40	58	10	43.5	18
840.0042.295	35L5B160–12	160	12	15	40	68	10	43.5	18
840.0043.295	35L5B200–12	200	12	18	50	80	12	53.5	18
840.0044.295	35L5B250–12	250	12	21	60	92	14	64.2	22
840.0045.295	35L5B315–12	315	12	24	60	92	14	64.2	30

☆ 35L5A、35L5B系列其设计刚性好。用于钢、铸铁工件的窄槽铣削。更换不同牌号的刀片，可铣削不同材料。铣刀适用于数控铣床、普通铣床、镗铣床及龙门铣床等。

*铣刀宽度B=12mm的为两种螺钉，齿数的1/3中齿装SM40–07螺钉。

可转位槽铣刀(正负前角)
Indexable Wide Slotters

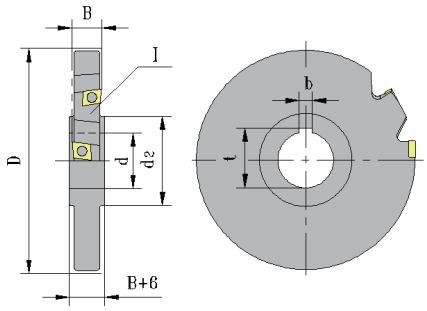

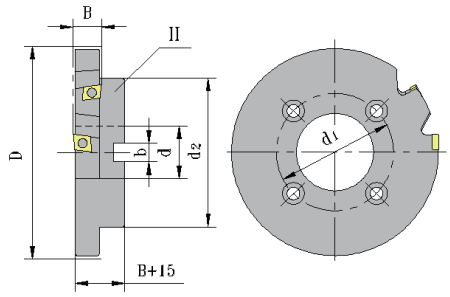

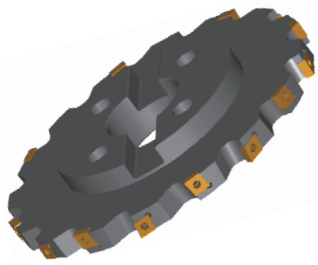

型 号	B	刀 片	螺 钉	扳 手	扳 手 头
35J9B	14	CNE323	SM40 – 09	78120 – 417	78120 – 417/2 – 2
35J9B	16	CNE323	SM40 – 09	78120 – 417	78120 – 417/2 – 2
35J9D	18	CNE44	SM50 – 16	78120 – 417	78120 – T20
35J9D	20	CNE44	SM50 – 16	78120 – 417	78120 – T20
35J9D	22	CNE44	SM50 – 16	78120 – 417	78120 – T20
35J9K	24	CNE454	SM50 – 16	78120 – 417	78120 – T20
35J9K	26	CNE454	SM50 – 16	78120 – 417	78120 – T20
35J9K	28	CNE454	SM50 – 16	78120 – 417	78120 – T20
35J9K	30	CNE454	SM50 – 16	78120 – 417	78120 – T20

货 号	型 号	D	B	刀片数量	安装尺寸				
					d	d_1	d_2	b	t
840.0100.295	35J9B160–14– I	160	14	10	40	—	68	10	43.5
840.0101.295	35J9B200–14– I	200	14	12	50	—	80	12	53.5
840.0102.295	35J9B250–14– I	250	14	16	60	—	92	14	64.2
840.0103.295	35J9B315–14– I	315	14	20	60	—	92	14	64.2
840.0104.295	35J9B200–14– II	200	14	12	60	101.6	130	25.7	—
840.0114.295	35J9B250–14– II	250	14	16	60	101.6	130	25.7	—
840.0106.295	35J9B315–14– II	315	14	20	60	101.6	130	25.7	—
840.0107.295	35J9B400–14– II	400	14	22	60	101.6+177.8	221	25.7	—
840.0108.295	35J9B500–14– II	500	14	24	60	101.6+177.8	221	25.7	—
840.0109.295	35J9B630–14– II	630	14	28	60	101.6+177.8	221	25.7	—
840.0110.295	35J9B160–16– I	160	16	10	40	—	68	10	43.5
840.0111.295	35J9B200–16– I	200	16	12	50	—	80	12	53.5
840.0112.295	35J9B250–16– I	250	16	16	60	—	92	14	64.2
840.0113.295	35J9B315–16– I	315	16	20	60	—	92	14	64.2
840.0105.295	35J9B200–16– II	200	16	12	60	101.6	130	25.7	—
840.0115.295	35J9B250–16– II	250	16	16	60	101.6	130	25.7	—
840.0116.295	35J9B315–16– II	315	16	20	60	101.6	130	25.7	—
840.0117.295	35J9B400–16– II	400	16	22	60	101.6+177.8	221	25.7	—
840.0118.295	35J9B500–16– II	500	16	24	60	101.6+177.8	221	25.7	—
840.0119.295	35J9B630–16– II	630	16	28	60	101.6+177.8	221	25.7	—

可转位槽铣刀(正负前角)
Indexable Wide Slotters

货 号	型 号	D	B	刀片数量	安装尺寸				
					d	d_1	d_2	b	t
840.0120.295	35J9D160–18–Ⅰ	160	18	10	40	—	68	10	43.5
840.0121.295	35J9D200–18–Ⅰ	200	18	12	50	—	80	12	53.5
840.0122.295	35J9D250–18–Ⅰ	250	18	16	60	—	92	14	64.2
840.0123.295	35J9D315–18–Ⅰ	315	18	20	60	—	92	14	64.2
840.0124.295	35J9D200–18–Ⅱ	200	18	12	60	101.6	130	25.7	—
840.0145.295	35J9D250–18–Ⅱ	250	18	16	60	101.6	130	25.7	—
840.0126.295	35J9D315–18–Ⅱ	315	18	20	60	101.6	130	25.7	—
840.0127.295	35J9D400–18–Ⅱ	400	18	22	60	101.6+177.8	221	25.7	—
840.0128.295	35J9D500–18–Ⅱ	500	18	24	60	101.6+177.8	221	25.7	—
840.0129.295	35J9D630–18–Ⅱ	630	18	28	60	101.6+177.8	221	25.7	—
840.0130.295	35J9D160–20–Ⅰ	160	20	10	40	—	68	10	43.5
840.0131.295	35J9D200–20–Ⅰ	200	20	12	50	—	80	12	53.5
840.0132.295	35J9D250–20–Ⅰ	250	20	16	60	—	92	14	64.2
840.0133.295	35J9D315–20–Ⅰ	315	20	20	60	—	92	14	64.2
840.0134.295	35J9D200–20–Ⅱ	200	20	12	60	101.6	130	25.7	—
840.0136.295	35J9D250–20–Ⅱ	250	20	16	60	101.6	130	25.7	—
840.0137.295	35J9D315–20–Ⅱ	315	20	20	60	101.6	130	25.7	—
840.0138.295	35J9D400–20–Ⅱ	400	20	22	60	101.6+177.8	221	25.7	—
840.0139.295	35J9D500–20–Ⅱ	500	20	24	60	101.6+177.8	221	25.7	—
840.0135.295	35J9D630–20–Ⅱ	630	20	28	60	101.6+177.8	221	25.7	—
840.0140.295	35J9D160–22–Ⅰ	160	22	10	40	—	68	10	43.5
840.0141.295	35J9D200–22–Ⅰ	200	22	12	50	—	80	12	53.5
840.0142.295	35J9D250–22–Ⅰ	250	22	16	60	—	92	14	64.2
840.0143.295	35J9D315–22–Ⅰ	315	22	20	60	—	92	14	64.2
840.0144.295	35J9D200–22–Ⅱ	200	22	12	60	101.6	130	25.7	—
840.0125.295	35J9D250–22–Ⅱ	250	22	16	60	101.6	130	25.7	—
840.0146.295	35J9D315–22–Ⅱ	315	22	20	60	101.6	130	25.7	—
840.0147.295	35J9D400–22–Ⅱ	400	22	22	60	101.6+177.8	221	25.7	—
840.0148.295	35J9D500–22–Ⅱ	500	22	24	60	101.6+177.8	221	25.7	—
840.0149.295	35J9D630–22–Ⅱ	630	22	28	60	101.6+177.8	221	25.7	—
840.0150.295	35J9K160–24–Ⅰ	160	24	10	40	—	68	10	43.5
840.0151.295	35J9K200–24–Ⅰ	200	24	12	50	—	80	12	53.5
840.0152.295	35J9K250–24–Ⅰ	250	24	16	60	—	92	14	64.2
840.0153.295	35J9K315–24–Ⅰ	315	24	20	60	—	92	14	64.2
840.0154.295	35J9K200–24–Ⅱ	200	24	12	60	101.6	130	25.7	—
840.0156.295	35J9K250–24–Ⅱ	250	24	16	60	101.6	130	25.7	—
840.0155.295	35J9K315–24–Ⅱ	315	24	20	60	101.6	130	25.7	—
840.0157.295	35J9K400–24–Ⅱ	400	24	22	60	101.6+177.8	221	25.7	—
840.0158.295	35J9K500–24–Ⅱ	500	24	24	60	101.6+177.8	221	25.7	—
840.0159.295	35J9K630–24–Ⅱ	630	24	28	60	101.6+177.8	221	25.7	—
840.0160.295	35J9K160–26–Ⅰ	160	26	10	40	—	68	10	43.5
840.0161.295	35J9K200–26–Ⅰ	200	26	12	50	—	80	12	53.5

可转位槽铣刀(正负前角)
Indexable Wide Slotters

货 号	型 号	D	B	刀片数量	安装尺寸				
					d	d_1	d_2	b	t
840.0162.295	35J9K250–26– Ⅰ	250	26	16	60	—	92	14	64.2
840.0163.295	35J9K315–26– Ⅰ	315	26	20	60	—	92	14	64.2
840.0164.295	35J9K200–26– Ⅱ	200	26	12	60	101.6	130	25.7	—
840.0166.295	35J9K250–26– Ⅱ	250	26	16	60	101.6	130	25.7	—
840.0165.295	35J9K315–26– Ⅱ	315	26	20	60	101.6	130	25.7	—
840.0167.295	35J9K400–26– Ⅱ	400	26	22	60	101.6+177.8	221	25.7	—
840.0168.295	35J9K500–26– Ⅱ	500	26	24	60	101.6+177.8	221	25.7	—
840.0169.295	35J9K630–26– Ⅱ	630	26	28	60	101.6+177.8	221	25.7	—
840.0170.295	35J9K160–28– Ⅰ	160	28	10	40	—	68	10	43.5
840.0171.295	35J9K200–28– Ⅰ	200	28	12	50	—	80	12	53.5
840.0172.295	35J9K250–28– Ⅰ	250	28	16	60	—	92	14	64.2
840.0173.295	35J9K315–28– Ⅰ	315	28	20	60	—	92	14	64.2
840.0174.295	35J9K200–28– Ⅱ	200	28	12	60	101.6	130	25.7	—
840.0176.295	35J9K250–28– Ⅱ	250	28	16	60	101.6	130	25.7	—
840.0175.295	35J9K315–28– Ⅱ	315	28	20	60	101.6	130	25.7	—
840.0177.295	35J9K400–28– Ⅱ	400	28	22	60	101.6+177.8	221	25.7	—
840.0178.295	35J9K500–28– Ⅱ	500	28	24	60	101.6+177.8	221	25.7	—
840.0179.295	35J9K630–28– Ⅱ	630	28	28	60	101.6+177.8	221	25.7	—
840.0180.295	35J9K160–30– Ⅰ	160	30	10	40	—	68	10	43.5
840.0181.295	35J9K200–30– Ⅰ	200	30	12	50	—	80	12	53.5
840.0182.295	35J9K250–30– Ⅰ	250	30	16	60	—	92	14	64.2
840.0183.295	35J9K315–30– Ⅰ	315	30	20	60	—	92	14	64.2
840.0184.295	35J9K200–30– Ⅱ	200	30	12	60	101.6	130	25.7	—
840.0185.295	35J9K250–30– Ⅱ	250	30	16	60	101.6	130	25.7	—
840.0186.295	35J9K315–30– Ⅱ	315	30	20	60	101.6	130	25.7	—
840.0187.295	35J9K400–30– Ⅱ	400	30	22	60	101.6+177.8	221	25.7	—
840.0189.295	35J9K500–30– Ⅱ	500	30	24	60	101.6+177.8	221	25.7	—
840.0188.295	35J9K630–30– Ⅱ	630	30	28	60	101.6+177.8	221	25.7	—

☆ 这种槽铣刀的主要特点在于设计的几何参数（径向负前角、轴向正前角)。采用此参数及刀片切向排列，就能保证在最高金属切除率下的平稳铣削。该铣刀适用于龙门铣床、镗铣床及普通铣床等。更换不同牌号的刀片可铣削钢、铸铁等材料。

可转位槽铣刀(双正前角)

Indexable Wide Slotters

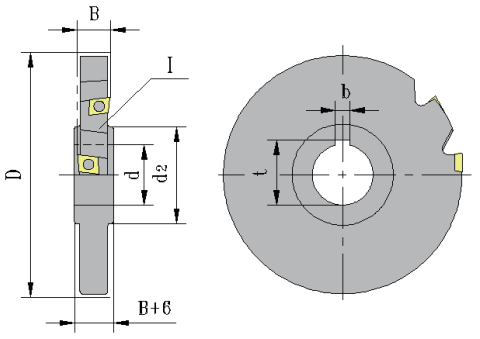

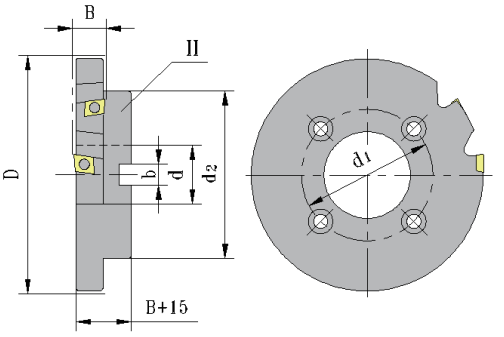

型 号	B	刀 片	螺 钉
35J9X	14	CDE313R01 CDE313L01	SM40 – 11
35J9X	16	CDE313R01 CDE313L01	SM40 – 11
35J9X	18	CDE323R05 CDE323L05	SM40 – 11
35J9X	20	CDE323R05 CDE323L05	SM40 – 11
35J9X	22	CDE323R05 CDE323L05	SM40 – 11
35J9X	24	CDE323R05 CDE323L05	SM40 – 11
35J9X	26	CDE323R05 CDE323L05	SM40 – 11
35J9X	28	CDE323R05 CDE323L05	SM40 – 11
35J9X	30	CDE323R05 CDE323L05	SM40 – 11

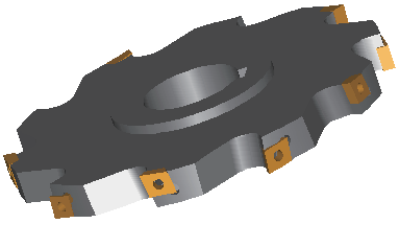

货 号	型 号	D	B	刀片数	安装尺寸				
					d	d1	d2	b	t
840.0200.295	35J9X100–14–Ⅰ	100	14	左、右各3	27	—	48	7	29.8
840.0201.295	35J9X125–14–Ⅰ	125	14	左、右各4	40	—	68	10	43.5
840.0212.295	35J9X160–14–Ⅰ	160	14	左、右各5	40	—	68	10	43.5
840.0203.295	35J9X200–14–Ⅰ	200	14	左、右各6	50	—	80	12	53.5
840.0204.295	35J9X250–14–Ⅰ	250	14	左、右各8	60	—	92	14	64.2
840.0205.295	35J9X315–14–Ⅰ	315	14	左、右各10	60	—	92	14	64.2
840.0206.295	35J9X200–14–Ⅱ	200	14	左、右各6	60	101.6	130	25.7	—
840.0207.295	35J9X250–14–Ⅱ	250	14	左、右各8	60	101.6	130	25.7	—
840.0208.295	35J9X315–14–Ⅱ	315	14	左、右各10	60	101.6	130	25.7	—
840.0209.295	35J9X400–14–Ⅱ	400	14	左、右各11	60	101.6+177.8	221	25.7	—
840.0210.295	35J9X500–14–Ⅱ	500	14	左、右各12	60	101.6+177.8	221	25.7	—
840.0211.295	35J9X100–16–Ⅰ	100	16	左、右各3	27	—	48	7	29.8
840.0202.295	35J9X125–16–Ⅰ	125	16	左、右各4	40	—	68	10	43.5
840.0213.295	35J9X160–16–Ⅰ	160	16	左、右各5	40	—	68	10	43.5
840.0214.295	35J9X200–16–Ⅰ	200	16	左、右各6	50	—	80	12	53.5
840.0215.295	35J9X250–16–Ⅰ	250	16	左、右各8	60	—	92	14	64.2
840.0216.295	35J9X315–16–Ⅰ	315	16	左、右各10	60	—	92	14	64.2
840.0217.295	35J9X200–16–Ⅱ	200	16	左、右各6	60	101.6	130	25.7	—
840.0218.295	35J9X250–16–Ⅱ	250	16	左、右各8	60	101.6	130	25.7	—
840.0219.295	35J9X315–16–Ⅱ	315	16	左、右各10	60	101.6	130	25.7	—
840.0220.295	35J9X400–16–Ⅱ	400	16	左、右各11	60	101.6+177.8	221	25.7	—

可转位槽铣刀(双正前角)
Indexable Wide Slotters

货 号	型 号	D	B	刀片数	安装尺寸				
					d	d_1	d_2	b	t
840.0221.295	35J9X500-16-Ⅱ	500	16	左、右各12	60	101.6+177.8	221	25.7	—
840.0222.295	35J9X100-18-Ⅰ	100	18	左、右各3	27	—	48	7	29.8
840.0223.295	35J9X125-18-Ⅰ	125	18	左、右各4	40	—	68	10	43.5
840.0224.295	35J9X160-18-Ⅰ	160	18	左、右各5	40	—	68	10	43.5
840.0225.295	35J9X200-18-Ⅰ	200	18	左、右各6	50	—	80	12	53.5
840.0226.295	35J9X250-18-Ⅰ	250	18	左、右各8	60	—	92	14	64.2
840.0227.295	35J9X315-18-Ⅰ	315	18	左、右各10	60	—	92	14	64.2
840.0228.295	35J9X200-18-Ⅱ	200	18	左、右各6	60	101.6	130	25.7	—
840.0229.295	35J9X250-18-Ⅱ	250	18	左、右各8	60	101.6	130	25.7	—
840.0230.295	35J9X315-18-Ⅱ	315	18	左、右各10	60	101.6	130	25.7	—
840.0231.295	35J9X400-18-Ⅱ	400	18	左、右各11	60	101.6+177.8	221	25.7	—
840.0232.295	35J9X500-18-Ⅱ	500	18	左、右各12	60	101.6+177.8	221	25.7	—
840.0233.295	35J9X100-20-Ⅰ	100	20	左、右各3	27	—	48	7	29.8
840.0234.295	35J9X125-20-Ⅰ	125	20	左、右各4	40	—	68	10	43.5
840.0235.295	35J9X160-20-Ⅰ	160	20	左、右各5	40	—	68	10	43.5
840.0236.295	35J9X200-20-Ⅰ	200	20	左、右各6	50	—	80	12	53.5
840.0237.295	35J9X250-20-Ⅰ	250	20	左、右各8	60	—	92	14	64.2
840.0238.295	35J9X315-20-Ⅰ	315	20	左、右各10	60	—	92	14	64.2
840.0239.295	35J9X200-20-Ⅱ	200	20	左、右各6	60	101.6	130	25.7	—
840.0240.295	35J9X250-20-Ⅱ	250	20	左、右各8	60	101.6	130	25.7	—
840.0241.295	35J9X315-20-Ⅱ	315	20	左、右各10	60	101.6	130	25.7	—
840.0242.295	35J9X400-20-Ⅱ	400	20	左、右各11	60	101.6+177.8	221	25.7	—
840.0243.295	35J9X500-20-Ⅱ	500	20	左、右各12	60	101.6+177.8	221	25.7	—
840.0244.295	35J9X100-22-Ⅰ	100	22	左、右各3	27	—	48	7	29.8
840.0245.295	35J9X125-22-Ⅰ	125	22	左、右各4	40	—	68	10	43.5
840.0246.295	35J9X160-22-Ⅰ	160	22	左、右各5	40	—	68	10	43.5
840.0247.295	35J9X200-22-Ⅰ	200	22	左、右各6	50	—	80	12	53.5
840.0248.295	35J9X250-22-Ⅰ	250	22	左、右各8	60	—	92	14	64.2
840.0249.295	35J9X315-22-Ⅰ	315	22	左、右各10	60	—	92	14	64.2
840.0253.295	35J9X200-22-Ⅱ	200	22	左、右各6	60	101.6	130	25.7	—
840.0254.295	35J9X250-22-Ⅱ	250	22	左、右各8	60	101.6	130	25.7	—
840.0252.295	35J9X315-22-Ⅱ	315	22	左、右各10	60	101.6	130	25.7	—
840.0250.295	35J9X400-22-Ⅱ	400	22	左、右各11	60	101.6+177.8	221	25.7	—
840.0251.295	35J9X500-22-Ⅱ	500	22	左、右各12	60	101.6+177.8	221	25.7	—
840.0257.295	35J9X160-24-Ⅰ	160	24	左6、右3	40	—	68	10	43.5
840.0258.295	35J9X200-24-Ⅰ	200	24	左8、右4	50	—	80	12	53.5
840.0259.295	35J9X250-24-Ⅰ	250	24	左10、右5	60	—	92	14	64.2
840.0260.295	35J9X315-24-Ⅰ	315	24	左12、右6	60	—	92	14	64.2
840.0261.295	35J9X200-24-Ⅱ	200	24	左8、右4	60	101.6	130	25.7	—
840.0262.295	35J9X250-24-Ⅱ	250	24	左10、右5	60	101.6	130	25.7	—
840.0263.295	35J9X315-24-Ⅱ	315	24	左12、右6	60	101.6	130	25.7	—
840.0264.295	35J9X400-24-Ⅱ	400	24	左14、右7	60	101.6+177.8	221	25.7	—
840.0265.295	35J9X500-24-Ⅱ	500	24	左16、右8	60	101.6+177.8	221	25.7	—

可转位槽铣刀(双正前角)
Indexable Wide Slotters

货 号	型 号	D	B	刀片数	安装尺寸				
					d	d_1	d_2	b	t
840.0268.295	35J9X160–26–Ⅰ	160	26	左6、右3	40	—	68	10	43.5
840.0269.295	35J9X200–26–Ⅰ	200	26	左8、右4	50	—	80	12	53.5
840.0270.295	35J9X250–26–Ⅰ	250	26	左10、右5	60	—	92	14	64.2
840.0271.295	35J9X315–26–Ⅰ	315	26	左12、右6	60	—	92	14	64.2
840.0272.295	35J9X200–26–Ⅱ	200	26	左8、右4	60	101.6	130	25.7	—
840.0273.295	35J9X250–26–Ⅱ	250	26	左10、右5	60	101.6	130	25.7	—
840.0274.295	35J9X315–26–Ⅱ	315	26	左12、右6	60	101.6	130	25.7	—
840.0275.295	35J9X400–26–Ⅱ	400	26	左14、右7	60	101.6+177.8	221	25.7	—
840.0276.295	35J9X500–26–Ⅱ	500	26	左16、右8	60	101.6+177.8	221	25.7	—
840.0279.295	35J9X160–28–Ⅰ	160	28	左6、右3	40	—	68	10	43.5
840.0280.295	35J9X200–28–Ⅰ	200	28	左8、右4	50	—	80	12	53.5
840.0281.295	35J9X250–28–Ⅰ	250	28	左10、右5	60	—	92	14	64.2
840.0286.295	35J9X315–28–Ⅰ	315	28	左12、右6	60	—	92	14	64.2
840.0284.295	35J9X200–28–Ⅱ	200	28	左8、右4	60	101.6	130	25.7	—
840.0285.295	35J9X250–28–Ⅱ	250	28	左10、右5	60	101.6	130	25.7	—
840.0282.295	35J9X315–28–Ⅱ	315	28	左12、右6	60	101.6	130	25.7	—
840.0283.295	35J9X400–28–Ⅱ	400	28	左14、右7	60	101.6+177.8	221	25.7	—
840.0287.295	35J9X500–28–Ⅱ	500	28	左16、右8	60	101.6+177.8	221	25.7	—
840.0299.295	35J9X160–30–Ⅰ	160	30	左6、右3	40	—	68	10	43.5
840.0291.295	35J9X200–30–Ⅰ	200	30	左8、右4	50	—	80	12	53.5
840.0292.295	35J9X250–30–Ⅰ	250	30	左10、右5	60	—	92	14	64.2
840.0293.295	35J9X315–30–Ⅰ	315	30	左12、右6	60	—	92	14	64.2
840.0294.295	35J9X200–30–Ⅱ	200	30	左8、右4	60	101.6	130	25.7	—
840.0295.295	35J9X250–30–Ⅱ	250	30	左10、右5	60	101.6	130	25.7	—
840.0296.295	35J9X315–30–Ⅱ	315	30	左12、右6	60	101.6	130	25.7	—
840.0297.295	35J9X400–30–Ⅱ	400	30	左14、右7	60	101.6+177.8	221	25.7	—
840.0298.295	35J9X500–30–Ⅱ	500	30	左16、右8	60	101.6+177.8	221	25.7	—

扳手78120－417 、 扳手头78120－417/2－2

☆ 35J9X具有双正前角几何参数，切削力小，刀片切向排列，具有高的铣削效率。适用于加工槽及台阶面。

☆ 更换不同牌号的刀片，可以加工钢、铸铁、钛合金、不锈钢及其它耐高温合金或有色金属等。

可转位精切槽铣刀

Indexable Finishing Wide Slotters

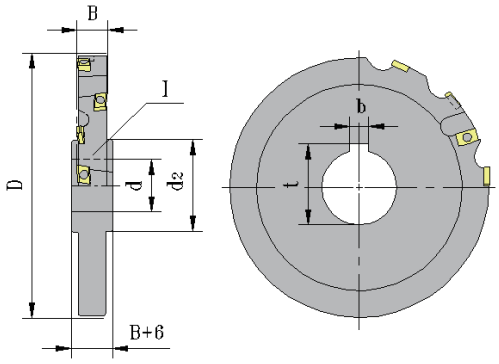

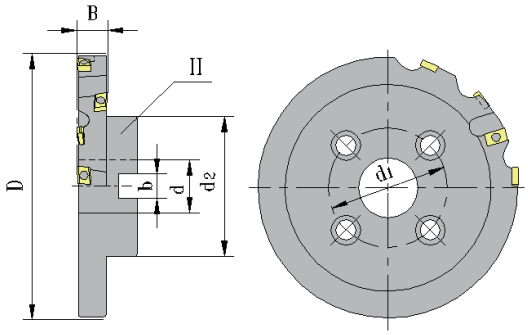

型 号	B	圆 周 齿		端 齿	
		刀 片	螺 钉	刀 片	螺 钉
35FBB –	14	CNE323R08	SM40 – 09	YDA323R110 YDA323L110	SM40 – 11
35FBB –	16	CNE323R08	SM40 – 09	YDA323R110 YDA323L110	SM40 – 11
35FBB –	18	CNE44R08	SM50 – 16	YDA323R110 YDA323L110	SM40 – 11
35FBB –	20	CNE44R08	SM50 – 16	YDA323R110 YDA323L110	SM40 – 11
35FBB –	22	CNE44R08	SM50 – 16	YDA323R110 YDA323L110	SM40 – 11
35FBB –	24	CNE454R08	SM50 – 16	YDA323R110 YDA323L110	SM40 – 11
35FBB –	26	CNE454R08	SM50 – 16	YDA323R110 YDA323L110	SM40 – 11
35FBB –	28	CNE454R08	SM50 – 16	YDA323R110 YDA323L110	SM40 – 11
35FBB –	30	CNE454R08	SM50 – 16	YDA323R110 YDA323L110	SM40 – 11

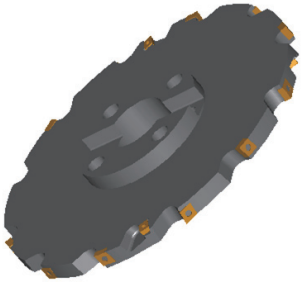

货 号	型 号	D	B	刀片数		安 装 尺 寸				
				圆周齿	端 齿	d	d_1	d_2	b	t
840.0300.295	35FBB160–14– Ⅰ	160	14	8	各2	40	—	68	10	43.5
840.0301.295	35FBB200–14– Ⅰ	200	14	8	各2	50	—	80	12	53.5
840.0302.295	35FBB250–14– Ⅰ	250	14	12	各2	60	—	92	14	64.2
840.0303.295	35FBB200–14– Ⅱ	200	14	8	各2	60	101.6	130	25.7	—
840.0304.295	35FBB250–14– Ⅱ	250	14	12	各2	60	101.6	130	25.7	—
840.0305.295	35FBB315–14– Ⅱ	315	14	12	各2	60	101.6	130	25.7	—
840.0306.295	35FBB400–14– Ⅱ	400	14	16	各2	60	101.6+177.8	221	25.7	—
840.0307.295	35FBB500–14– Ⅱ	500	14	20	各2	60	101.6+177.8	221	25.7	—
840.0310.295	35FBB160–16– Ⅰ	160	16	8	各2	40	—	68	10	43.5
840.0311.295	35FBB200–16– Ⅰ	200	16	8	各2	50	—	80	12	53.5
840.0312.295	35FBB250–16– Ⅰ	250	16	12	各2	60	—	92	14	64.2
840.0313.295	35FBB200–16– Ⅱ	200	16	8	各2	60	101.6	130	25.7	—
840.0314.295	35FBB250–16– Ⅱ	250	16	12	各2	60	101.6	130	25.7	—
840.0315.295	35FBB315–16– Ⅱ	315	16	12	各2	60	101.6	130	25.7	—
840.0316.295	35FBB400–16– Ⅱ	400	16	16	各2	60	101.6+177.8	221	25.7	—
840.0317.295	35FBB500–16– Ⅱ	500	16	20	各2	60	101.6+177.8	221	25.7	—
840.0320.295	35FBB160–18– Ⅰ	160	18	8	各2	40	—	68	10	43.5
840.0321.295	35FBB200–18– Ⅰ	200	18	8	各2	50	—	80	12	53.5
840.0325.295	35FBB250–18– Ⅰ	250	18	12	各2	60	—	92	14	64.2
840.0323.295	35FBB200–18– Ⅱ	200	18	8	各2	60	101.6	130	25.7	—

可转位精切槽铣刀
Indexable Finishing Wide Slotters

货 号	型 号	D	B	刀片数		安 装 尺 寸				
				圆周齿	端 齿	d	d_1	d_2	b	t
840.0324.295	35FBB250–18–Ⅱ	250	18	12	各2	60	101.6	130	25.7	—
840.0322.295	35FBB315–18–Ⅱ	315	18	12	各2	60	101.6	130	25.7	—
840.0326.295	35FBB400–18–Ⅱ	400	18	16	各2	60	101.6+177.8	221	25.7	—
840.0327.295	35FBB500–18–Ⅱ	500	18	20	各2	60	101.6+177.8	221	25.7	—
840.0330.295	35FBB160–20–Ⅰ	160	20	8	各2	40	—	68	10	43.5
840.0331.295	35FBB200–20–Ⅰ	200	20	8	各2	50	—	80	12	53.5
840.0332.295	35FBB250–20–Ⅰ	250	20	12	各2	60	—	92	14	64.2
840.0333.295	35FBB200–20–Ⅱ	200	20	8	各2	60	101.6	130	25.7	—
840.0336.295	35FBB250–20–Ⅱ	250	20	12	各2	60	101.6	130	25.7	—
840.0335.295	35FBB315–20–Ⅱ	315	20	12	各2	60	101.6	130	25.7	—
840.0334.295	35FBB400–20–Ⅱ	400	20	16	各2	60	101.6+177.8	221	25.7	—
840.0337.295	35FBB500–20–Ⅱ	500	20	20	各2	60	101.6+177.8	221	25.7	—
840.0340.295	35FBB160–22–Ⅰ	160	22	8	各2	40	—	68	10	43.5
840.0341.295	35FBB200–22–Ⅰ	200	22	8	各2	50	—	80	12	53.5
840.0344.295	35FBB250–22–Ⅰ	250	22	12	各2	60	—	92	14	64.2
840.0345.295	35FBB200–22–Ⅱ	200	22	8	各2	60	101.6	130	25.7	—
840.0342.295	35FBB250–22–Ⅱ	250	22	12	各2	60	101.6	130	25.7	—
840.0343.295	35FBB315–22–Ⅱ	315	22	12	各2	60	101.6	130	25.7	—
840.0346.295	35FBB400–22–Ⅱ	400	22	16	各2	60	101.6+177.8	221	25.7	—
840.0347.295	35FBB500–22–Ⅱ	500	22	20	各2	60	101.6+177.8	221	25.7	—
840.0350.295	35FBB160–24–Ⅰ	160	24	8	各2	40	—	68	10	43.5
840.0351.295	35FBB200–24–Ⅰ	200	24	8	各2	50	—	80	12	53.5
840.0352.295	35FBB250–24–Ⅰ	250	24	12	各2	60	—	92	14	64.2
840.0353.295	35FBB200–24–Ⅱ	200	24	8	各2	60	101.6	130	25.7	—
840.0356.295	35FBB250–24–Ⅱ	250	24	12	各2	60	101.6	130	25.7	—
840.0355.295	35FBB315–24–Ⅱ	315	24	12	各2	60	101.6	130	25.7	—
840.0354.295	35FBB400–24–Ⅱ	400	24	16	各2	60	101.6+177.8	221	25.7	—
840.0357.295	35FBB500–24–Ⅱ	500	24	20	各2	60	101.6+177.8	221	25.7	—
840.0360.295	35FBB160–26–Ⅰ	160	26	8	各2	40	—	68	10	43.5
840.0361.295	35FBB200–26–Ⅰ	200	26	8	各2	50	—	80	12	53.5
840.0362.295	35FBB250–26–Ⅰ	250	26	12	各2	60	—	92	14	64.2
840.0363.295	35FBB200–26–Ⅱ	200	26	8	各2	60	101.6	130	25.7	—
840.0364.295	35FBB250–26–Ⅱ	250	26	12	各2	60	101.6	130	25.7	—
840.0365.295	35FBB315–26–Ⅱ	315	26	12	各2	60	101.6	130	25.7	—
840.0366.295	35FBB400–26–Ⅱ	400	26	16	各2	60	101.6+177.8	221	25.7	—
840.0367.295	35FBB500–26–Ⅱ	500	26	20	各2	60	101.6+177.8	221	25.7	—
840.0370.295	35FBB160–28–Ⅰ	160	28	8	各2	40	—	68	10	43.5
840.0371.295	35FBB200–28–Ⅰ	200	28	8	各2	50	—	80	12	53.5
840.0372.295	35FBB250–28–Ⅰ	250	28	12	各2	60	—	92	14	64.2
840.0373.295	35FBB200–28–Ⅱ	200	28	8	各2	60	101.6	130	25.7	—
840.0374.295	35FBB250–28–Ⅱ	250	28	12	各2	60	101.6	130	25.7	—
840.0375.295	35FBB315–28–Ⅱ	315	28	12	各2	60	101.6	130	25.7	—
840.0376.295	35FBB400–28–Ⅱ	400	28	16	各2	60	101.6+177.8	221	25.7	—

可转位精切槽铣刀
Indexable Finishing Wide Slotters

货 号	型 号	D	B	刀片数		安 装 尺 寸				
				圆周齿	端 齿	d	d_1	d_2	b	t
840.0377.295	35FBB500–28–Ⅱ	500	28	20	各2	60	101.6+177.8	221	25.7	—
840.0380.295	35FBB160–30–Ⅰ	160	30	8	各2	40	—	68	10	43.5
840.0381.295	35FBB200–30–Ⅰ	200	30	8	各2	50	—	80	12	53.5
840.0382.295	35FBB250–30–Ⅰ	250	30	12	各2	60	—	92	14	64.2
840.0383.295	35FBB200–30–Ⅱ	200	30	8	各2	60	101.6	130	25.7	—
840.0384.295	35FBB250–30–Ⅱ	250	30	12	各2	60	101.6	130	25.7	—
840.0385.295	35FBB315–30–Ⅱ	315	30	12	各2	60	101.6	130	25.7	—
840.0386.295	35FBB400–30–Ⅱ	400	30	16	各2	60	101.6+177.8	221	25.7	—
840.0387.295	35FBB500–30–Ⅱ	500	30	20	各2	60	101.6+177.8	221	25.7	—

扳手78120－417 、 扳手头78120－417/2－2 、 78120－T20

☆ 35FBB系列适用于对工件的槽形进行精铣加工，槽两侧面粗糙度可达Ra3.2－Ra1.6。

☆ 铣刀宽度尺寸公差可根据用户要求进行设计制造。

可转位两面刃铣刀 (双正前角)

Indexable Half Side Milling Cutters

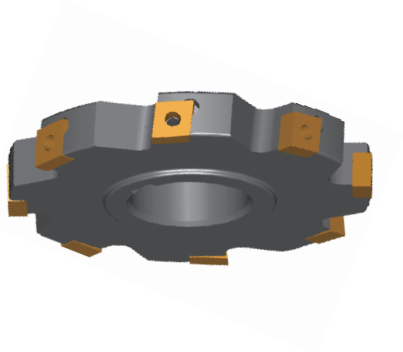

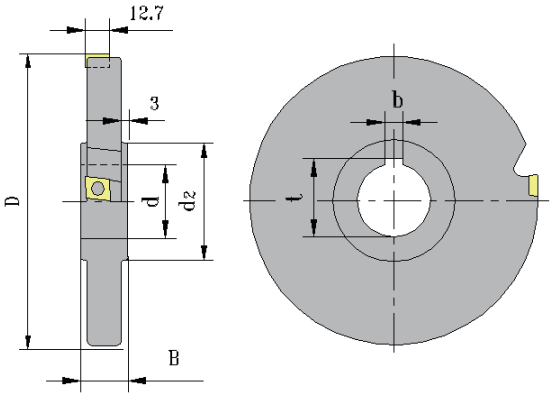

货 号	型 号	D	B	d2	齿 数	刀片型号	螺 钉	安装尺寸		
								d	b	t
840.0200.294	25J9X125	125	20	58	8	CDE323R05	SM40 – 11	40	10	43.5
841.0201.294	25J9X125L	125	20	58	8	CDE323L05	SM40 – 11	40	10	43.5
840.0202.294	25J9X160	160	20	68	10	CDE323R05	SM40 – 11	40	10	43.5
841.0203.294	25J9X160L	160	20	68	10	CDE323L05	SM40 – 11	40	10	43.5
840.0204.294	25J9X200	200	25	80	12	CDE323R05	SM40 – 11	50	12	53.5
841.0205.294	25J9X200L	200	25	80	12	CDE323L05	SM40 – 11	50	12	53.5
840.0206.294	25J9X250	250	25	92	16	CDE323R05	SM40 – 11	60	14	64.2
841.0207.294	25J9X250L	250	25	92	16	CDE323L05	SM40 – 11	60	14	64.2

扳手78120 – 417 、 扳手头78120 – 417/2 – 2

☆25J9X系列适用于单独或组合加工各种台阶面及平面，该铣刀具有双正前角几何参数，切削力小，具有高的铣削效率。更换不同牌号的刀片，可以加工钢、铸铁、钛合金、不锈钢及其它耐高温合金、铝合金或有色金属等。

可转位两面刃铣刀 (正负前角)

Indexable Half Side Milling Cutters

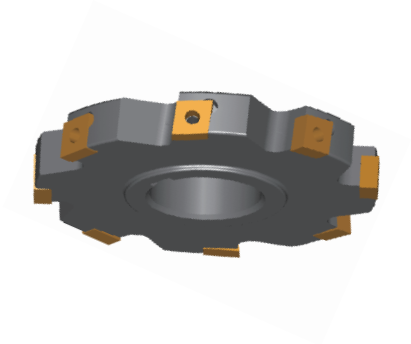

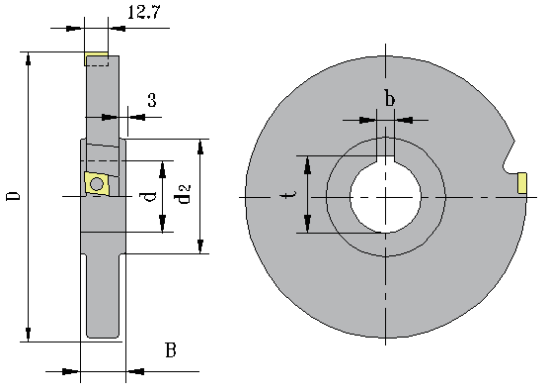

货 号	型 号	D	B	d2	齿 数	刀片型号	螺 钉	安装尺寸		
								d	b	t
840.0300.294	25J9D125	125	20	58	8	CNE44	SM50－16–T20	40	10	43.5
841.0301.294	25J9D125L	125	20	58	8	CNE44	SM50－16–T20	40	10	43.5
840.0302.294	25J9D160	160	20	68	10	CNE44	SM50－16–T20	40	10	43.5
841.0303.294	25J9D160L	160	20	68	10	CNE44	SM50－16–T20	40	10	43.5
840.0304.294	25J9D200	200	25	80	12	CNE44	SM50－16–T20	50	12	53.5
841.0305.294	25J9D200L	200	25	80	12	CNE44	SM50－16–T20	50	12	53.5
840.0306.294	25J9D250	250	25	92	16	CNE44	SM50－16–T20	60	14	64.2
841.0307.294	25J9D250L	250	25	92	16	CNE44	SM50－16–T20	60	14	64.2

扳手78120－417 、 扳手头78120－T20

☆25J9D系列适用于单独或组合加工各种台阶面及平面，该铣刀具有正的轴向前角、负的径向前角，刀片切向排列，可以高效铣削钢及铸铁等材料。

可转位螺旋立铣刀
Indexable Helical End Mills

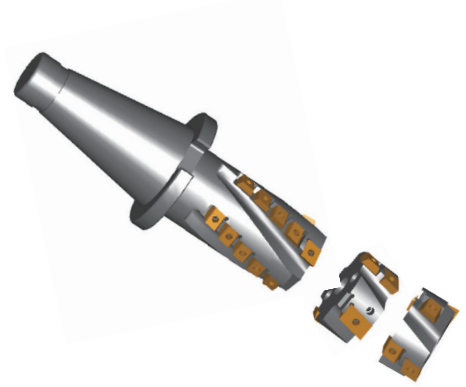

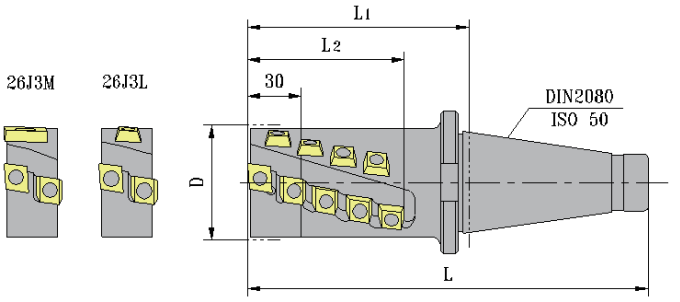

货 号	型 号	D	L	L1	L2	刃 沟 数	刀 片 SPE 55R02
840.0171.293	26J4P063 – 065	63	240	113	65	4	8
840.1124.293	26J4P063 – 090	63	265	138	90	4	14
840.1183.293	26J4P080 – 100V	80	277	150	100	4	16
840.0123.293	26J4P080 – 100W	80	277	150	100	6	24
840.0169.293	26J4P100 – 118W	100	297	170	118	6	30
加长型							
840.1125.293	26J4P063 – 140	63	320	193.5	140	4	26
840.1126.293	26J4P080 – 200V	80	380	253	200	4	38
840.1257.288	26J4P080 – 200W	80	380	253	200	6	57

货 号	型 号	D	L	L1	L2	刃 沟 数	刀 片 SPE 55R02
840.0135.293	26J4P063–065 WST50	63	215	113	65	4	8
840.1156.293	26J4P063–090 WST50	63	240	138	90	4	14
840.1157.293	26J4P080–100V WST50	80	252	150	100	4	16
840.0136.293	26J4P080–100W WST50	80	252	150	100	6	24
840.1197.293	26J4P100–118W WST50	100	272	170	118	6	30
加长型							
840.1155.293	26J4P063–140 WST50	63	295	193.5	146	4	26
840.0137.293	26J4P080–200V WST50	80	355	253	200	4	38
840.0138.293	26J4P080–200W WST50	80	355	253	200	6	57

货 号	型 号	D	L	L1	L2	刃 沟 数	刀 片 SPE 55R02
840.1193.293	26J4P063 – 065 JT50	63	215	113	65	4	8
840.0176.293	26J4P063 – 090 JT50	63	240	138	90	4	14
840.0178.293	26J4P080 – 100V JT50	80	252	149.5	100	4	16
840.0174.293	26J4P080 – 100W JT50	80	252	149.5	100	6	24
840.0185.293	26J4P100 – 118W JT50	100	272	170	118	6	30
加长型							
840.1192.293	26J4P063 – 140 JT50	63	295	193.5	140	4	26
840.1148.293	26J4P080 – 200V JT50	80	360	258	200	4	38
840.9187.293	26J4P080 – 200W JT50	80	360	258	200	6	57

可转位螺旋立铣刀
Indexable Helical End Mills

货 号	型 号	D	L	L_1	L_2	刃 沟 数	刀 片
							SPE 55R02
840.1195.293	26J4P063－065 BT50	63	235	133	65	4	8
840.1186.293	26J4P063－090 BT50	63	260	158	90	4	14
840.0166.293	26J4P080－100V BT50	80	270	168.4	100	4	16
840.0167.293	26J4P080－100W BT50	80	270	168.4	100	6	24
840.1196.293	26J4P100－118W BT50	100	292	190	118	6	30
加长型							
840.1152.293	26J4P063－140 BT50	63	316	213.5	146	4	26
840.1145.293	26J4P080－200V BT50	80	377	275	200	4	38
840.1194.293	26J4P080－200W BT50	80	377	275	200	6	57

货 号	可换头型号	D	刃沟数	刀 片		拉紧螺钉
				SPE 55R02	SPE 55R03	
840.0131.293	26J3L063–030	63	4	4	2	70070–434
840.0130.293	26J3L080–030V	80	4	4	2	70070–435
840.2257.288	26J3L080–030W	80	6	6	3	70070–435
840.0132.293	26J3L100–030W	100	6	6	3	70070–435

货 号	可换头型号	D	刃沟数	刀 片			拉紧螺钉	锁紧螺钉	
				SPE 55R02	SPE 55R03	SPE55R04		型 号	数 量
840.0143.293	26J3M063–030	63	4	2	2	2	70070–434M	GB71－85M5×8	2
840.0140.293	26J3M080–030V	80	4	2	2	2	70070–435M	GB71－85M5×8	2
840.0141.293	26J3M080–030W	80	6	3	3	3	70070–435M	GB71－85M5×8	2
840.0142.293	26J3M100–030W	100	6	3	3	3	70070–435M	GB71－85M5×8	2

螺钉SM50－16－T20　扳手78120－417　扳手头78120－T20

☆26J4P系列，适用于多种机床上进行大切深、大走刀粗铣立面及台阶面。其螺旋立铣刀头部是可换的，当头部损坏时，可以快速更换，使用方便而且降低工具费。可换头有26J3L和26J3M两种，26J3L适用于铣削立面及前端面铣削量不大的台阶面。26J3M端面切削齿增加一倍，适用于铣削前端铣削量较大的台阶面。铣刀出厂时不装可换头和拉紧螺钉，用户可根据需求单独订货。

☆26J4P系列的柄部型式为DIN2080（与GB／T3837、IS0297等效）50号柄，如用户需要其它标准的柄部型式订货时请注明柄部标准代号。

可转位螺旋立铣刀
Indexable Helical End Mills

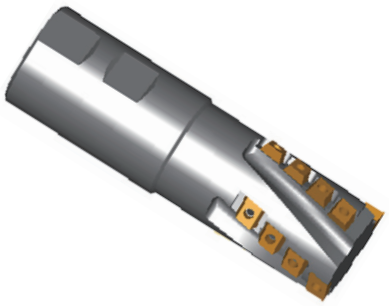

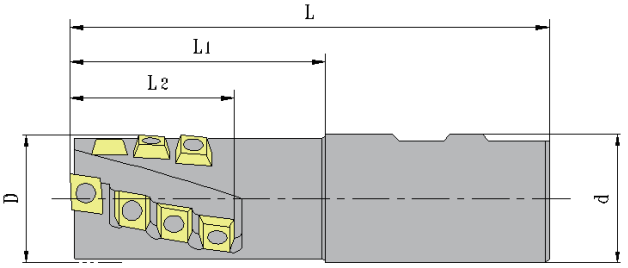

货 号	型 号	D	d	L	L1	L2	刃沟数	刀 片	
								CDE313R01	SPE33R01
840.0100.293	26J1J032–044	32	32	135	75	44	2	1	5
840.0101.293	26J1J040–051	40	40	150	80	51	4	2	12
840.0102.293	26J1J050–059	50	50	170	90	59	4	2	14
840.0103.293	26J1J050–080	50	50	190	110	80	4	2	20

螺钉SM40 – 09 、 扳手78120 – 417 、 扳手头78120 – 417/2 – 2

☆ 26J1J系列适于在多种机床上铣削立面、台阶面。更换不同牌号的刀片可加工各种钢、铸铁、有色金属，包括钛合金和稀有金属等。

套式可转位螺旋立铣刀

Indexable Helical End Mills with Hole

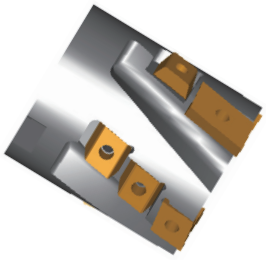

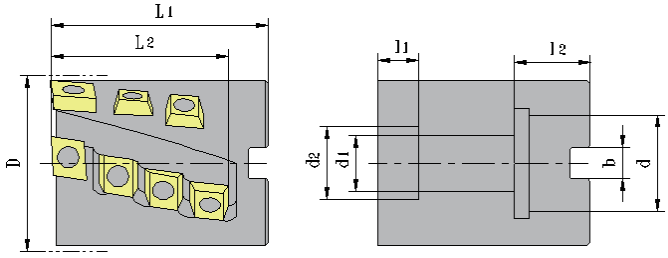

货 号	型 号	D	L_1	L_2	l_1	l_2	d	d_1	d_2	b	刃沟数	刀 片		
												SPE55R02	SPE55R03	SPE55R04
840.0300.293	26UIM063–047	63	70	47	18	40	32	18	26	14.4	4	6	2	2
840.0301.293	26UIM080–064	80	80	64	18	45	32	18	26	14.4	6	15	3	3
840.0302.293	26UIM100–084	100	100	84	22	55	40	22	56	16.4	6	21	3	3
840.0303.293	26U1M125–092	125	110	92	26	60	50	26	82	18.4	8	32	4	4
840.0304.293	26U1M160–070	160	104	70	30	60	60	33	100	25.7	10	30	5	5

螺钉SM50－16－T20 、 扳手78120－417 、 扳手头78120－T20

☆26U1M系列，适用于在大功率机床上，粗铣大型工件的槽孔和台阶面，更换不同的刀杆，可满足不同工件加工的要求。

☆更换不同牌号的刀片，可加工钢、铸铁、有色金属等多种材料。

可转位高效螺旋立铣刀

Indexable High Efficiency Helical End Mills

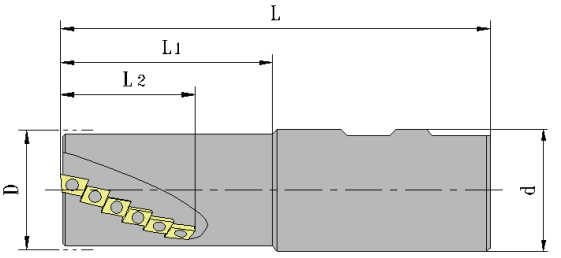

货 号	型 号	D	d	L	L_1	L_2	刃沟数	端齿刀片	圆周齿刀片	螺钉
								ZDE324K08	CDE322LKH03	
840.0200.293	29J2A032–050V21	32	32	135	75	48	2	2	6	SM40–11
840.0201.293	29J2A032–050W21	32	32	135	75	48	3	3	9	SM40–11
840.0202.293	29J2A040–050V22	40	40	150	80	48	3	3	9	SM40–11
840.0203.293	29J2A040–050W22	40	40	150	80	48	4	4	12	SM40–11

扳手78120－417 、 扳手头78120－41

可转位高效螺旋立铣刀
Indexable High Efficiency Helical End Mills

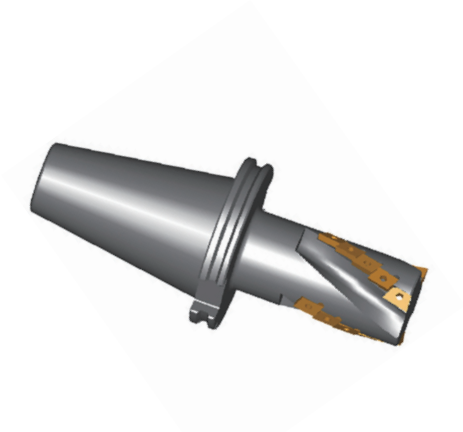

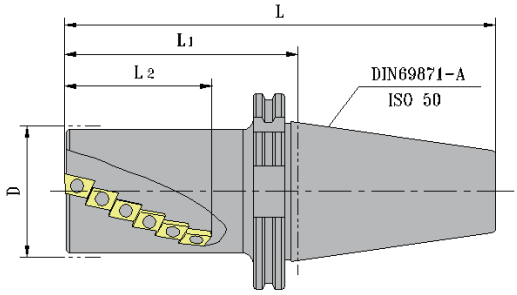

货 号	型 号	D	L	L1	L2	刃沟数	端齿刀片	圆周齿刀片	螺 钉
							ZDE324K08	CDE322LKH03	
840.0207.293	29J2A050–060V07	50	202	100	60	3	3	12	SM40–11
840.0205.293	29J2A050–060W07	50	202	100	60	4	4	16	SM40–11
840.0206.293	29J2A050–060X07	50	202	100	60	5	5	20	SM40–11
840.0209.293	29J2A063–072V07	63	215	113	72	4	4	20	SM40–11
840.0211.293	29J2A063–095V07	63	240	138	95	4	4	28	SM40–11
840.0210.293	29J2A063–072W07	63	215	113	72	5	5	25	SM40–11
840.0213.293	29J2A063–095W07	63	240	138	95	5	5	35	SM40–11
840.0214.293	29J2A063–072X07	63	215	113	72	6	6	30	SM40–11
840.0215.293	29J2A063–095X07	63	240	138	95	6	6	42	SM40–11
840.0216.293	29J2A080–095V07	80	252	150	95	5	5	35	SM40–11
840.0217.293	29J2A080–095W07	80	252	150	95	6	6	42	SM40–11

扳手78120－417 、 扳手头78120－417/2－2

☆ 29J2A系列适用于在大功率机床上高效铣削立面、台阶面、槽及凹腔。更换不同牌号的刀片可加工各种钢、铸铁、有色金属，包括钛合金和稀有金属。与一般可转位螺旋立铣刀比较，该铣刀有效齿增加一倍多，因此进给量可增加2～2.5倍。铣刀柄部型式，可根据用户的机床要求设计制造。

可转位立铣刀
Indexable End Mills

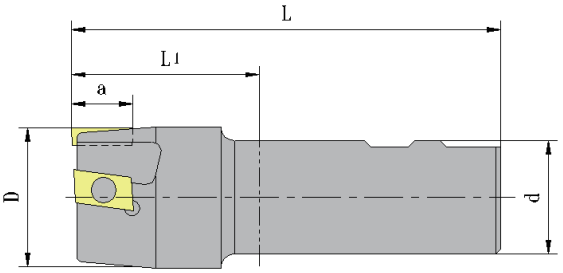

货　号	型　号	D	d	L	L1	齿数	刀　片	螺钉	切深a
840.0003.293	16J1A025	25	25	95	39	3	CDE322R01或CDE322R04	SM40－07	10
840.0004.293	16J1A032	32	25	95	39	3	CDE322R01或CDE322R04	SM40－07	10
840.0005.293	16J1A040	40	25	95	39	4	CDE322R01或CDE322R04	SM40－07	10
840.0012.293	16J1D025	25	25	95	39	2	CDE334R01或CDE334R04	SM40－09	18
840.0013.293	16J1D032	32	25	95	35	3	CDE334R01或CDE334R04	SM40－11	18
840.0014.293	16J1D040	40	32	100	40	4	CDE334R01或CDE334R04	SM40－11	18

扳手78120－417、 扳手头78120－417/2－2

☆该铣刀主要特点是刀片切向排列，承受切向切削力，使高刚性的铣刀在切削中无振动。更换不同材质的刀片可以加工多种材料，铣削具有通槽、台阶表面、内表面、立面的工件。

☆铣刀16J1A系列出厂装CDE322R01刀片，如特殊需要订货注明可装圆角刀片CDE322R04。

☆铣刀16J1D系列出厂装CDE334R01刀片，如特殊需要订货注明可装　刀片CDE334R04。

可转位T型槽铣刀
Indexable T–type Grooving Mills

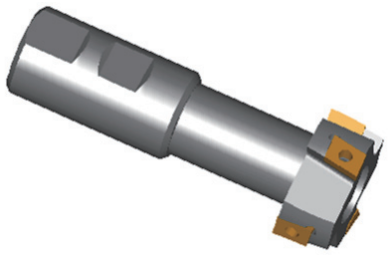

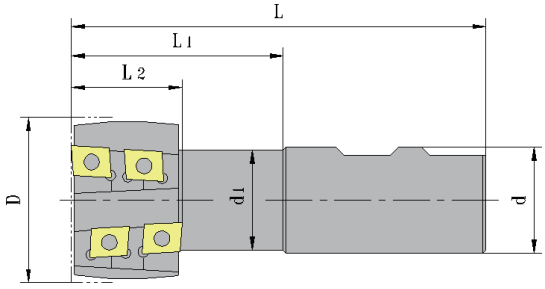

货 号	型 号	D	d	d1	L	L1	L2	刀片数/有效齿数	刀片型号	数 量	刀片型号	数 量
840.0001.294	16T18	31	32	16	112	46	13	2 / 1	CDE313R01	1	CDE313L01	1
840.0002.294	16T22	38	32	20	121	55	17	4 / 2	CDE313R01	2	CDE313L01	2
840.0003.294	16T28	48	32	26	129	65	21	4 / 2	CDE323R05	2	CDE323L05	2
840.0004.294	16T32	55	32	30	132	70	23	4 / 2	CDE323R05	2	CDE323L05	2
840.0005.294	16T36	58	32	31	133	71	26	6 / 2	CDE313R01	2	CDE313L01	4
840.0006.294	16T42	70	40	39	157	85	33	1 2 / 3	CDE313R01	6	CDE313L01	6
840.0007.294	16T48	82	40	39	167	95	38	1 2 / 3	CDE323R05	6	CDE323L05	6

螺钉SM40 – 09 扳手78120 – 417 扳手头78120 – 417/2 – 2

☆16T系列具有以下特点：(1)具有合适的前角及大的容屑槽，可以加工钢、合金钢、铸铁。

(2)铣刀外廓尺寸根据国家标准GB158–84设计，加工出的T型槽符合国家标准。

☆因为T型槽铣削属于半封闭铣削加工，建议使用铣刀加工T型槽时，用压缩空气或充分的冷却液以利于排屑。

可转位立铣刀（主偏角45°）
Indexable End Mills

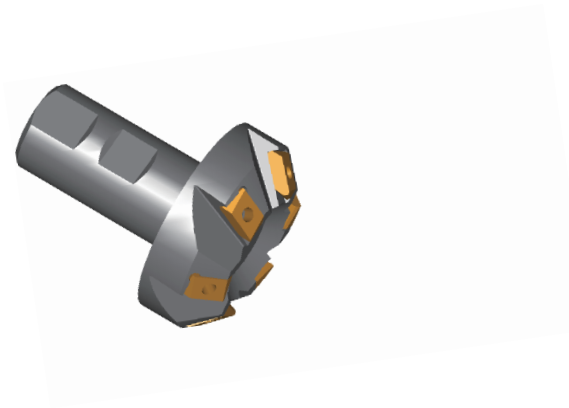

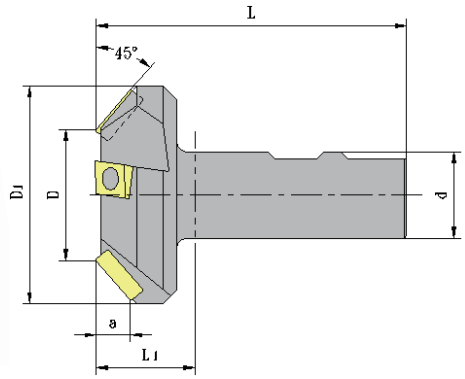

货　号	型　号	D	D1	d	L	L1	刀片数/有效齿数	a	刀片型号
840.0030.293	670C10	25	46	25	90	30	4/4	7	LSE323R02
840.0031.293	670C15	40	61	25	90	30	4/4	7	LSE323R02
840.0032.293	670C20	50	71	32	90	30	6/6	7	LSE323R02
840.0033.293	670C20–16	50	92	50	120	39	6/3	16	LSE323R02

螺钉SM40－09 、 扳手78120－417 、 扳手头78120－417/2－2

☆该铣刀具有良好的刚性，能获得非常高的切削效率。适用于在万能铣和升降台式铣床上铣削平面与倒角，在加工条件不稳定的情况下也能平稳切削。

☆大的每齿进给量使你的机床能够发挥最佳效率。

☆该铣刀特别适于在加工中心上利用圆弧插补加工大孔的45°倒角，或铣削焊接件的坡口。

可转位倒角铣刀
Indexable Chamfer Mills

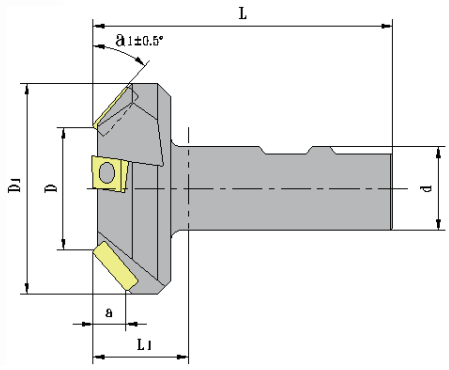

货 号	型 号	D	D1	d	a1	a	L	L1	齿数	刀片	螺钉
840.0040.293	670C15–30°	40	66	25	30°	6	90	34	4	LSE323R02	SM40 – 09
840.0041.293	670C15–45°	40	60	25	45°	9	90	34	4	LSE323R02	SM40 – 09
840.0042.293	670C15–60°	40	55	25	60°	11	90	34	4	LSE323R02	SM40 – 09

货 号	型 号	D	D1	d	a1	a	L	L1	齿数	刀片	螺钉
840.0043.293	670C15–30° A	40	76	32	30°	8	94	34	4	LND424K05	SM50 – 13
840.0044.293	670C15–45° A	40	72	32	45°	12	94	34	4	LND424K05	SM50 – 13
840.0045.293	670C15–60° A	40	56	32	60°	15	94	34	4	LND424K05	SM50 – 13

货 号	型 号	D	D1	d	a1	a	L	L1	刀片数/有效齿数	刀片	螺钉
840.0046.293	670C15–30° B	40	83	40	30°	12	113	43	4/2	LNE323 – 02	SM40 – 09
840.0047.293	670C15–45° B	40	75	40	45°	17	113	43	4/2	LNE323 – 02	SM40 – 09
840.0048.293	670C15–60° B	40	64	40	60°	21	113	43	4/2	LNE323 – 02	SM40 – 09

扳手78120 – 417 、 扳手头78120 – 417/2 – 2

☆该铣刀具有良好的刚性，能获得非常高的切削效率。适用于加工30° 、45° 、60° 倒棱。三种系列有不同的切深可供选择。该倒角铣刀无端面刃，只应用于加工倒角。

可转位内螺纹旋风铣刀
Indexable Internal Thread Mills

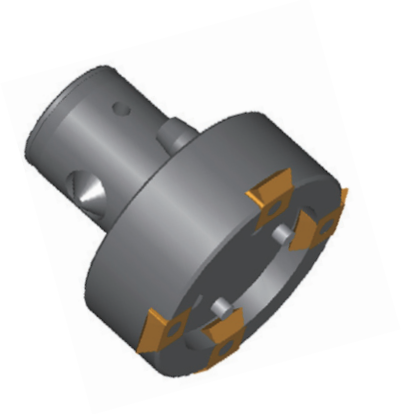

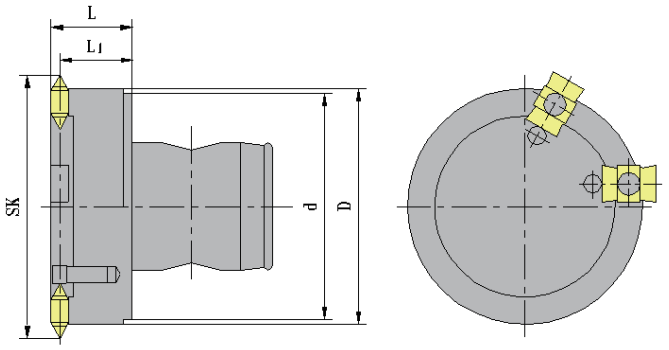

货 号	型 号	TMG21 接柄d	内 螺 纹		理论外径 SK	L	L1	齿数	齿形角60°		螺 钉
			直径范围	Pmax最大齿距					刀片型号	螺距P范围	
840.0100.296	NLD032–41	ABS32	52 – 63	5.5	41	22.5	20	4	92.40.001.04/92.40.003.04	1.5 – 3/3 – 5.5	SM35 - 09
840.0101.296	NLD040–51	ABS40	64 – 76	5.5	51	28.5	25	4	92.40.101.04/92.40.103.04	1.5 – 3/3 – 6.5	SM50 - 16 - T20
840.0102.296	NLD050–60	ABS50	77 – 95	6.5	60	28.5	25	4	92.40.101.04/92.40.103.04	1.5 – 3/3 – 6.5	SM50 - 16 - T20
840.0103.296	NLD063–80	ABS63	96 – 115	6.5	80	28.5	25	6	92.40.101.04/92.40.103.04	1.5 – 3/3 – 6.5	SM50 - 16 - T20
840.0104.296	NLD080–96	ABS80	116 – 140	6.5	96	28.5	25	6	92.40.101.04/92.40.103.04	1.5 – 3/3 – 6.5	SM50 - 16 - T20
840.0105.296	NLD100–112	ABS100	141 – 180	6.5	112	38.5	35	8	92.40.101.04/92.40.103.04	1.5 – 3/3 – 6.5	SM50 - 16 - T20
840.0106.296	NLD80–112A	ABS80	141 – 180	10	112	40	35	8	92.40.203.04/92.40.206.04	4 – 6.5/6 – 10	SM50 - 19 - T20

☆可转位内螺纹旋风铣刀是用于粗、精加工不同齿形内螺纹的高效切削工具。标准铣刀装加工60° 齿形角的刀片，其它角度根据用户要求设计制造。

☆每个刀片可以转位四次。该刀具具有内冷却系统。

可转位粗镗刀
Indexable Rough Mills

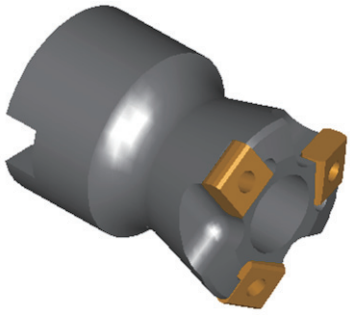

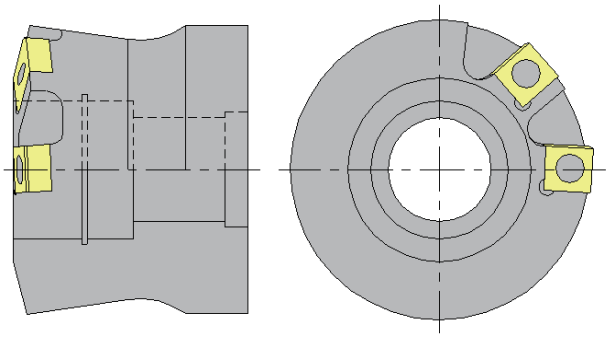

☆可转位粗镗刀用于汽车发动机、内燃机汽缸及其它零件孔的粗加工。由于刀片切向安装，可承受较大的切削力，每齿走刀量可达0.5mm，有较高的切削效率。订货时由用户提出孔的加工要求，安装尺寸、被加工材料等进行特殊定制。

立装可转位铣刀使用说明

为使用户更合理的选用、使用我公司生产的立装可转位铣刀，现将选用、使用中经常遇到的问题作以下说明：

1. 立装可转位铣刀根据不同的使用要求设计多种不同的系列，选用时请根据以下情况考虑：
（1）使用机床功率的大小。
（2）加工系统刚性。
（3）机床刀具联接尺寸。
（4）加工工件的材料、形状、加工余量、加工精度要求等。
根据用户不同的使用情况，我公司可协助选出合理的方案，使铣刀的性能得到更好的发挥，为用户创造更好的经济效益。
2. 除样本中所列的铣刀品种、系列外，如需其它不同的直径、厚度、安装尺寸及其它异形刀具，可根据用户的需要应用CAD/CAM进行设计制造。样本中的刀具编号后有"L"的为左旋刀，编号后有"E"的为加长型。
3. 立装可转位铣刀使用的刀片为专用刀片。我公司引进了进口设备，加工出的刀片尺寸精度可保证铣刀的综合精度及性能。使用我公司生产的刀片，铣刀出现质量问题由我公司负责。
4. 立装可转位铣刀的附件，由我公司全部提供。其中，梅花螺钉、扳手头有国产的及进口的供用户选用。
5. 铣刀使用过程中，发生意外的损坏，我公司可根据损坏的情况，协助用户进行修复。
6. 铣刀使用过程中，发生螺钉断裂或卡死的情况，不能采用打碎刀片的方法拆卸螺钉，以防止破坏刀槽的精度。建议采用如下方法拆卸：
（1）先用小冲子在螺钉头部打出一字型缺口，然后沿逆时针方向逐渐冲下，松开螺钉。
（2）螺钉损坏严重的或螺钉断裂在刀体内的情况，可用电脉冲机床将螺钉打出。
7. 为防止刀片紧固螺钉在铣刀存放及使用过程中生锈或卡死，建议在螺钉上涂防锈、防卡的润滑油，也可用二硫化钼代用。

立装可转位铣刀切削用量推荐表

材　质	布氏硬度 抗拉强度	切削速度（米/分）		每齿进给量（毫米/齿）		
				平面铣刀、槽铣刀		立铣刀
		粗　铣	精　铣	负前角	正前角	
铸铁	HB					
低硬度	≤170	60–90	90 – 120	0.5 – 1.2	0.3 – 0.9	0.15 – 0.4
中硬度	170 – 180	55 – 80	75 – 105	0.3 – 1.0	0.3 – 0.8	0.1 – 0.3
高硬度	220 – 300	45 – 60	60 – 90	0.2 – 0.8	0.2 – 0.6	0.1 – 0.2
钢	N/mm2					
一般钢	400 – 700	120 – 240	150 – 300	0.3 – 1.0	0.2 – 0.8	0.15 – 0.4
低硬合金钢	500 – 800	90 – 180	120 – 240	0.3 – 0.9	0.2 – 0.8	0.1 – 0.3
中硬合金钢	800 – 1100	60 – 120	60 – 120	0.3 – 0.8	0.2 – 0.6	0.1 – 0.25
高硬合金钢	1100 – 1400	25 – 60	30 – 90	0.2 – 0.8	–	0.08 – 0.15
铸钢	400 – 700	45 – 90	75 – 140	0.3 – 1.0	0.3 – 0.8	0.1 – 0.3
黄　铜		150 – 600	300 – 900	–	0.25 – 0.50	0.25 – 0.50
青　铜		90 – 300	150 – 300	–	0.25 – 0.50	0.25 – 0.50
铝		900 – 4500	≥1500	–	0.15 – 1.00	0.15 – 1.00
镁		1500 – 4500	≥1500	–	0.15 – 1.00	0.15 – 1.00

立装可转位铣刀刀片外形尺寸
Inserts Dimentions for Indexable Mills

刀片型号	宽度 × 长度 × 厚度 B L H	简图
BDE223R02/20	7.9 × 13.4 × 5.1	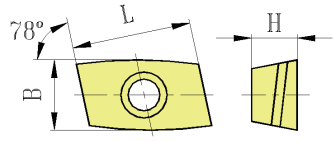
BDE323R06/25	9.5 × 12.7 × 4.8	
BDE323R07/32	9.5 × 12.7 × 4.8	
BDE323R08/40	9.5 × 12.7 × 4.8	
BDE323R09/50	9.5 × 14.2 × 4.8	
BDE323R09/60	9.5 × 14.2 × 4.8	
BDE434R01	12.7 × 20.6 × 6.4	
CDE212L01	7.9 × 11.1 × 3.8	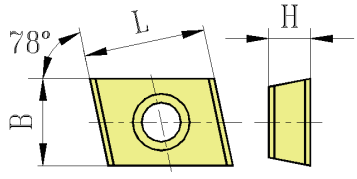
CDE212L02	7.9 × 9.5 × 3.8	
CDE313R01	11.1 × 9.5 × 4.8	
CDE313L01	11.1 × 9.5 × 4.8	
CDE322L14	9.5 × 13.9 × 3.8	
CDE322R01	9.5 × 12.7 × 3.8	
CDE322L01	9.5 × 12.7 × 3.8	
CDE322R04	9.5 × 12.7 × 3.8	
CDE322R05	9.5 × 12.7 × 3.8	
CDE322L05	9.5 × 12.7 × 3.8	
CDE322LKH03	9.5 × 12.7 × 3.8	
CDE322LKH03T13	9.5 × 12.7 × 3.8	
CDE323R05	9.5 × 12.7 × 4.8	
CDE323L05	9.5 × 12.7 × 4.8	
CDE333R01	11.1 × 17.5 × 4.8	
CDE334R01	9.5 × 19.1 × 6.4	
CDE334R04	9.5 × 19.1 × 6.4	
CNE323	9.5 × 12.7 × 4.8	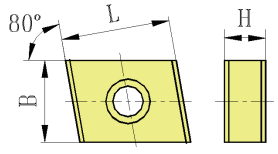
CNE323 – R0.8	9.5 × 12.7 × 4.8	
CNE44	12.7 × 12.7 × 6.4	
CNE44 – R0.8	12.7 × 12.7 × 6.4	
CNE454	14.3 × 16.3 × 6.4	
LNE322 – K05PH12	9.5 × 15.9 × 3.9	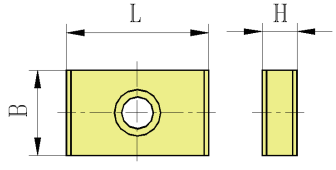
LNE323 – K05PH12	9.5 × 15.9 × 4.8	
LNE323 – 02	12.7 × 15.9 × 6.4	
LNE424R01	14.3 × 19.1 × 6.4	
LNE434 – 02	14.3 × 28.6 × 9.5	
LNE446R01	14.3 × 28.6 × 9.5	
LNE446L01	14.3 × 19.1 × 9.5	
LND424K05	11.5 × 19.1 × 6.4	

立装可转位铣刀刀片外形尺寸

Inserts Dimentions for Indexable Mills

刀 片 型 号	宽 度×长 度×厚 度 B L H	简 图
LNE336R01M1	14.3×19.1×9.5	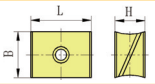
LNE446R01M	16×28.6×9.5	
LSE323R02	9.5×15.9×4.8	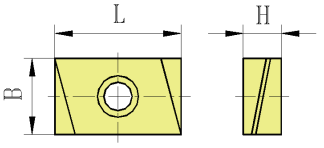
LSE323L02	9.5×15.9×4.8	
LSE434R01	14.3×19×6.4	
LSE434L01	14.3×19×6.4	
LSE435R100	13×19×8.5	
LSE446R01	14.3×28.6×9.5	
LSE446L01	14.3×28.6×9.5	
LSE346R01－M	14.3×24×9.5	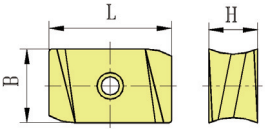
LPE435R100	14.3×19×8.5	
LSE446R01－M	16×28.6×9.5	
LPE446R100	16×28.6×9.5	
SNE33－01	9.5×9.5×4.8	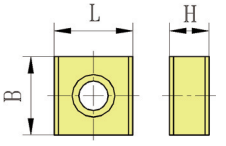
SNC44－60	12.7×12.7×6.35(M4)	
SNC55	15.9×15.9×7.9	
SNC55K08PH10X6	15.9×15.9×7.9	
SPE33R01	11.1×11.1×4.8×80°	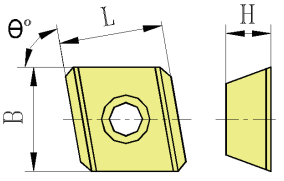
SPE33R02	11.1×11.1×4.8×80°	
SPE44－102	15×15×6.4×90°	
SPE55R02	14.3×14.3×6.4×80°	
SPE55R03	12.7×14.3×6.4×80°	
SPE55R04	14.3×22.8×6.4×80°	
JPE33R01	11.1×11.1×4.8×70°	
YCE323－01	9.5×15.9×4.8	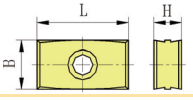
YCE434－01	14.3×19.1×6.4	
92. 40. 001. 04	9.5×15.9×4.8	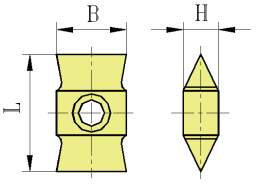
92. 40. 003. 04	9.5×15.9×4.8	
92. 40. 101. 04	12.7×19×6.4	
92. 40. 103. 04	12.7×19×6.4	
92. 40. 203. 04	14.3×28.6×9.5	
92. 40. 206. 04	14.3×28.6×9.5	
ZDE324K08	9.5×15.9×6.4	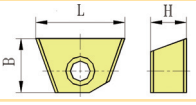
ZDE324K08T13	9.5×15.9×6.4	

立装可转位铣刀刀片外形尺寸

Inserts Dimentions for Indexable Mills

刀片型号	宽度 × 长度 × 厚度 B L H	简图
LSE323R02	9.5 × 15.9 × 4.8	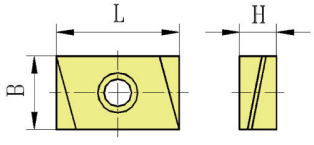
LSE323L02	9.5 × 15.9 × 4.8	
LSE434R01	14.3 × 19 × 6.4	
LSE434L01	14.3 × 19 × 6.4	
LSE435R100	13 × 19 × 8.5	
LSE446R01	14.3 × 28.6 × 9.5	
LSE446L01	14.3 × 28.6 × 9.5	
LSE346R01 – M	14.3 × 24 × 9.5	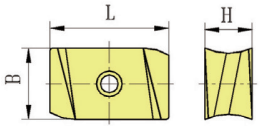
LPE435R100	14.3 × 19 × 8.5	
LSE446R01 – M	16 × 28.6 × 9.5	
LPE446R100	16 × 28.6 × 9.5	
SNE33 – 01	9.5 × 9.5 × 4.8	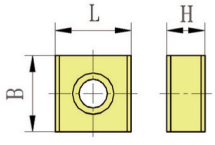
SNC44 – 60	12.7 × 12.7 × 6.35(M4)	
SNC55	15.9 × 15.9 × 7.9	
SNC55K08PH10X6	15.9 × 15.9 × 7.9	
SPE33R01	11.1 × 11.1 × 4.8 × 80°	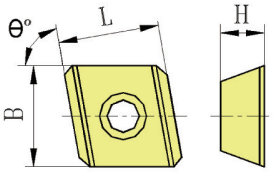
SPE33R02	11.1 × 11.1 × 4.8 × 80°	
SPE44 – 102	15 × 15 × 6.4 × 90°	
SPE55R02	14.3 × 14.3 × 6.4 × 80°	
SPE55R03	12.7 × 14.3 × 6.4 × 80°	
SPE55R04	14.3 × 22.8 × 6.4 × 80°	
JPE33R01	11.1 × 11.1 × 4.8 × 70°	
YCE323 – 01	9.5 × 15.9 × 4.8	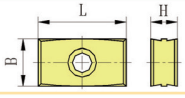
YCE434 – 01	14.3 × 19.1 × 6.4	
92. 40. 001. 04	9.5 × 15.9 × 4.8	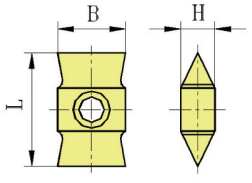
92. 40. 003. 04	9.5 × 15.9 × 4.8	
92. 40. 101. 04	12.7 × 19 × 6.4	
92. 40. 103. 04	12.7 × 19 × 6.4	
92. 40. 203. 04	14.3 × 28.6 × 9.5	
92. 40. 206. 04	14.3 × 28.6 × 9.5	
ZDE324K08	9.5 × 15.9 × 6.4	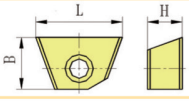
ZDE324K08T13	9.5 × 15.9 × 6.4	

http://www.links-china.com

期待您的关注

通用技术集团哈尔滨量具刃具有限责任公司

GENERTEC HARBIN MEASURING & CUTTING TOOL CO ., LTD.

地址：哈尔滨市香坊区和平路44号 Add：NO.44 HePing Road Harbin China

电话（Tel）：400-008-1952

HLYB2303

SINCE1952